anas
GRUPPO FS ITALIANE

Direzione Progettazione e Realizzazione Lavori

VARIANTE ALLA S.S. 1 "VIA AURELIA"
Viabilità di accesso all'hub portuale di La Spezia
Lavori di costruzione della variante alla S.S. 1 Via Aurelia - 3°Lotto

2° Stralcio Funzionale B dallo Svincolo di Buon Viaggio allo Svincolo di San Venerio
COMPLETAMENTO

PRECEDENTI LIVELLI DI PROGETTAZIONE DELL'APPALTO INTEGRATO ORIGINALE

PD n°1861 del 09/07/03 aggiornato al 10/12/08 - Delibera CIPE n°60 del 02/04/08
PE n° 103 del 14/07/2011 - D.A. CDG-103321-P del 20/07/11
PVT n°112 del 21/01/16 aggiornata al 28/10/16 - D.A. CDG-92950-P del 21/02/17
Progetto Esecutivo Cantierabile Opere da Completare

PROGETTO ESECUTIVO

COD. GE266

PROGETTAZIONE: ANAS - DIREZIONE PROGETTAZIONE E REALIZZAZIONE LAVORI

PROGETTISTA:
Dott. Ing. Antonio Scalamandrè
Ordine Ing. di Frosinone n. 1063

IL GEOLOGO
Dott. Geol. Flavio Capozucca
Ordine Geol. del Lazio n. 1599

COORDINATORE DELLA SICUREZZA IN FASE DI PROGETTAZIONE
Geom. Emiliano Paiella

VISTO IL RESPONSABILE DEL PROCEDIMENTO
Dott. Ing. Fabrizio Cardone

PROTOCOLLO | DATA

OPERE D'ARTE MINORI
OPERE DI ATTRAVERSAMENTO IDRAULICO: INALVEAZIONI

INALVEAZIONE 3 - ZONA GALLERIA ARTIFICIALE FELETTINO
Deviazione provvisoria fosso - sezioni trasversali

CODICE PROGETTO		NOME FILE	REVISIONE	SCALA
PROGETTO	LIV. PROG.	T00OI01IDRSZ02_A.DWG		
DPGE0266	E 20	CODICE ELAB. T00OI01IDRSZ02	A	-

REV.	DESCRIZIONE	DATA	REDATTO	VERIFICATO	APPROVATO
D					
C					
B					
A	EMISSIONE	GIUGNO 2020			

SEZIONE N.: 1
QT. PROGETTO: 75,864
DIST.PROG.: 0,000
DIST.SUCC.: 5,305

SCALA 1:200

QT.RIF. 63,000

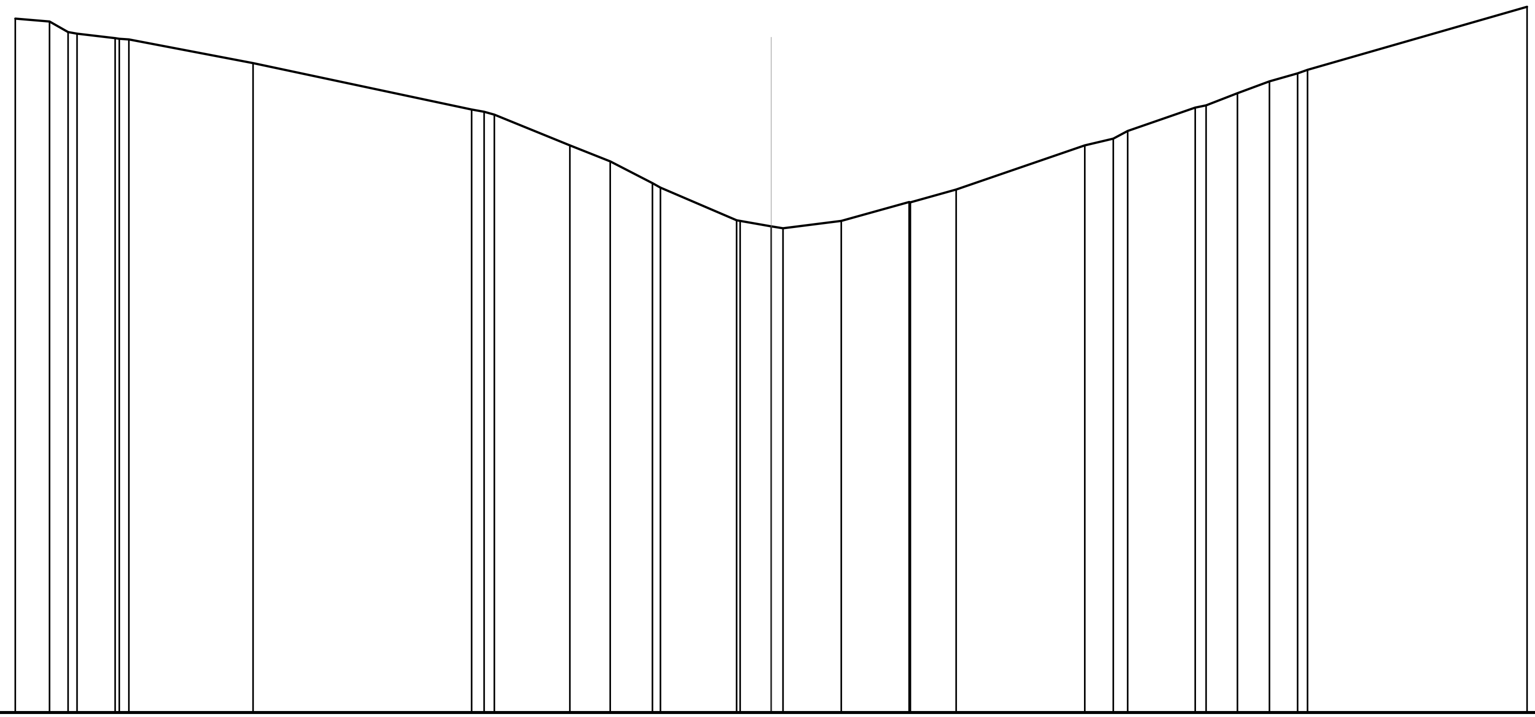

QUOTE TERRENO: 81,36 · 81,28 · 81,00 · 80,96 · 80,84 · 80,82 · 80,80 · 80,18 · 78,95 · 78,89 · 78,81 · 78,00 · 77,58 · 77,00 · 76,89 · 76,02 · 76,00 · 75,86 · 75,81 · 76,00 · 76,50 · 76,50 · 76,84 · 78,00 · 78,18 · 78,39 · 79,00 · 79,06 · 79,38 · 79,69 · 79,91 · 80,00 · 81,67

DIST.PARZIALI TERRENO: 0,91 · 0,49 · 1,01 · 3,29 · 5,78 · 2,00 · 1,07 · 1,12 · 2,01 · 0,82 · 1,54 · 1,79 · 1,22 · 3,40 · 0,75 · 1,79 · 0,82 · 0,85 · 0,75 · 5,81

QUOTE PROGETTO:

DIST.PARZIALI PROGETTO:

SEZIONE N.: 2
QT. PROGETTO: 75,285
DIST.PROG.: 5,305
DIST.PREC.: 5,305
DIST.SUCC.: 10,748

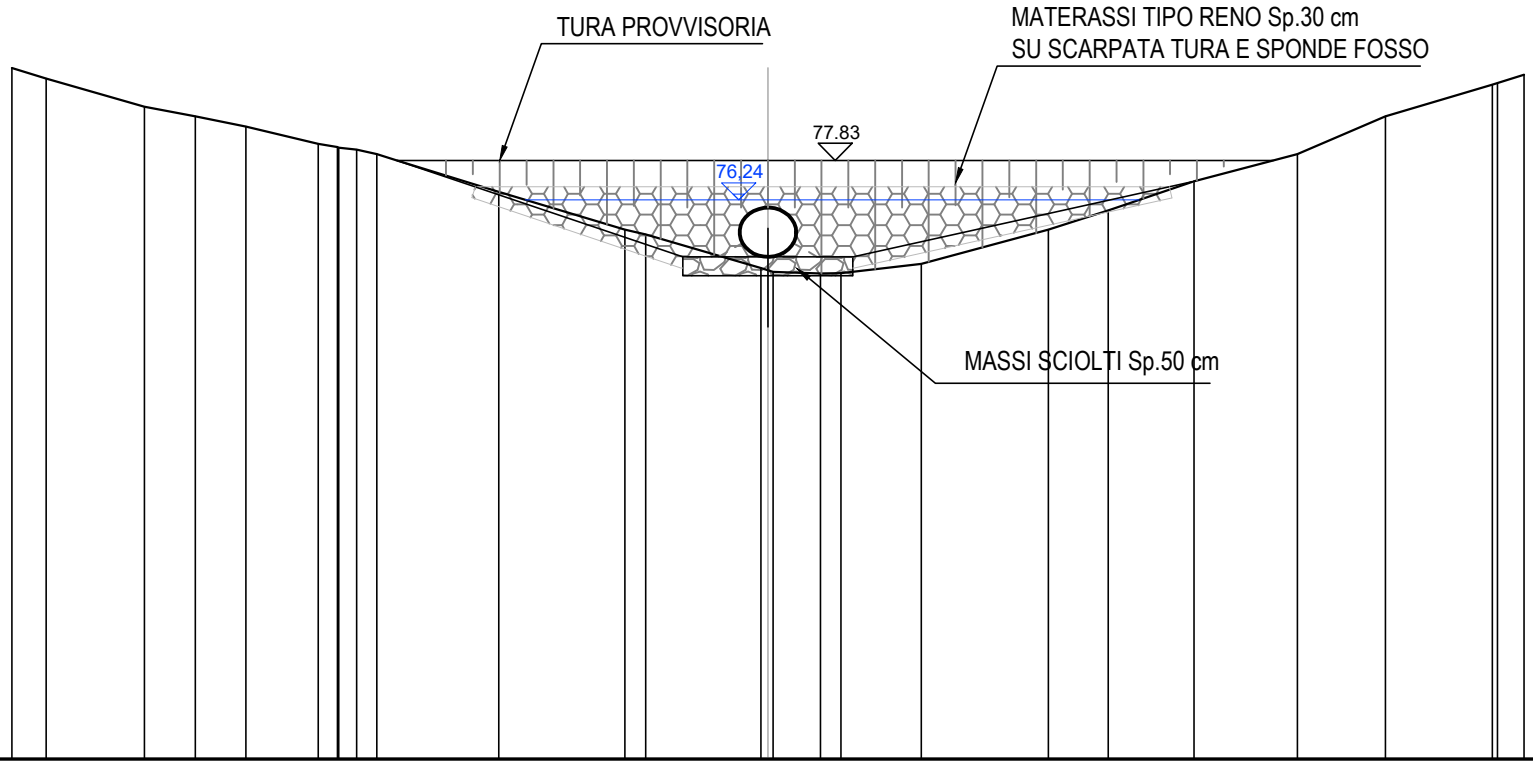

SCALA 1:200

QT.RIF. 62,000

QUOTE TERRENO	80,28	80,00	79,25	79,00	78,73	78,27	78,18	78,17	78,12	78,00	77,00	76,00	75,87	74,98	74,93	74,89	74,85	74,85	75,10	76,00	76,51	77,29	78,00	79,00	79,84	79,88	80,10
DIST.PARZIALI TERRENO	0,91	2,60	1,34	1,34	1,91	0,51	0,53	3,23	3,34	0,55	3,04	1,26	0,54	2,12	3,37	1,58	2,27	2,73	2,33	2,83	0,70						
QUOTE PROGETTO													75,82	75,28			75,28	74,95									
DIST.PARZIALI PROGETTO													0,80	4,50			0,51										

SEZIONE N.: 3
QT. PROGETTO: 74,112
DIST.PROG.: 16,054
DIST.PREC.: 10,748
DIST.SUCC.: 8,946

SCALA 1:200

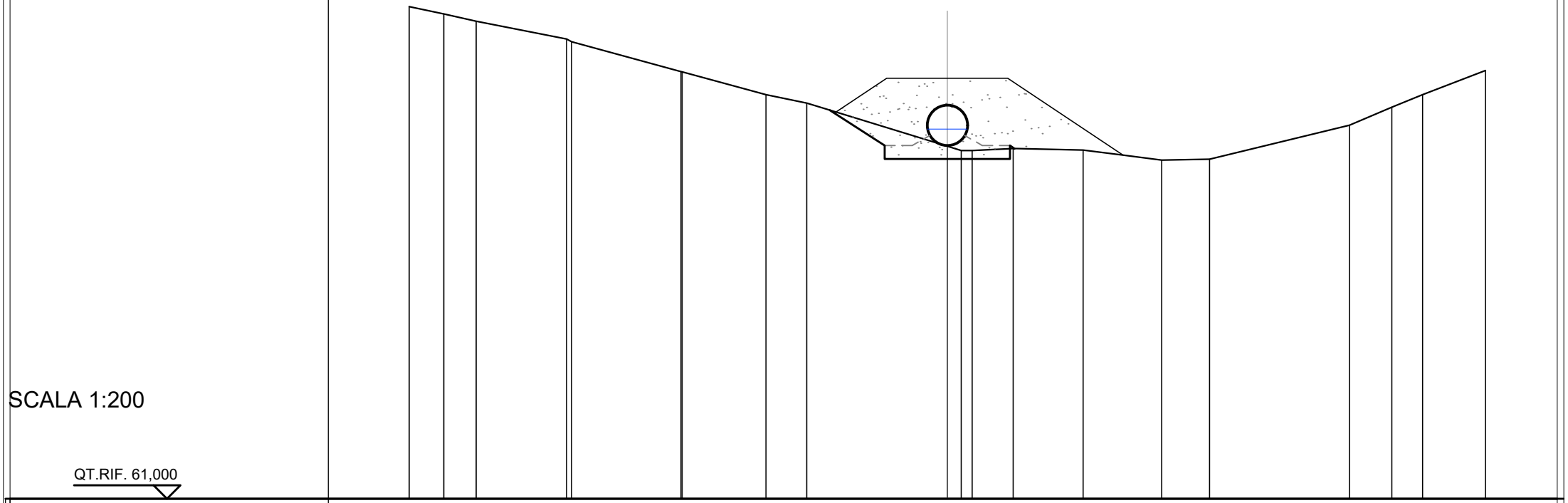

QUOTE TERRENO	79,27	79,00	78,73	78,06	77,97	76,86	76,85	76,00	75,69	74,09	73,93	73,93	74,00	73,94	73,57	73,61	74,87	75,54	76,00	76,90
DIST.PARZIALI TERRENO	1,29	1,21	3,36	4,07		3,12	1,52	5,22		0,52		1,52	2,60	2,92	1,78	5,20	1,57	1,14	2,34	
QUOTE PROGETTO									75,42	74,11			74,11	74,00						
DIST.PARZIALI PROGETTO									2,04	4,65										

SEZIONE N.: 4
QT. PROGETTO: 73,135
DIST.PROG.: 25,000
DIST.PREC.: 8,946
DIST.SUCC.: 5,282

SCALA 1:200

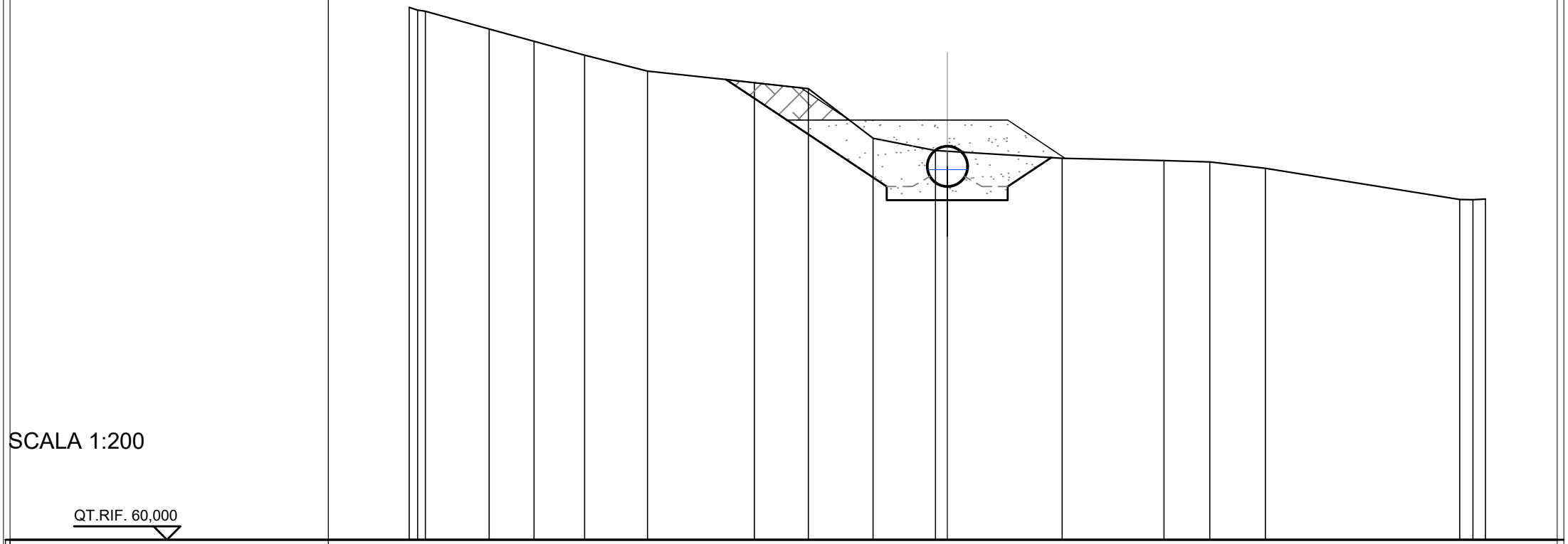

QUOTE TERRENO	79,80	79,70	79,66	79,00	78,54	78,02	77,44	77,00	76,78	74,94	74,48	74,45	74,19	74,10	74,06	73,82	72,66	72,65	72,68
DIST.PARZIALI TERRENO			2,37	1,67	1,87	2,34	3,97	2,01	2,40	2,32	4,27	3,78	1,70	2,07	7,22	0,49			
QUOTE PROGETTO								77,12		73,14		73,14	74,21						
DIST.PARZIALI PROGETTO								5,97		4,50		1,61							

SEZIONE N.: 5
QT. PROGETTO: 72,559
DIST.PROG.: 30,282
DIST.PREC.: 5,282
DIST.SUCC.: 13,697

SCALA 1:200

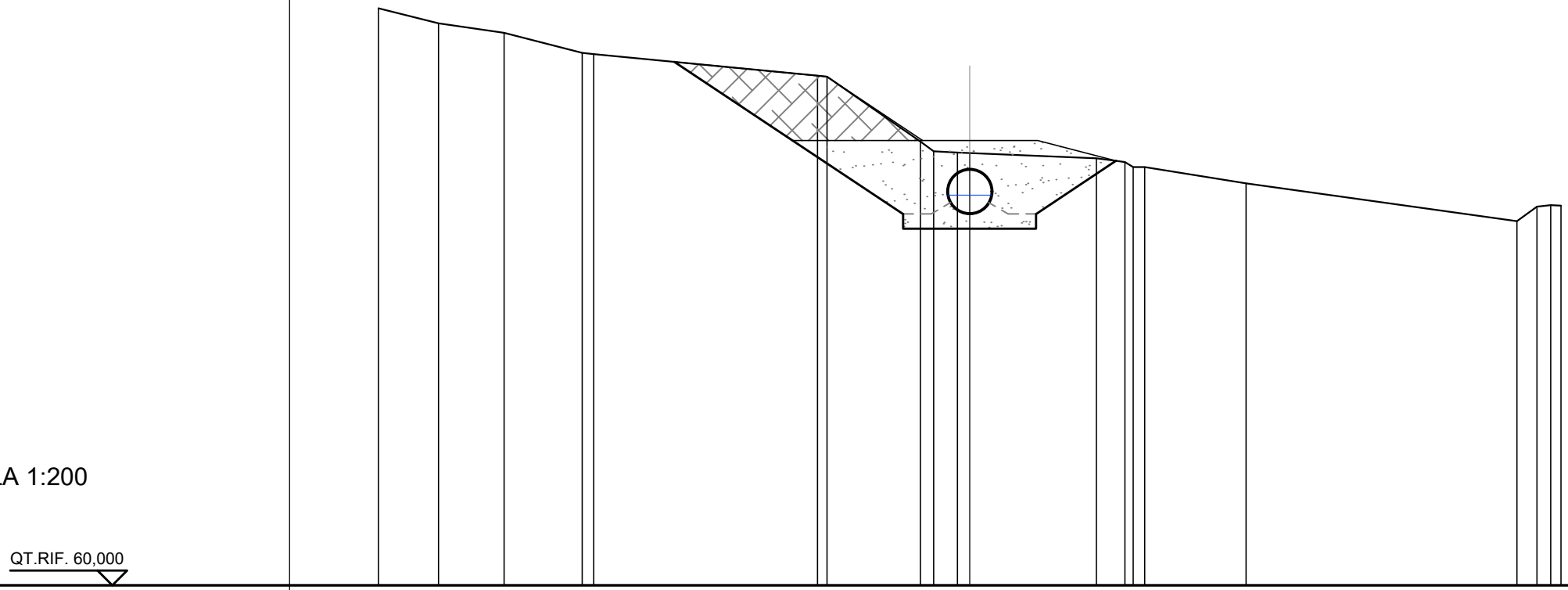

QUOTE TERRENO	79,50	79,00	78,68	78,00	77,96	77,23	77,19	75,01	74,67	74,63	74,61	74,43	74,31	74,14	74,14	73,59	72,31	72,80	72,85	72,84
DIST.PARZIALI TERRENO		2,04	2,22	2,65		7,57		3,16		0,81		4,29	0,96		3,43		9,17	0,67		
QUOTE PROGETTO						77,70		72,56			72,56		74,35							
DIST.PARZIALI PROGETTO							7,73			4,52		2,69								

SEZIONE N.: 6
QT. PROGETTO: 71,064
DIST.PROG.: 43,979
DIST.PREC.: 13,697
DIST.SUCC.: 9,791

SCALA 1:200

QT.RIF. 59,000

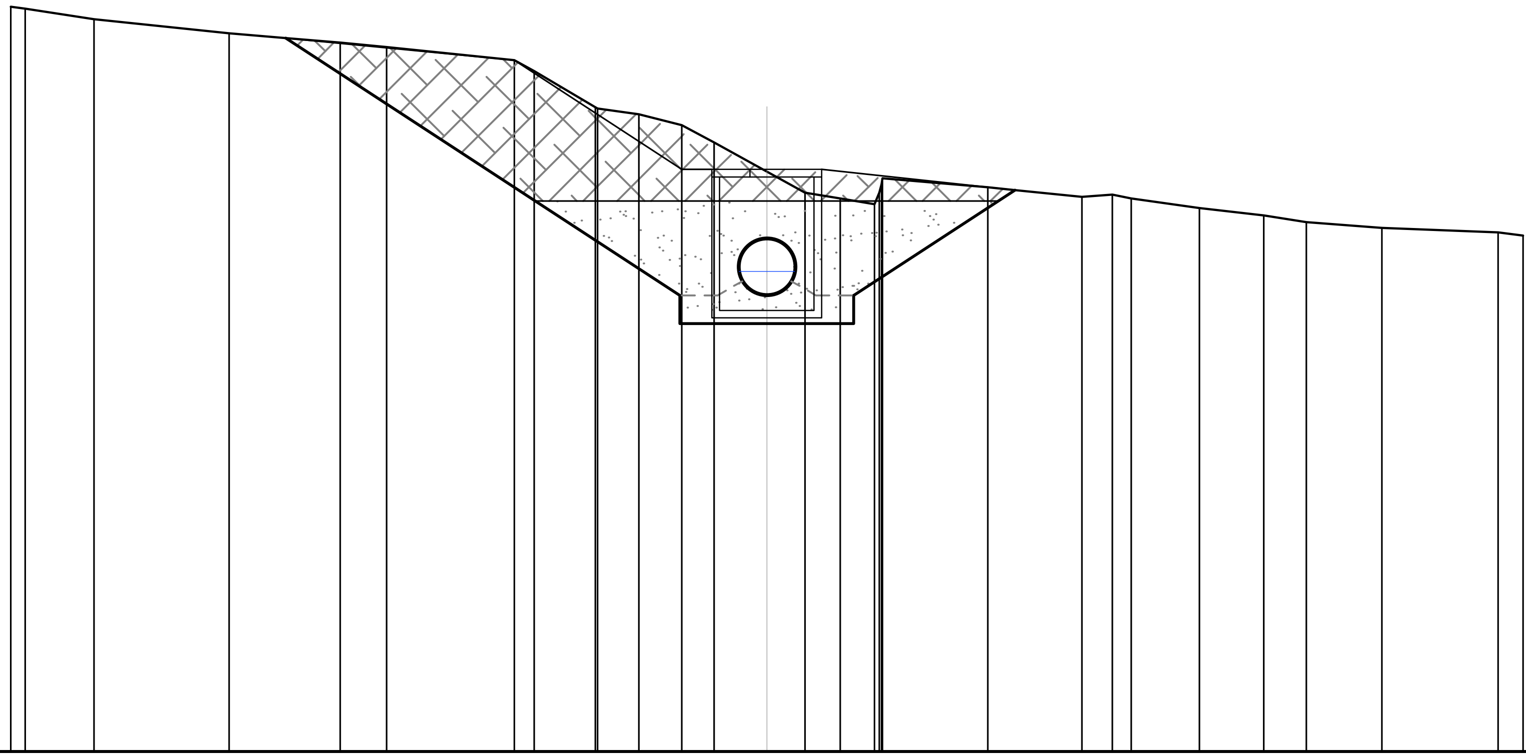

QUOTE TERRENO	78,70 78,65 78,37 78,00 77,75 77,63 77,29 77,00 76,04 76,01 75,86 75,57 75,12 74,34 73,78 73,63 73,48 73,78 74,00 74,16 73,92 73,67 73,73 73,63 73,38 73,18 73,00 72,85 72,73 72,65
DIST.PARZIALI TERRENO	1,82 3,58 2,94 1,23 3,38 0,52 1,62 1,09 1,14 0,86 1,39 1,01 0,94 0,90 2,78 2,49 0,80 0,51 1,80 1,71 1,13 2,00 3,08 0,66
QUOTE PROGETTO	77,87 71,06 71,06 73,85
DIST.PARZIALI PROGETTO	10,42 4,60 4,26

SEZIONE N.: 7
QT. PROGETTO: 69,537
DIST.PROG.: 53,769
DIST.PREC.: 9,791
DIST.SUCC.: 6,231

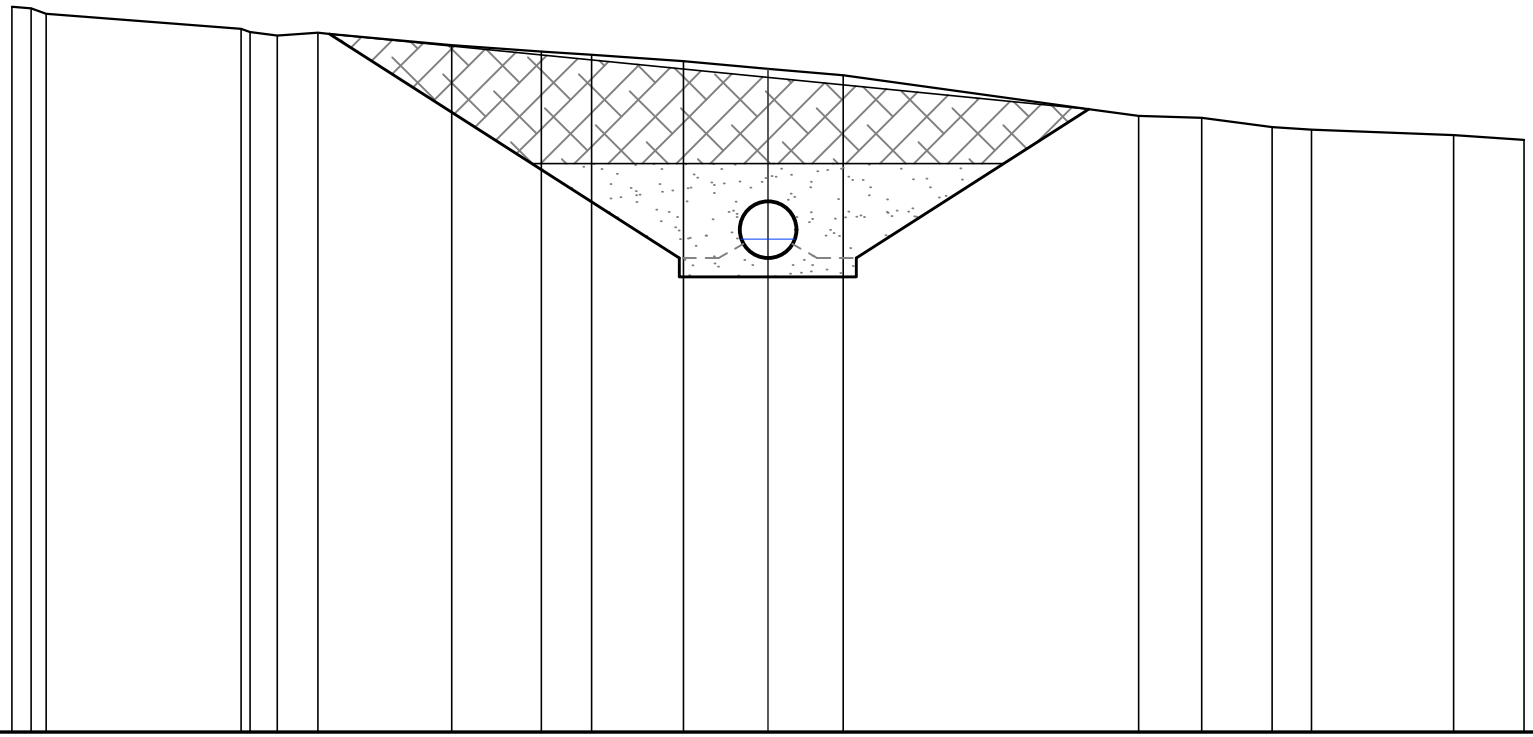

SCALA 1:200

QT.RIF. 57,000

QUOTE TERRENO			75,60	75,51	75,42	75,50	75,17	75,00	74,91	74,74	74,55	74,37	73,29	73,25	73,00	72,94	72,79	72,67
DIST.PARZIALI TERRENO	5,16		0,72		1,07	3,54	2,37	1,33	2,43	2,24	1,99	7,82	1,66	1,86	1,04	3,77	1,86	
QUOTE PROGETTO						75,47				69,54		69,54		73,48				
DIST.PARZIALI PROGETTO						9,26				4,68		6,15						

SEZIONE N.: 8
QT. PROGETTO: 68,566
DIST.PROG.: 60,000
DIST.PREC.: 6,231
DIST.SUCC.: 10,000

SCALA 1:200

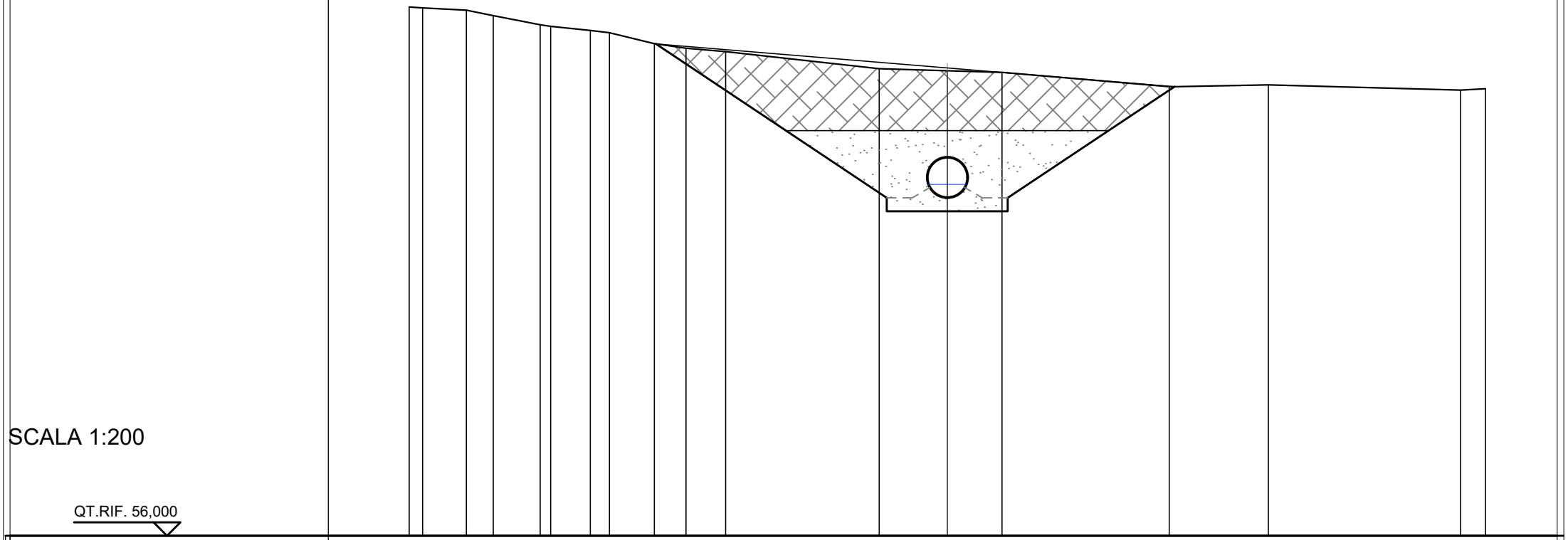

QUOTE TERRENO		75,34	75,00	74,94	74,79	74,70	74,29	74,13	74,00		73,37	73,29	73,23		72,70	72,76		72,56	72,62
DIST.PARZIALI TERRENO	1,00	1,74		1,48	0,71	1,67	1,18	1,47	5,70		2,53	2,04	6,22		3,68	7,15		0,92	
QUOTE PROGETTO							74,28				68,57		68,57		72,70				
DIST.PARZIALI PROGETTO									8,57			4,50		6,20					

SEZIONE N.: 9
QT. PROGETTO: 67,006
DIST.PROG.: 70,000
DIST.PREC.: 10,000
DIST.SUCC.: 10,000

SCALA 1:200

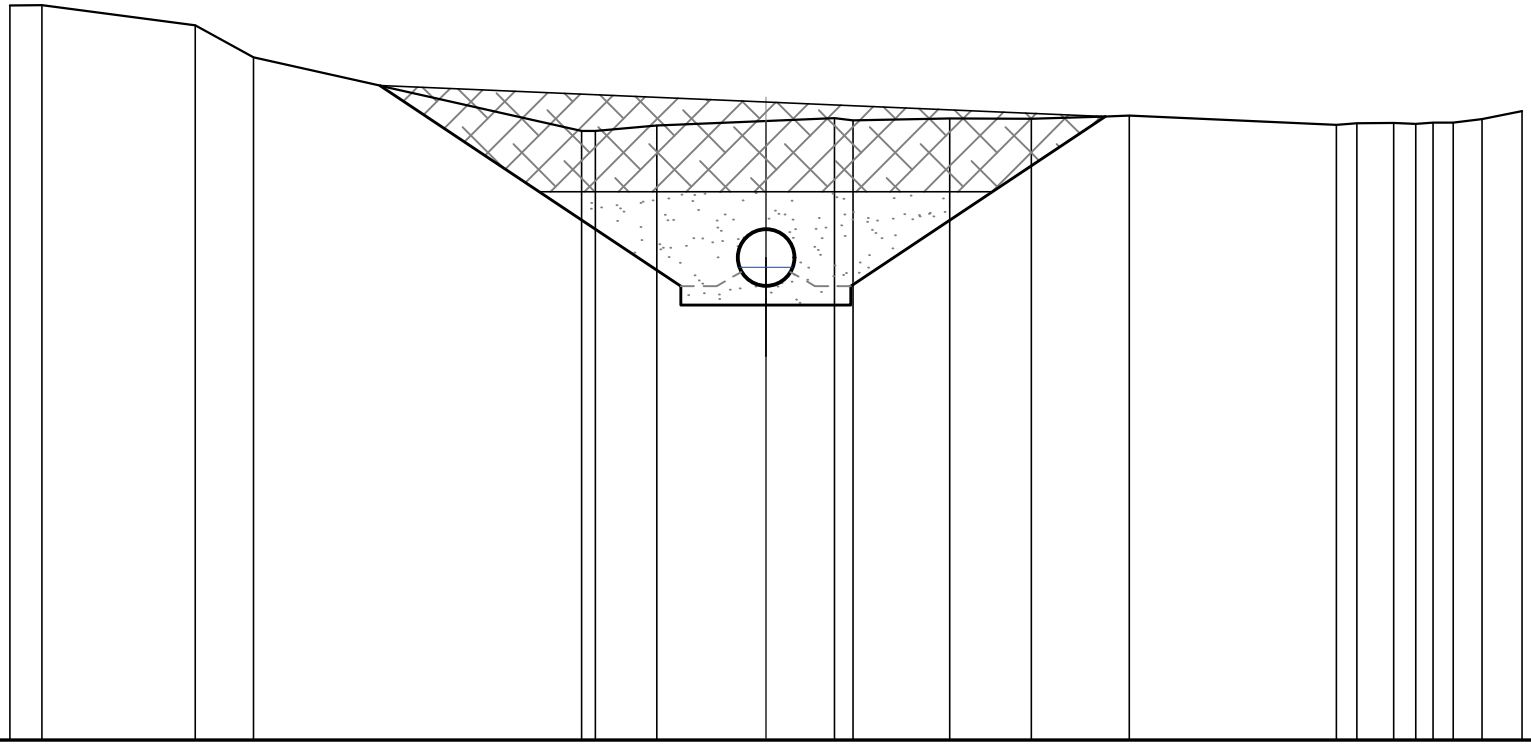

QUOTE TERRENO	74,43	74,44		73,91	73,06			71,11	71,11	71,26	71,38	71,45	71,39	71,44	71,43	71,52		71,27	71,31	71,32	71,30	71,33	71,34	71,42	71,64
DIST.PARZIALI TERRENO	0,85	4,05		1,55	8,67				1,62	2,89	1,81	0,49	2,56	2,15	2,59	5,47		0,55	0,98	0,58		0,54	0,76	1,06	
QUOTE PROGETTO							72,31				67,01			67,01			71,50								
DIST.PARZIALI PROGETTO								7,95				4,50			6,73										

SEZIONE N.: 10
QT. PROGETTO: 65,447
DIST.PROG.: 80,000
DIST.PREC.: 10,000
DIST.SUCC.: 9,279

SCALA 1:200

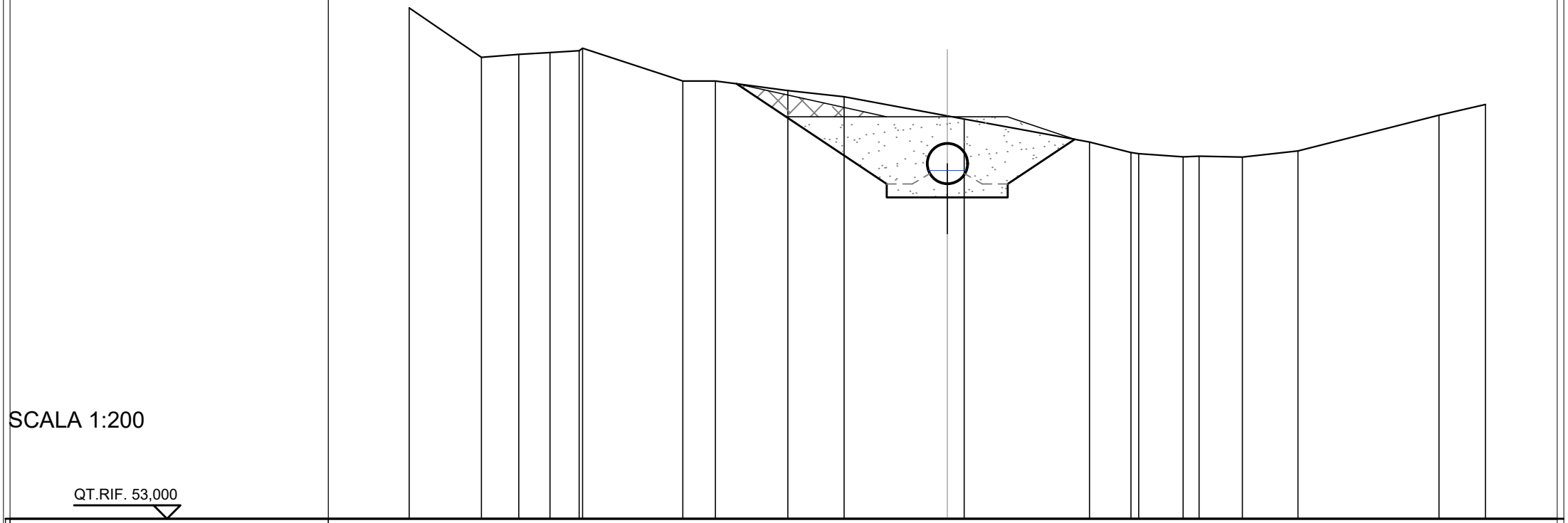

QUOTE TERRENO		70,16	70,26	70,33	70,40	70,49	69,27	69,28	68,91	68,69	67,98	67,86	67,00	66,61	66,57	66,46	66,48	66,44	66,68	68,00	68,40
DIST.PARZIALI TERRENO	2,69	1,38	1,16	1,08	3,72		1,21	2,69	2,09	3,84	0,63	4,65	1,54	1,65		0,59	1,60	2,07	5,24	1,73	
QUOTE PROGETTO								69,17		65,45		65,45	67,10								
DIST.PARZIALI PROGETTO									5,58		4,50		2,48								

SEZIONE N.: 11
QT. PROGETTO: 64,000
DIST.PROG.: 89,279
DIST.PREC.: 9,279
DIST.SUCC.: 5,000

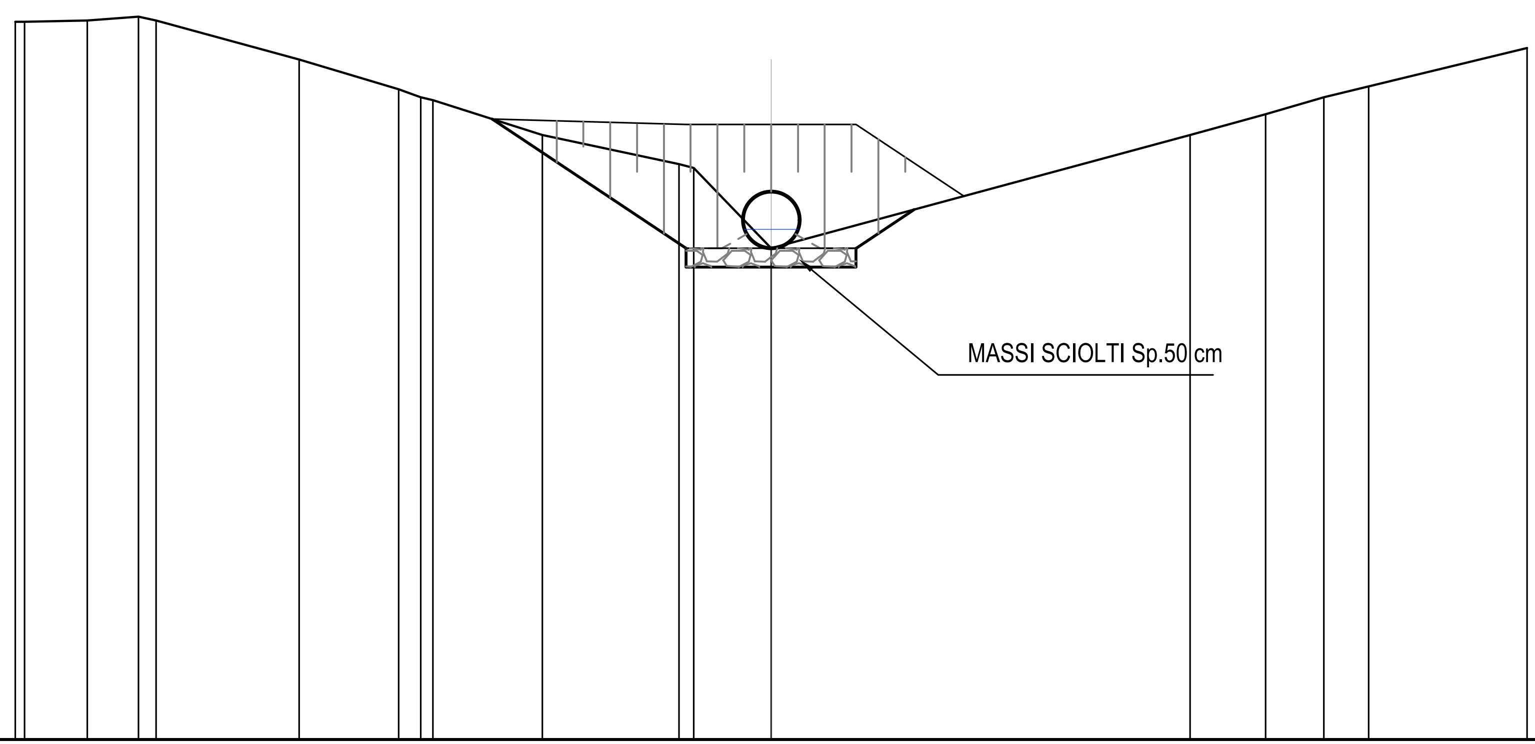

SCALA 1:200

QT.RIF. 51,000

QUOTE TERRENO	70,04	70,13	70,03	69,00	68,21	68,00	67,92	67,00	66,23	66,13	64,00	67,00	67,55	68,00	68,29	69,31			
DIST.PARZIALI TERRENO	1,66	1,35	3,78	2,63	0,58	2,89	3,61	2,05	11,08	2,00	1,54	1,19	4,19						
QUOTE PROGETTO	67,42	64,00	64,00	65,03															
DIST.PARZIALI PROGETTO	5,13	4,50	1,54																

SEZIONE N.: 12
QT. PROGETTO: 63,468
DIST.PROG.: 94,279
DIST.PREC.: 5,000

SCALA 1:200

QT.RIF. 51,000

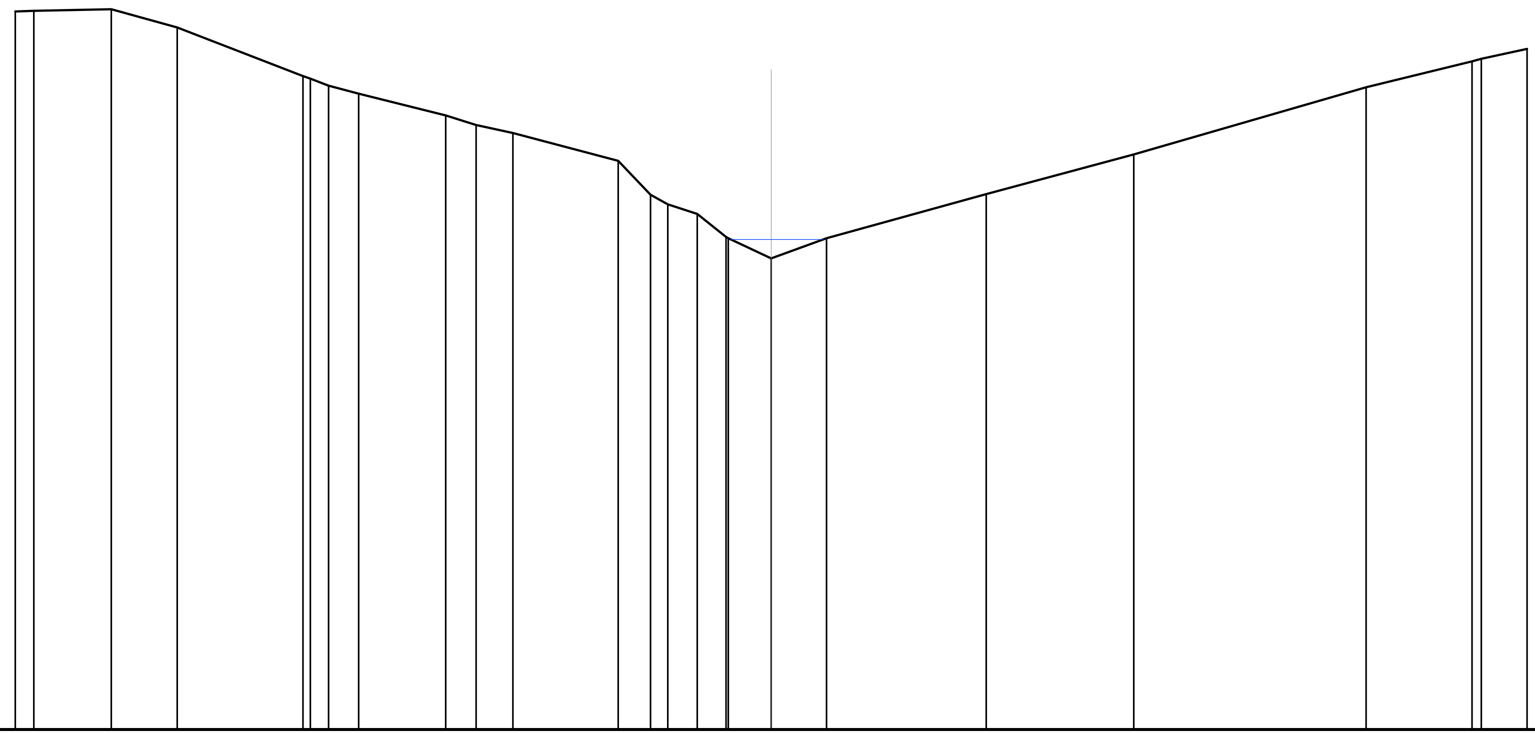

QUOTE TERRENO	70,01 70,02 70,07 69,59 68,29 68,23 68,04 67,83 67,26 67,00 66,79 66,05 65,16 64,90 64,65 64,04 64,00 63,47 64,00 65,17 66,22 68,00 68,69 68,76 69,02
DIST.PARZIALI TERRENO	0,50 2,05 1,74 3,33 0,49 0,79 2,31 0,80 0,98 2,78 0,86 0,78 0,76 1,13 1,47 4,22 3,90 6,14 2,81 1,21
QUOTE PROGETTO	66,92 63,47 63,47 64,75
DIST.PARZIALI PROGETTO	5,17 4,50 1,92