PIANTA FONDAZIONE
(SCALA 1:25)

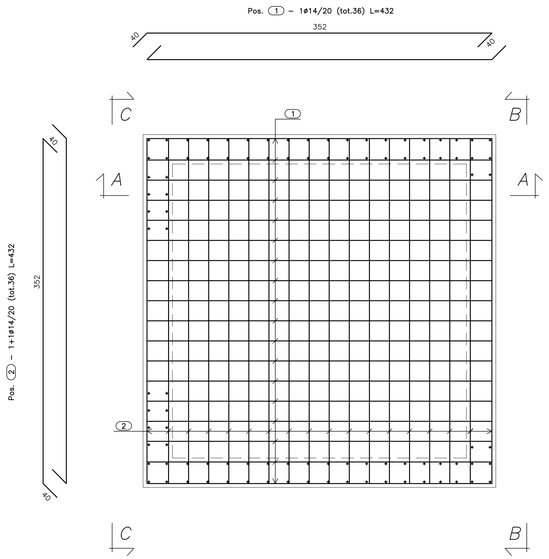

PIANTA SPICCATO
(SCALA 1:25)

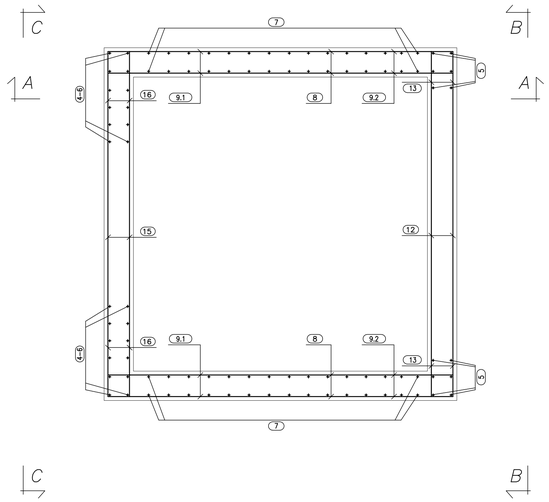

VISTA. C–C
(SCALA 1:25)

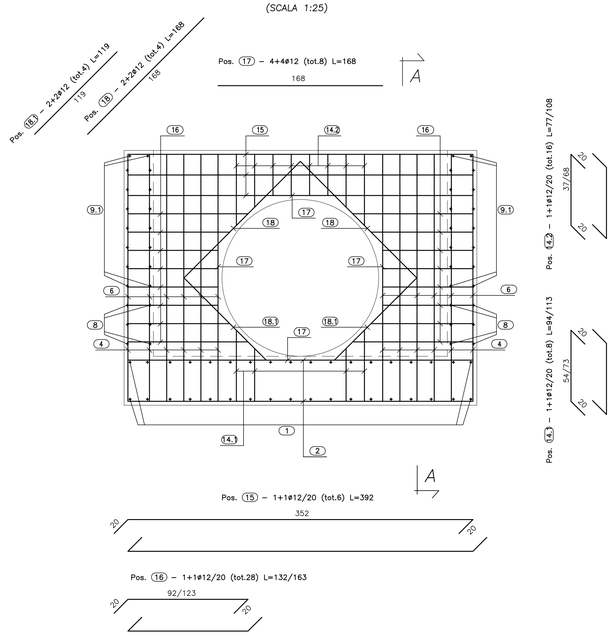

SEZ. A–A
(SCALA 1:25)

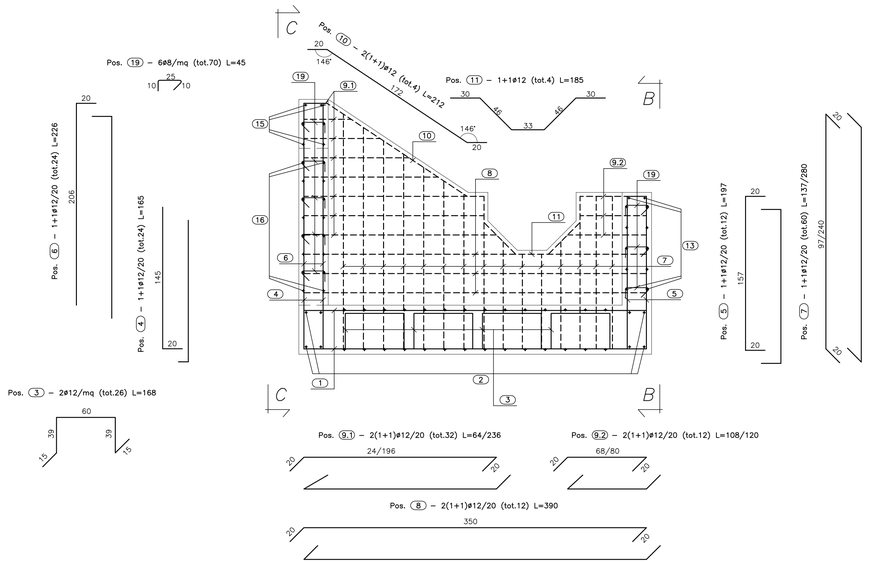

VISTA. B–B
(SCALA 1:25)

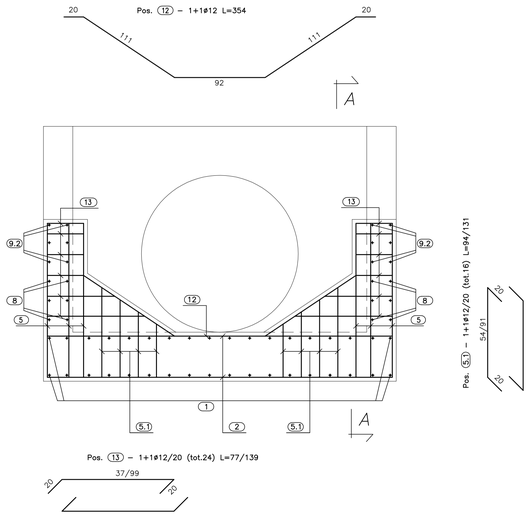

CALCESTRUZZO (UNI EN 206–1):

MAGRONI:
- *CLASSE DI RESISTENZA C12/15*

STRUTTURE DI FONDAZIONE/ELEVAZIONE:
- *CLASSE DI RESISTENZA C25/30 (UNI 9858)*
- *CLASSE DI ESPOSIZIONE XC2 (UNI EN 206–1)*
- *CLASSE DI CONSISTENZA S4 (UNI 9418)*
- *COPRIFERRO 40mm*

DIAMETRO MAX DEGLI AGGREGATI 32 mm

ACCIAIO PER C.A.:
- *Fe B 44 K Controllato in stabilimento saldabile*

ACCIAIO PER TUBI ARMCO:
- *TIPOLOGIA Fe 360 B*
- *BULLONI Classe 8.8*
- *ZINCATURA applicata a caldo con incidenza non inferiore a 305 g/mq per faccia*

ANAS S.p.A.
DIREZIONE CENTRALE PROGRAMMAZIONE PROGETTAZIONE

PA 12/09
CORRIDOIO PLURIMODALE TIRRENICO - NORD EUROPA
ITINERARIO AGRIGENTO - CALTANISSETTA - A19
S.S. N° 640 "DI PORTO EMPEDOCLE"
AMMODERNAMENTO E ADEGUAMENTO ALLA CAT. B DEL D.M. 5.11.2001
Dal km 44+000 allo svincolo con l'A19

PROGETTO ESECUTIVO

Contraente Generale: Empedocle 2 s.c.p.a.

OPERE IDRAULICHE
OPERE IDRAULICHE VIABILITA' INTERFERITA - Tronco 30
Tombino DN1500_pr.0+095.72 - Armatura Sbocco

Codice Unico Progetto (CUP) : F91B09000070001
Codice Elaborato:
PA12_09 - E 0 9 0 I N 2 3 0 T T 3 0 H B Z 0 0 7 A Scala: 1:25

REV.	DATA	DESCRIZIONE	REDATTO	VERIFICATO	APPROVATO	AUTORIZZATO
F						
E						
D						
C						
B						
A	Aprile 2011	EMISSIONE	A. SALVAGO	A. TURSO	M. LITI	P. PAGLINI

Responsabile del procedimento: Ing. MAURIZIO ARAMINI

Il Progettista: Dott. Ing. GIAN LUCA MENCHINI – ORDINE DEGLI INGEGNERI DI FIRENZE N° 4533

Il Consulente Specialista: Dott. Ing. TURSO Adriano n° 1400 – ORDINE INGEGNERI PROVINCIA DI SAVONA – Sezione A – Settore Ingegneria Civile e Ambientale – Istituto Nazionale di Ingegneria

Il Coordinatore per la sicurezza in fase di progetto: Dott. Ing. ALESSANDRO SALVAGO de GENNARO – ORDINE INGEGNERI ROMA N° 14853

Il Direttore dei lavori: Dott. Ing. PEPPINO MARASCIO – ORDINE INGEGNERI ROMA N° 14447