PIANTA
(SCALA 1:50)

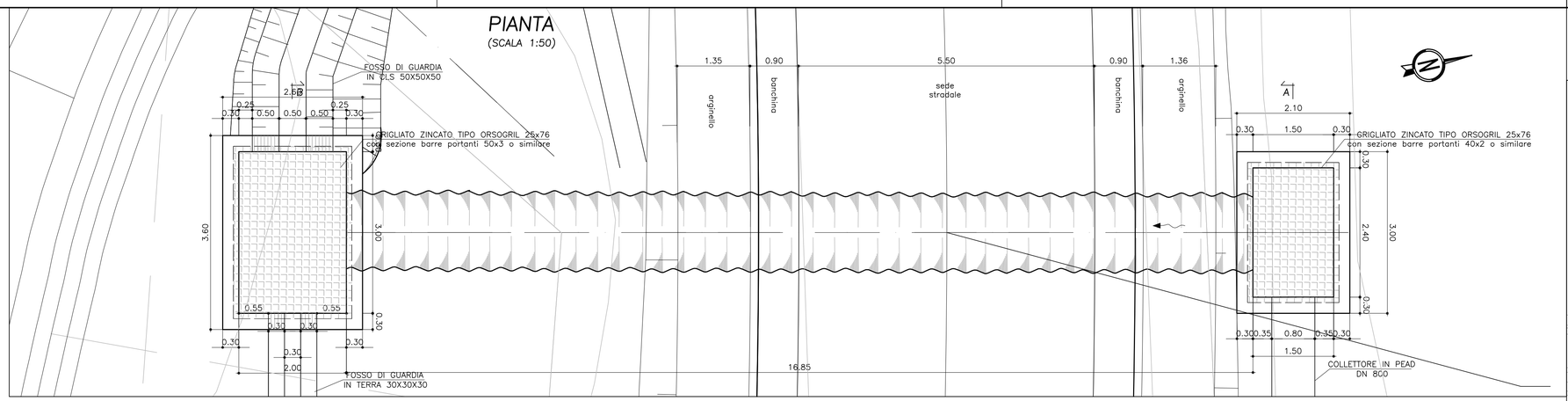

PROFILO
(SCALA 1:50)

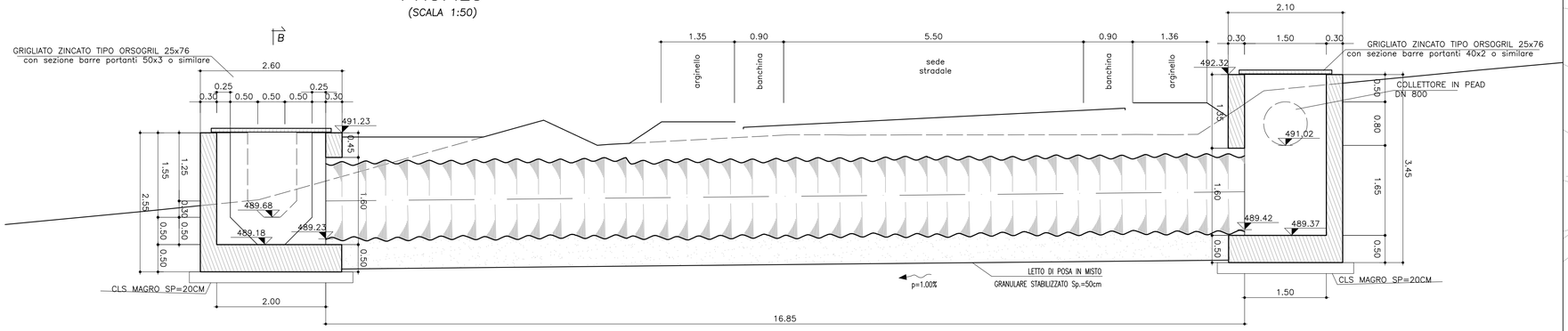

INQUADRAMENTO
(SCALA 1:500)

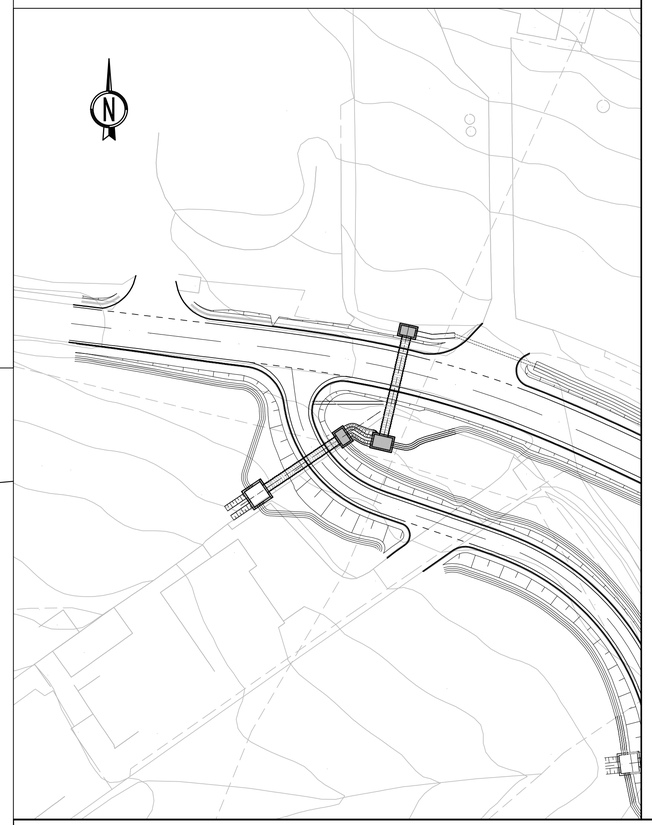

SEZ. A–A
(SCALA 1:50)

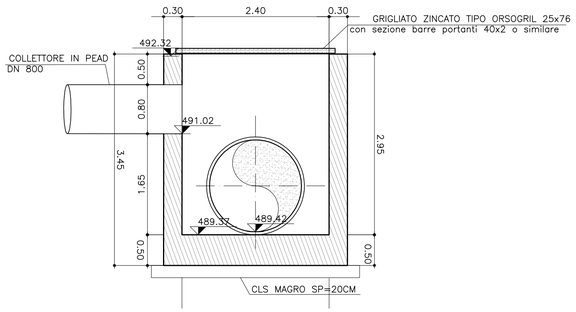

SEZ. B–B
(SCALA 1:50)

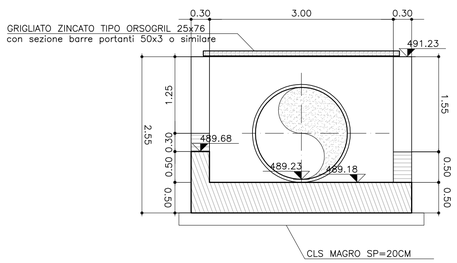

CALCESTRUZZO (UNI EN 206–1):

MAGRONI:
- CLASSE DI RESISTENZA C12/15

STRUTTURE DI FONDAZIONE/ELEVAZIONE:
- CLASSE DI RESISTENZA C25/30 (UNI 9858)
- CLASSE DI ESPOSIZIONE XC2 (UNI EN 206–1)
- CLASSE DI CONSISTENZA S4 (UNI 9418)
- COPRIFERRO 40mm

DIAMETRO MAX DEGLI AGGREGATI 32 mm

ACCIAIO PER C.A.:
- Fe B 44 K Controllato in stabilimento saldabile

ACCIAIO PER TUBI ARMCO:
- TIPOLOGIA Fe 360 B
- BULLONI Classe 8.8
- ZINCATURA applicata a caldo con incidenza non inferiore a 305 g/mq per faccia

DETTAGLIO PIASTRA ONDULATA PER TOMBINO METALLICO

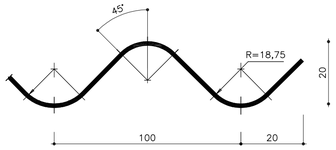

# SEZIONE TIPO GRIGLIATO
B = 150 cm

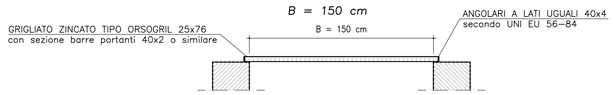

# SEZIONE TIPO GRIGLIATO
B = 200 cm

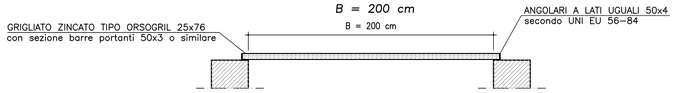

SEZIONE TRASVERSALE TIPO TUBO ARMCO
TRINCEA

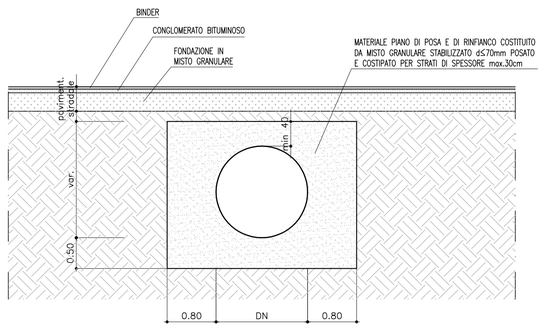

ANAS S.p.A.
DIREZIONE CENTRALE PROGRAMMAZIONE PROGETTAZIONE

PA 12/09
CORRIDOIO PLURIMODALE TIRRENICO - NORD EUROPA
ITINERARIO AGRIGENTO - CALTANISSETTA - A19
S.S. N° 640 "DI PORTO EMPEDOCLE"
AMMODERNAMENTO E ADEGUAMENTO ALLA CAT. B DEL D.M. 5.11.2001
Dal km 44+000 allo svincolo con l'A19

PROGETTO ESECUTIVO

Contraente Generale: Empedocle s.c.p.a.

OPERE IDRAULICHE
OPERE IDRAULICHE VIABILITA' INTERFERITA - Tronco 31
Tombino DN 1500_pr.0+316.29 - Carpenteria

Codice Unico Progetto (CUP) : F91B09000070001

Codice Elaborato:

PA12_09 - E	0 9 1	I N 2 3 1	T T 3 2	H B X	0 0 5	A	Scala: Varie

REV.	DATA	DESCRIZIONE	REDATTO	VERIFICATO	APPROVATO	AUTORIZZATO
F						
E						
D						
C						
B						
A	Aprile 2011	EMISSIONE	A. SALVAGO	A. TURSO	M. LITI	P. PAGLINI

Responsabile del procedimento: Ing. MAURIZIO ARAMINI

Il Progettista: Dott. Ing. GIAN LUCA MENCHINI – ORDINE DEGLI INGEGNERI DI FIRENZE N° 4533

Il Consulente Specialistico: Dott. Ing. TURSO Adriano – ORDINE INGEGNERI PALERMO – N° 1400 – Settore: Idraulica – Opere idrauliche – Idrologia – Idrauliche

Dott. Geol. D'ANGELO MAURIZIO N. 1607 – ORDINE REGIONALE DEI GEOLOGI DI SICILIA

Il Coordinatore per la sicurezza in fase di progetto: Dott. Ing. ALESSANDRO SALVATO de GENNARO – ORDINE INGEGNERI ROMA N° 14853

Il Direttore dei lavori: Dott. Ing. PEPPINO MARASCIO – ORDINE INGEGNERI ROMA N° 14447