CARPENTERIA MURO TIPO 2, CONCIO 1

SEZIONE A-A
SCALA (1:50)

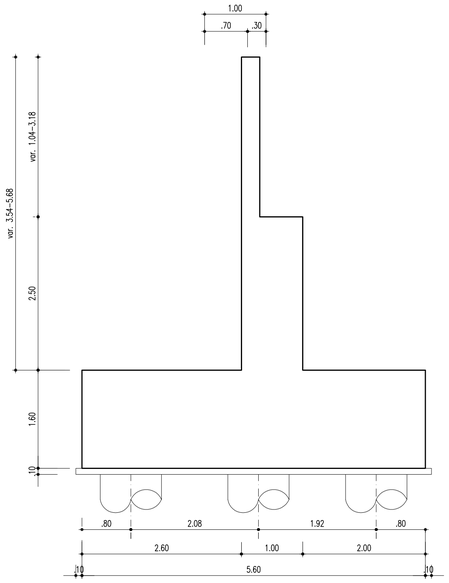

PROFILO LONGITUDINALE
SCALA (1:50)

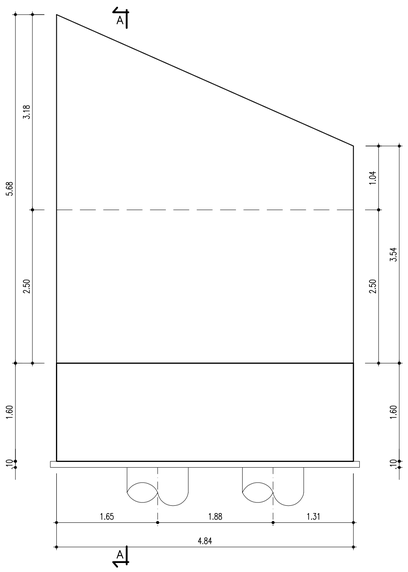

PIANTA
SCALA (1:50)

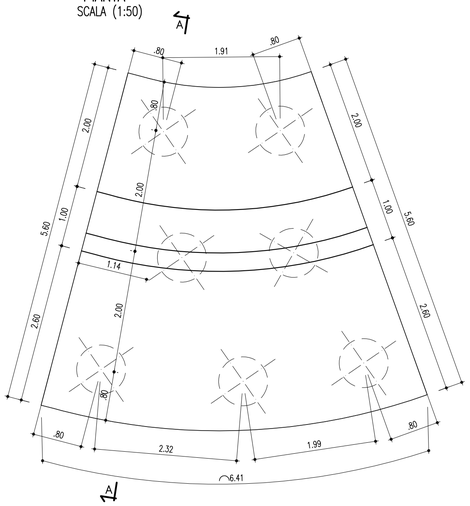

CONGLOMERATO CEMENTIZIO ORDINARIO				
Elemento Strutturale	Copriferro minimo (cm)	Classi di resistenza (MPa)	Classi di esposizione	Classi di consistenza
CLS DI PULIZIA E LIVELLAMENTO	-	C12/15	-	-
FONDAZIONI MURI	3.5	C25/30	XC2	S3 - S4
ELEVAZIONE MURI	3.5	C25/30	XC2	S3 - S4

ARMATURE PER C.A.

ACCIAIO AD ADERENZA MIGLIORATA CONTROLLATO
IN STABILIMENTO AVENTE LE SEGUENTI
CARATTERISTICHE:
- B450C
- fy/fyk ≤ 1.35
- (ft/fy) medio ≥ 1.15

fy = Singolo valore tensione di snervamento
fyk = Valore caratteristico di riferimento
ft = Singolo valore tensione di rottura

ARMATURA MURO TIPO 2, CONCIO 1

SEZIONE A-A
SCALA (1:50)

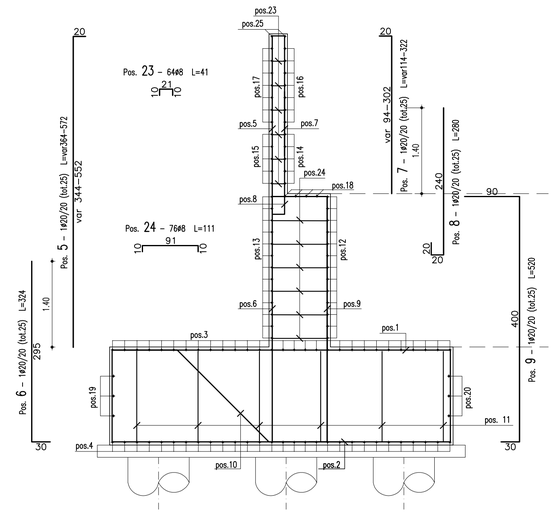

PROFILO LONGITUDINALE
SCALA (1:50)

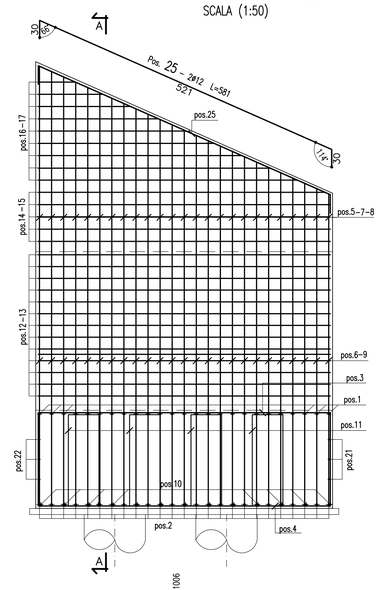

PIANTA
SCALA (1:50)

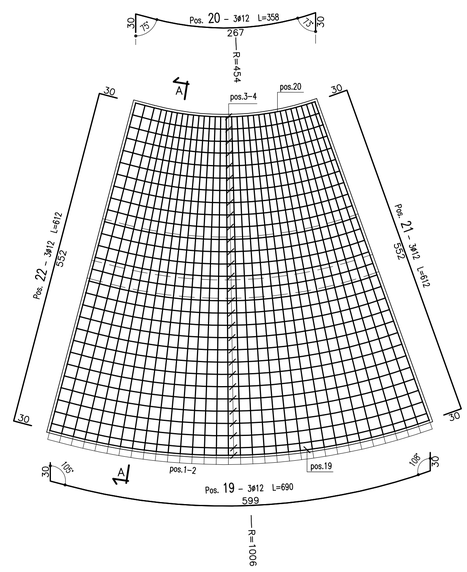

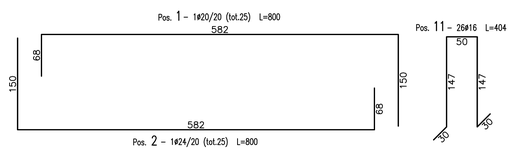

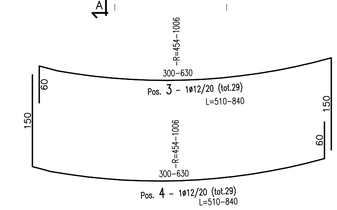

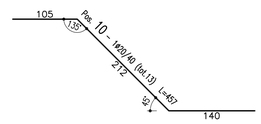

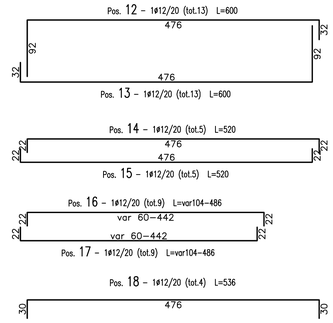

PALO FONDAZIONE TIPO 2-CONCIO 1 - Ø 800 L=24m - tot n° 7

(SCALA 1 : 50)

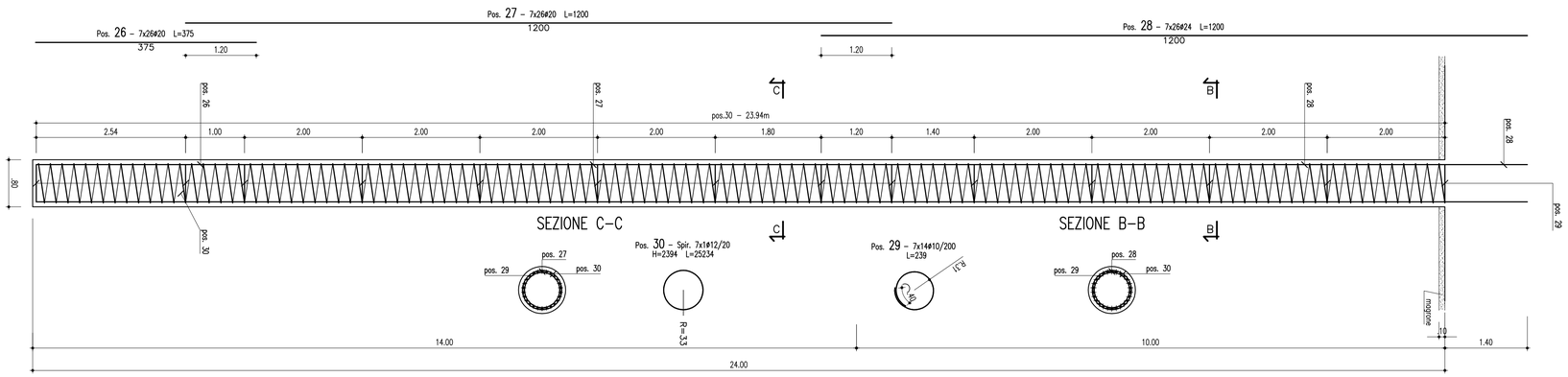

Ultima posizione : 30

ANAS S.p.A.
DIREZIONE CENTRALE PROGRAMMAZIONE PROGETTAZIONE

PA 12/09
CORRIDOIO PLURIMODALE TIRRENICO - NORD EUROPA
ITINERARIO AGRIGENTO - CALTANISSETTA - A19
S.S. N° 640 "DI PORTO EMPEDOCLE"
AMMODERNAMENTO E ADEGUAMENTO ALLA CAT. B DEL D.M. 5.11.2001
Dal km 44+000 allo svincolo con l'A19

PROGETTO ESECUTIVO

Contraente Generale: Empedocle s.c.p.a.

OPERE D'ARTE MINORI - MURI IN C.A.

MU. 81 - Muro di controripa 117.75 mt - da 19+816.54 (Tronco 37) a 0+010,000 (Tronco 39)
Armatura muri: Armatura muro tipo 2 - concio 1

Codice Unico Progetto (CUP) : F91B09000070001
Codice Elaborato:
PA12_09 - E 0 9 7 I N 2 3 7 M U 8 1 6 B B 2 2 3 A
Scala: 1:50

REV.	DATA	DESCRIZIONE	REDATTO	VERIFICATO	APPROVATO	AUTORIZZATO
F						
E						
D						
C						
B						
A	Aprile 2011	EMISSIONE	L.BOCCUNI	A.TURSO	M. LITI	P. PAGLINI

Responsabile del procedimento: Ing. MAURIZIO LAMANNA

Il Progettista: Dott. Ing. GIAN LUCA MENCHINI - ORDINE DEGLI INGEGNERI DI FIRENZE N° 4533
Il Consulente per la Geologia: ORDINE INGEGNERI PROVINCIA DI SALERNO Dott. Geol. TURSO Adriano n° 1400 - Settore Ingegneria Geotecnica, Idraulica, Ambiente, Informazione
ORDINE REGIONALE DEI GEOLOGI DI SICILIA Dott. Geol. D'ANGELO MAURIZIO N. 1607
Il Coordinatore per la sicurezza in fase di progetto: Dott. Ing. ALESSANDRO SALVATO GERMANÀ - ORDINE INGEGNERI ROMA N° 14853
Il Direttore dei lavori: Dott. Ing. PEPPINO MARASCIO - ORDINE INGEGNERI ROMA N° 14447