SEZIONE D–D
scala 1:100

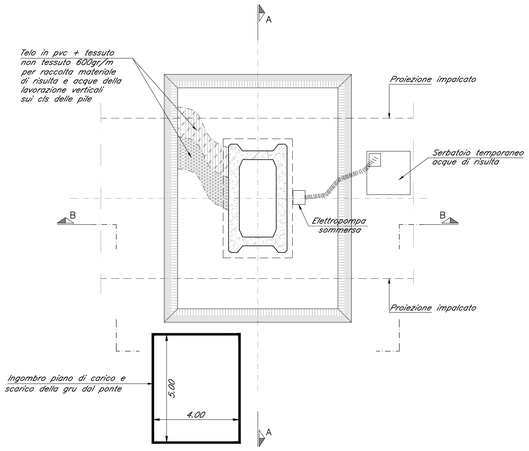

SEZIONE PILA
scala 1:100

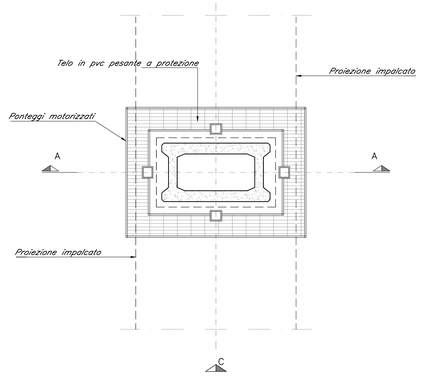

PIANTA IMPALCATO
scala 1:100

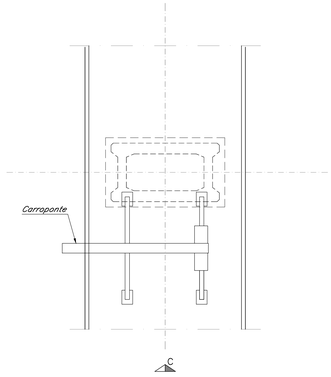

SEZIONE B–B
scala 1:100

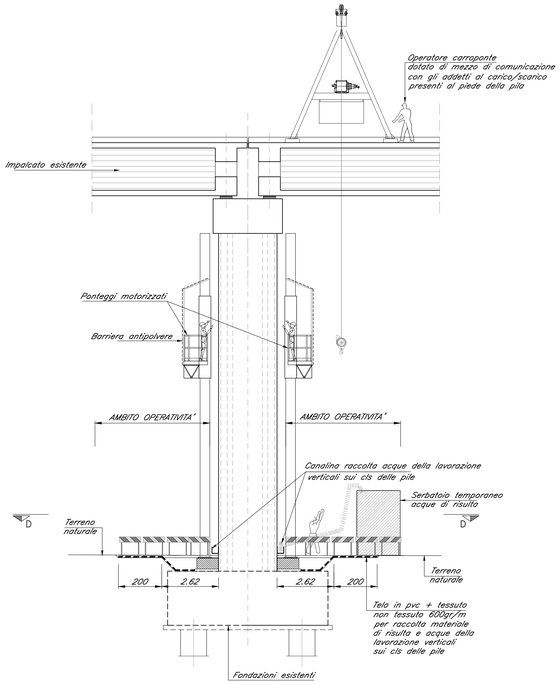

SEZIONE A–A
scala 1:100

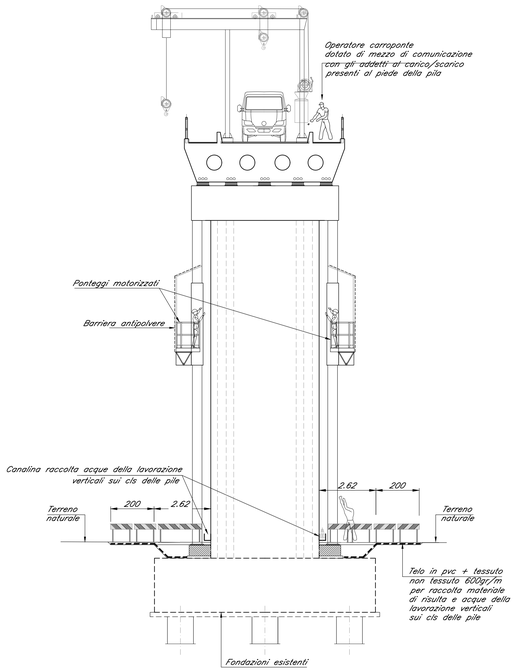

VISTA C–C
scala 1:100

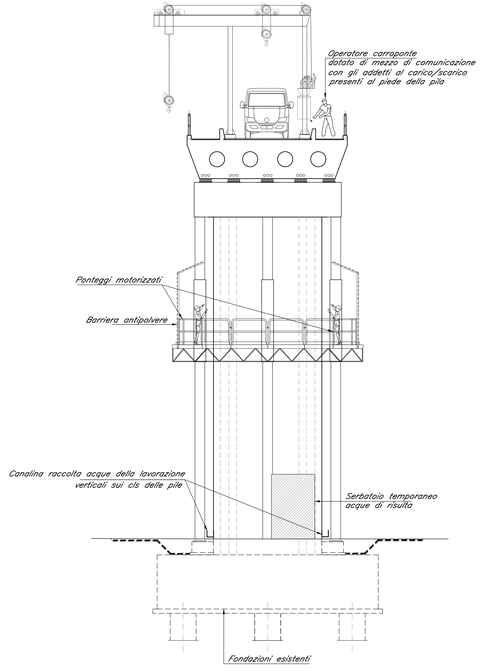

COMMITTENTE:

RFI RETE FERROVIARIA ITALIANA
GRUPPO FERROVIE DELLO STATO ITALIANE
DIREZIONE INVESTIMENTI
DIREZIONE PROGRAMMI INVESTIMENTI
DIRETTRICE SUD - PROGETTO ADRIATICA

PROGETTAZIONE:

ITALFERR
GRUPPO FERROVIE DELLO STATO ITALIANE

DIREZIONE TECNICA

U.O. OPERE CIVILI E GESTIONE DELLE VARIANTI

PROGETTO DEFINITIVO

Nuova linea Ferrandina - Matera La Martella per il collegamento di Matera con la rete ferroviaria nazionale

NUOVA LINEA FERRANDINA - MATERA LA MARTELLA

Disegno tipologico - Schema per lavorazioni di risanamento pile

SCALA: 1:100

COMMESSA	LOTTO	FASE	ENTE	TIPO DOC.	OPERA/DISCIPLINA	PROGR.	REV.
IA5F	01	D	09	BA	VI0000	003	A

Rev.	Descrizione	Redatto	Data	Verificato	Data	Approvato	Data	Autorizzato Data
A	EMISSIONE ESECUTIVA	S. FANTONI	LUGLIO 2019	S. DI SPIGNO	LUGLIO 2019	F. GERNONE	LUGLIO 2019	A. VITTOZZI LUGLIO 2019

FIRMATO IN ALTA
V.S. Sono stati rimossi dal documento ai sensi della Legge Regionale 12/2005 e dell'Art. 5 del Regolamento Ordine degli Ingegneri della Provincia di Roma n° 4/2010

n. Elab.: