SEZ. A–A
(SCALA 1:25)

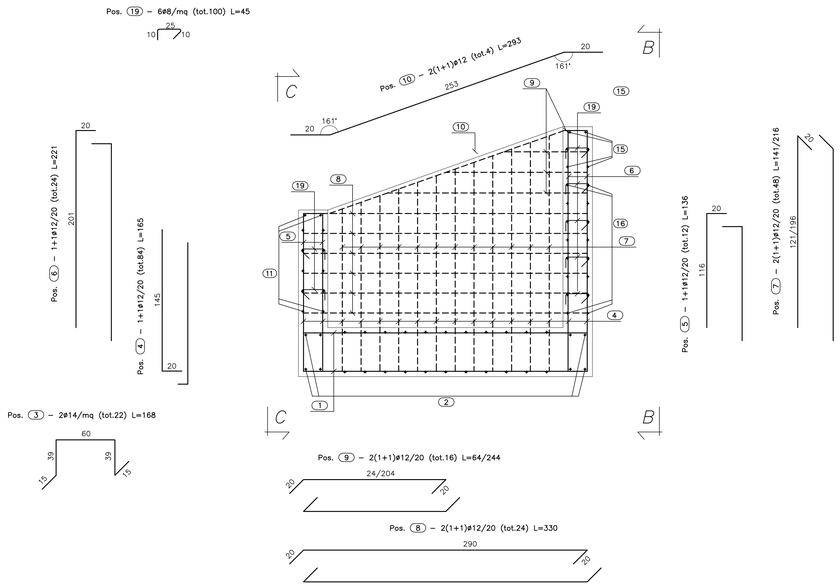

VISTA. B–B
(SCALA 1:25)

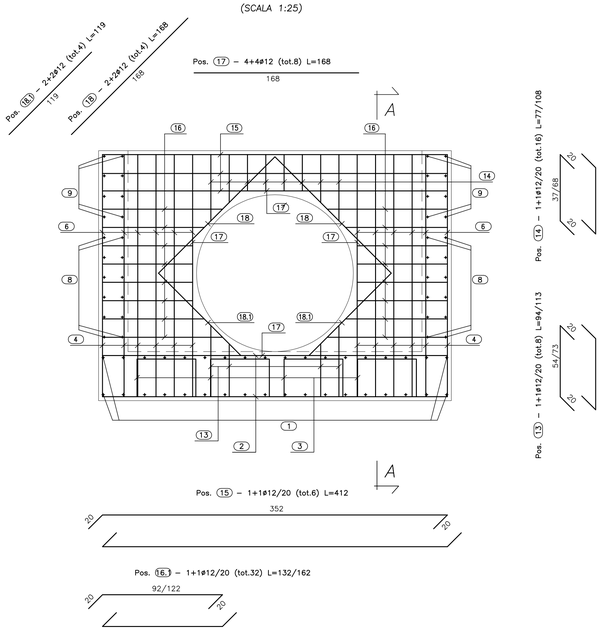

VISTA. C–C
(SCALA 1:25)

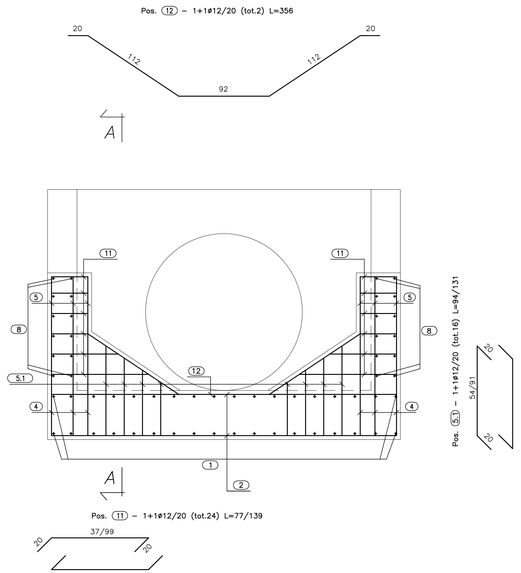

PIANTA FONDAZIONE
(SCALA 1:25)

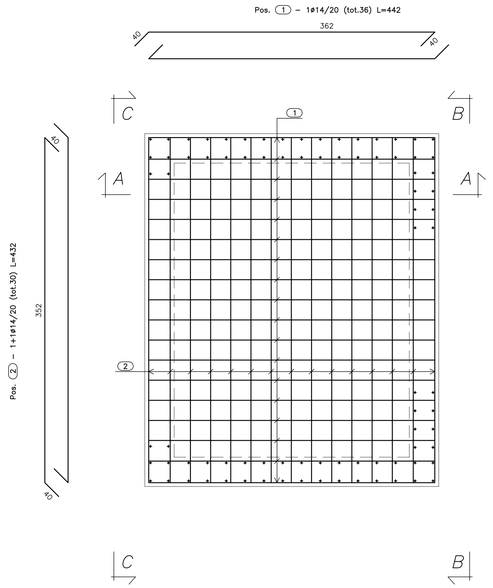

PIANTA SPICCATO
(SCALA 1:25)

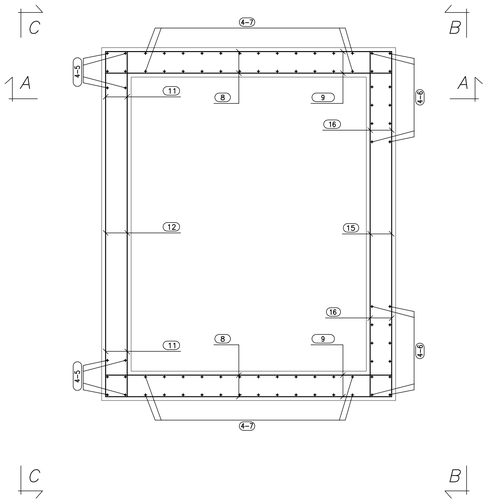

CALCESTRUZZO (UNI EN 206–1):
MAGRONI:
– *CLASSE DI RESISTENZA C12/15*

STRUTTURE DI FONDAZIONE/ELEVAZIONE:
– *CLASSE DI RESISTENZA C32/40 (UNI 9858)*
– *CLASSE DI ESPOSIZIONE XA2 (UNI EN 206–1)*
– *CLASSE DI CONSISTENZA S4 (UNI 9418)*
– *COPRIFERRO 40mm*

DIAMETRO MAX DEGLI AGGREGATI 32 mm

ACCIAIO PER C.A.:

– *Fe B 44 K Controllato in stabilimento saldabile*

ACCIAIO PER TUBI ARMCO:

– *TIPOLOGIA Fe 360 B*
– *BULLONI Classe 8.8*
– *ZINCATURA applicata a caldo con incidenza non inferiore a 305 g/mq per faccia*

ANAS S.p.A.
DIREZIONE CENTRALE PROGRAMMAZIONE PROGETTAZIONE

PA 12/09
CORRIDOIO PLURIMODALE TIRRENICO - NORD EUROPA
ITINERARIO AGRIGENTO - CALTANISSETTA - A19
S.S. N° 640 "DI PORTO EMPEDOCLE"
AMMODERNAMENTO E ADEGUAMENTO ALLA CAT. B DEL D.M. 5.11.2001
Dal km 44+000 allo svincolo con l'A19

PROGETTO ESECUTIVO

Contraente Generale: Empedocle 2 s.c.p.a.

OPERE IDRAULICHE
OPERE IDRAULICHE VIABILITA' INTERFERITA - Tronco 47
Tombino DN1500_pr.0+245.09 - Armatura Sbocco

Codice Unico Progetto (CUP) : F91B09000070001
Codice Elaborato:
PA12_09 - E 1 0 7 I N 2 4 7 T T 4 2 H B Z 0 0 3 A Scala: 1:25

REV.	DATA	DESCRIZIONE	REDATTO	VERIFICATO	APPROVATO	AUTORIZZATO
F						
E						
D						
C						
B						
A	Aprile 2011	EMISSIONE	A. SALVAGO	A. TURSO	M. LITI	P. PAGLINI

Responsabile del procedimento: Ing. MAURIZIO LITI

Il Progettista: Dott. Ing. GIAN LUCA MENCHINI – ORDINE DEGLI INGEGNERI DI FIRENZE N° 6533
Il Consulente: ORDINE INGEGNERI PROVINCIA DI ANCONA – Dott. Ing. TURSO Adriano n° 1400 – Geologo: Dott. Geol. D'ANGELO MAURIZIO N. 1607 – ORDINE REGIONALE DEI GEOLOGI DELLA SICILIA
Il Coordinatore per la sicurezza in fase di progetto: Dott. Ing. ALESSANDRO SALVAGO – ORDINE INGEGNERI ROMA 14853
Il Direttore dei lavori: Dott. Ing. PEPPINO MARASCO – ORDINE INGEGNERI ROMA 14447