MONTAGGIO PONTEGGI
VISTA "A"
scala 1:100

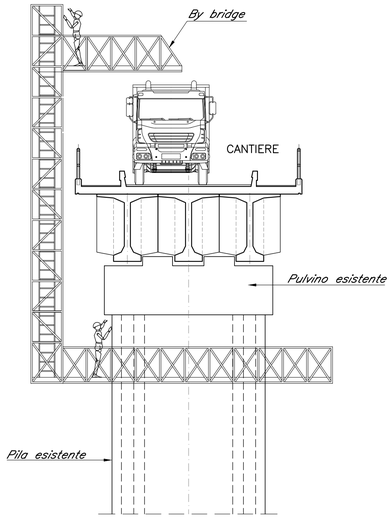

OPERA PROVVISIONALE
PER LE LAVORAZIONI
VISTA "A"
scala 1:100

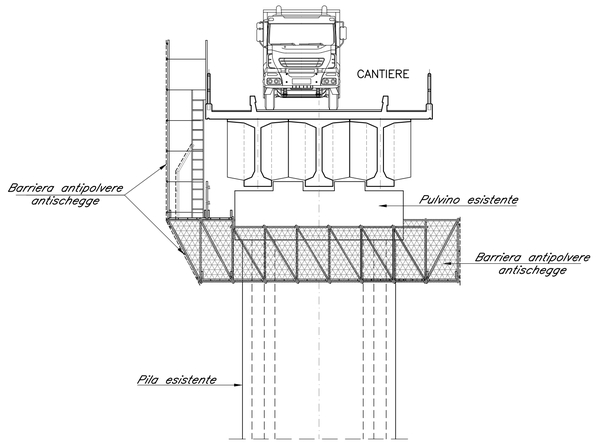

OPERA PROVVISIONALE
PER LE LAVORAZIONI
SEZIONE A–A
scala 1:100

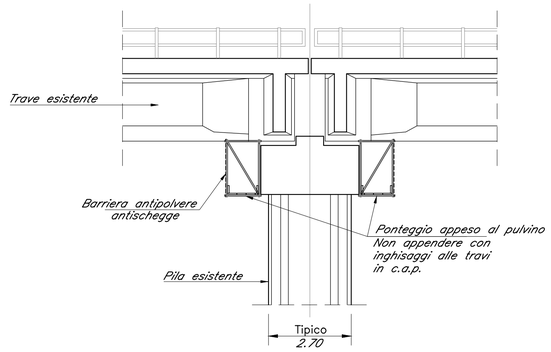

MONTAGGIO PONTEGGI
PIANTA
scala 1:100

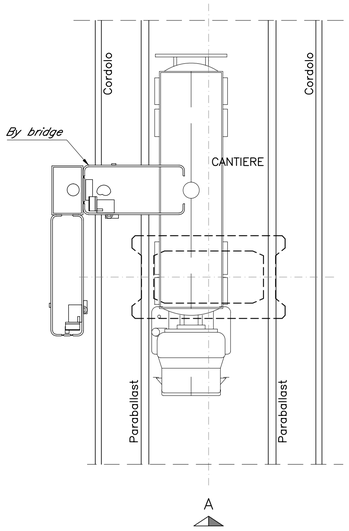

OPERA PROVVISIONALE
PER LE LAVORAZIONI
SEZIONE B–B
scala 1:100

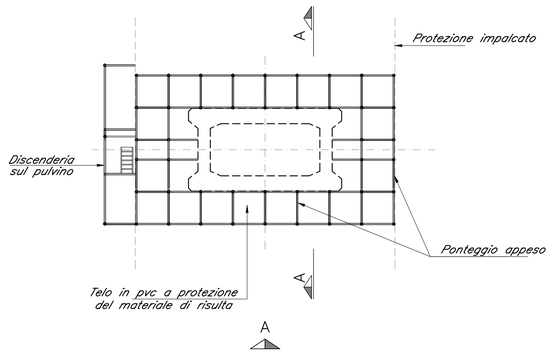

COMMITTENTE:

RFI RETE FERROVIARIA ITALIANA
GRUPPO FERROVIE DELLO STATO ITALIANE
DIREZIONE INVESTIMENTI
DIREZIONE PROGRAMMI INVESTIMENTI
DIRETTRICE SUD - PROGETTO ADRIATICA

PROGETTAZIONE:

ITALFERR
GRUPPO FERROVIE DELLO STATO ITALIANE

DIREZIONE TECNICA

U.O. OPERE CIVILI E GESTIONE DELLE VARIANTI

PROGETTO DEFINITIVO

Nuova linea Ferrandina - Matera La Martella per il collegamento di Matera con la rete ferroviaria nazionale

MIGLIORAMENTO SISMICO E OPERE DI COMPLETAMENTO DEI VIADOTTI ESISTENTI DELLA LINEA FERRANDINA MATERA

DISEGNO TIPOLOGICO
Schema per lavorazioni di risanamento pulvino

SCALA: 1:100

COMMESSA	LOTTO	FASE	ENTE	TIPO DOC.	OPERA/DISCIPLINA	PROGR.	REV.
IA5F	03	D	09	BA	VI0000	003	A

Rev.	Descrizione	Redatto	Data	Verificato	Data	Approvato	Data	Autorizzato Data
A	EMISSIONE ESECUTIVA	G.GRIMALDI	MARZO 2019	S. DI SPIGNO	MARZO 2019	F.GERNONE		A. VITTOZZI MARZO 2019

ITALFERR S.p.A.
U.O. Opere Civili e Gestione delle varianti
Dott. Ing. Antonio Vittozzi
Ordine degli Ingegneri della Provincia di Rieti
N° A1079

n. Elab.: