PIANTA ALLA RISEGA DI FONDAZIONE

Scala 1:100

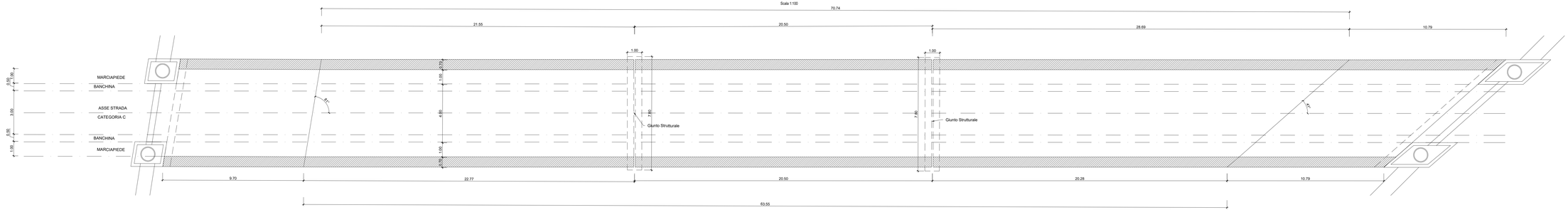

SEZIONE LONGITUDINALE A-A

Scala 1:100

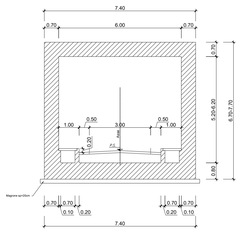

PARTICOLARE A

SCALA 1:20

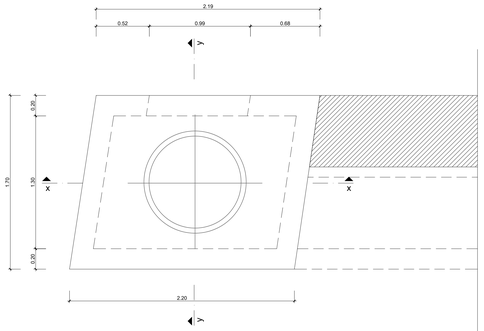

sezione x-x

SCALA 1:20

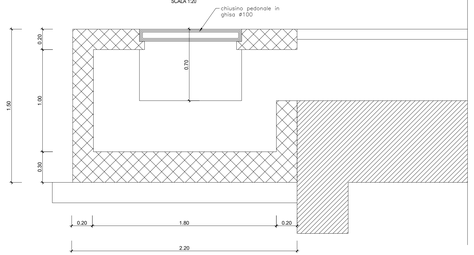

sezione y-y

SCALA 1:20

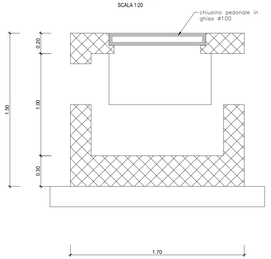

PARTICOLARE B

SCALA 1:20

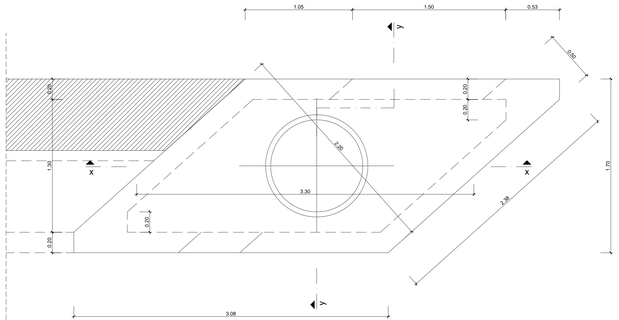

sezione x-x

SCALA 1:20

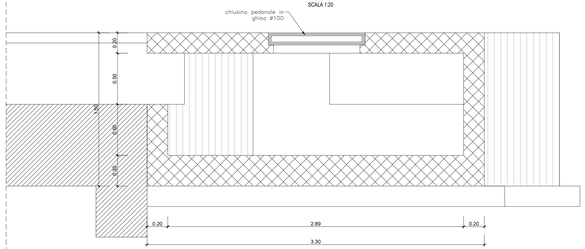

sezione y-y

SCALA 1:20

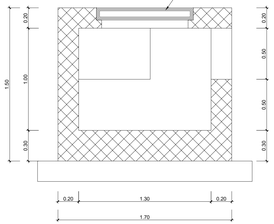

COMMITTENTE:

RFI RETE FERROVIARIA ITALIANA
GRUPPO FERROVIE DELLO STATO ITALIANE

PROGETTAZIONE:

ITALFERR
GRUPPO FERROVIE DELLO STATO ITALIANE

DIREZIONE TECNICA

U.O. INFRASTRUTTURE SUD

PROGETTO DEFINITIVO

Nuova linea Ferrandina - Matera La Martella per il collegamento di Matera con la rete ferroviaria nazionale

NUOVA LINEA FERRANDINA - MATERA LA MARTELLA

OPERE CIVILI
Opere D'Arte Minori - Sottovia e interferenze idrauliche

SL01 - Sottopasso KM 19+135.51
Carpenteria scatolare e particolari

SCALA: varie

COMMESSA	LOTTO	FASE	ENTE	TIPO DOC.	OPERA/DISCIPLINA	PROGR.	REV.
IA5F	01	D	78	BZ	SL0100	001	A

Rev.	Descrizione	Redatto	Data	Verificato	Data	Approvato	Data	Autorizzato Data
A	Emissione Definitiva	S. Scopetta	Luglio 2019	N. Marguso	Luglio 2019	F.GERNONE	Luglio 2019	D.TIBERTI Luglio 2019

ORDINE DEGLI INGEGNERI DELLA PROVINCIA DI ROMA Ing. Domenico Tiberti Sez. A n. 19000

File: IA5F01D78BZSL0100001A.dwg

n. Elab.: