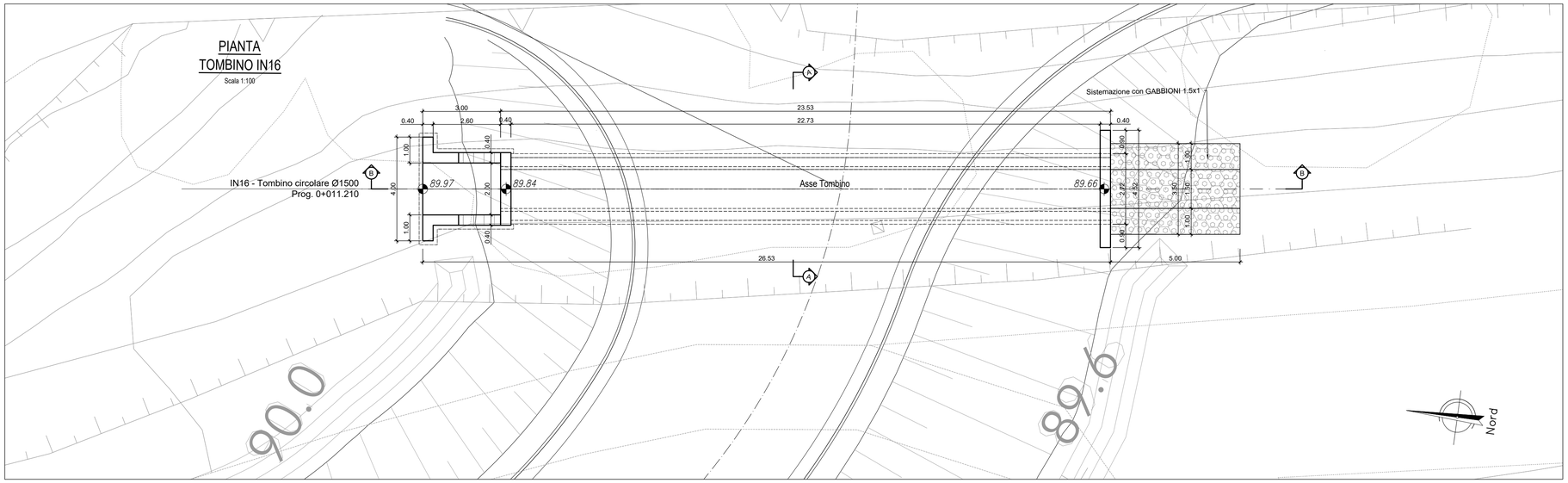

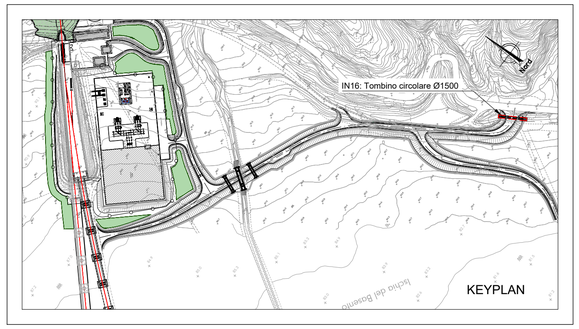

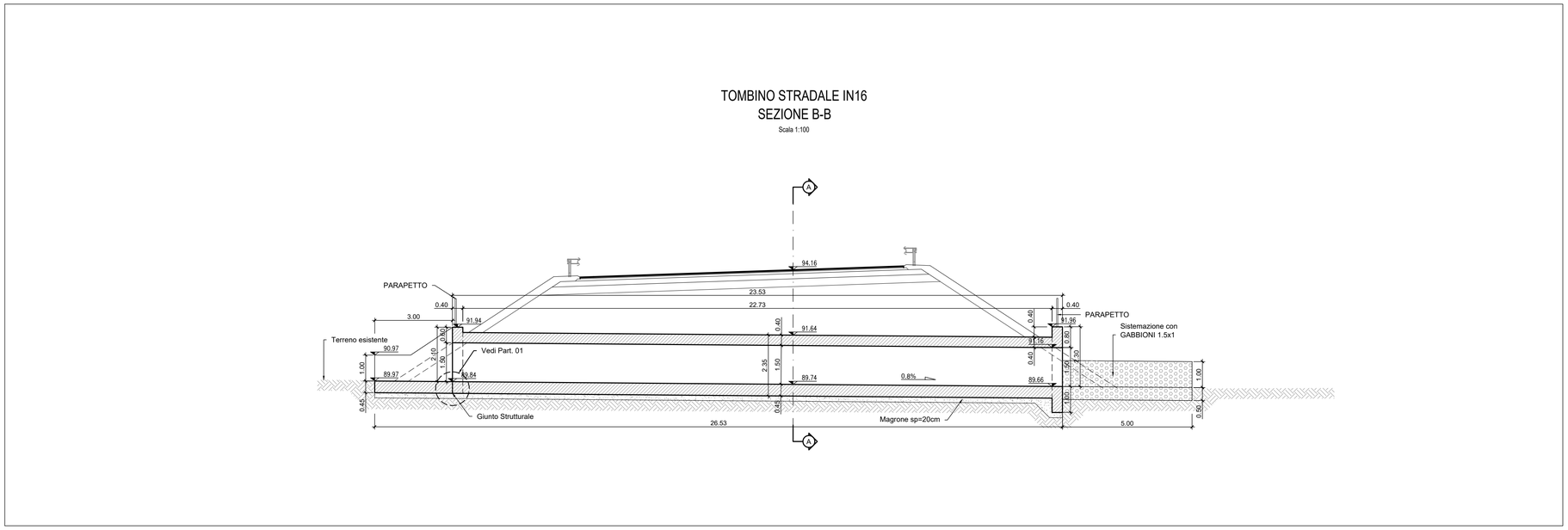

PER LA TABELLA ZONA DI TRANSIZIONE RILEVATO/OPERA SI VEDA ELABORATO
IA5F-01-D-78-WA-IF0000-002

PER LA TABELLA MATERIALI SI VEDA ELABORATO
IA5F-01-D-78-TT-OC0000-001

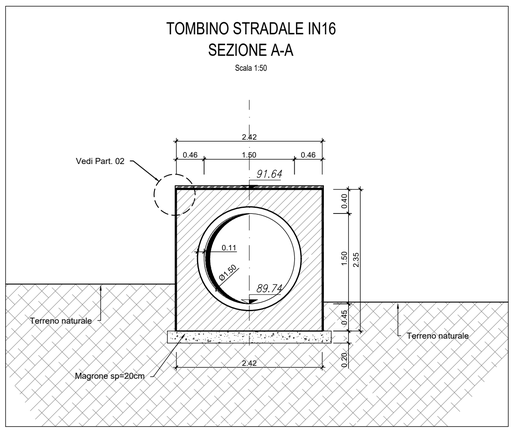

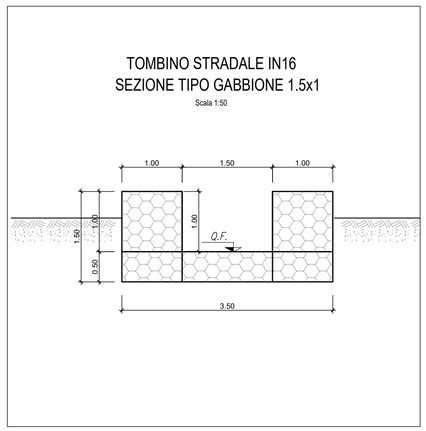

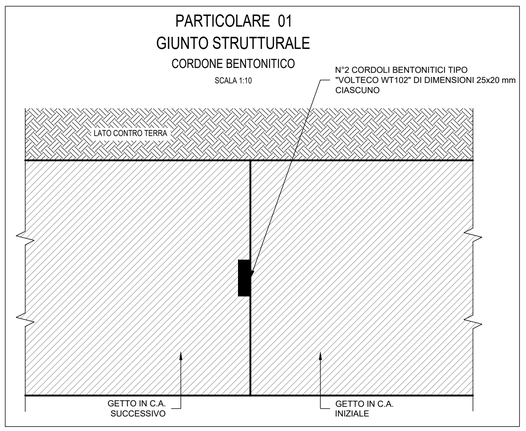

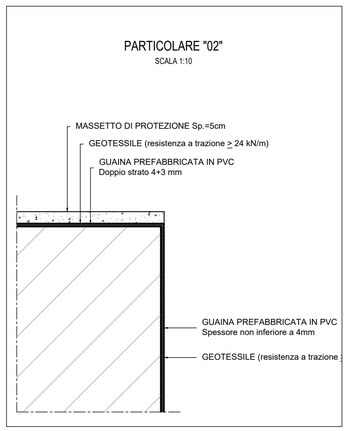

COMMITTENTE:

RFI RETE FERROVIARIA ITALIANA
GRUPPO FERROVIE DELLO STATO ITALIANE

PROGETTAZIONE:

ITALFERR
GRUPPO FERROVIE DELLO STATO ITALIANE

DIREZIONE TECNICA

U.O. INFRASTRUTTURE SUD

PROGETTO DEFINITIVO

Nuova linea Ferrandina - Matera La Martella per il collegamento di Matera con la rete ferroviaria nazionale

NUOVA LINEA FERRANDINA - MATERA LA MARTELLA

OPERE CIVILI
Opere D'Arte Minori - Sottovia e interferenze idrauliche
TOMBINI
IN16 - Tombino in C.A. - Sotto NV01
Planimetria e sezioni nuovo tombino

SCALA: Varie

COMMESSA	LOTTO	FASE	ENTE	TIPO DOC.	OPERA/DISCIPLINA	PROGR.	REV.
IA5F	01	D	78	PZ	IN1600	001	B

Rev.	Descrizione	Redatto	Data	Verificato	Data	Approvato	Data	Autorizzato Data
A	Emissione Definitiva	F. Durastanti	Luglio 2019	N. Mancuso	Luglio 2019	F.GERNONE	Luglio 2019	D.TIBERTI Dicembre 2020
B	Emissione a seguito osservazioni CSLLPP.	F. Durastanti	Dicembre 2020	N. Mancuso	Dicembre 2020	F.GERNONE	Dicembre 2020	

n. Elab.: