SEZIONE 1-1
scala 1:100

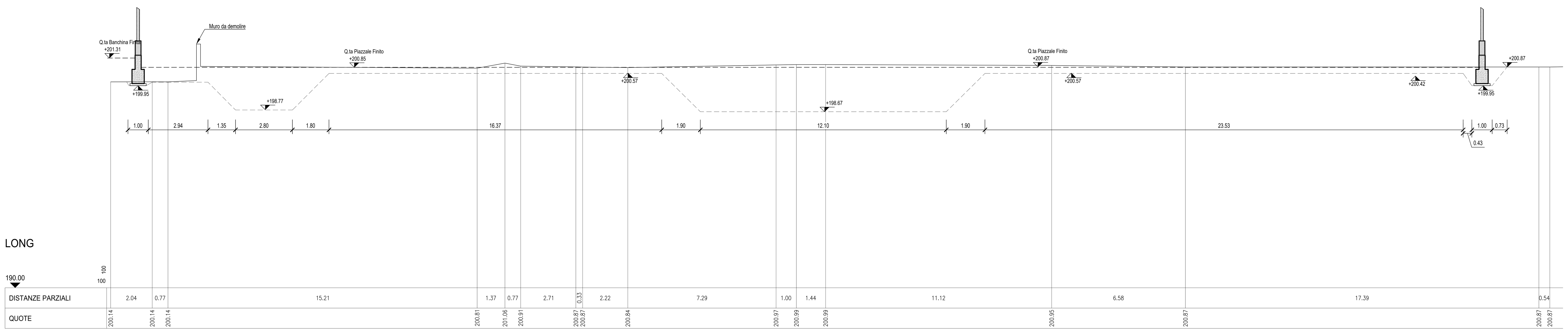

SEZIONE 2-2
scala 1:100

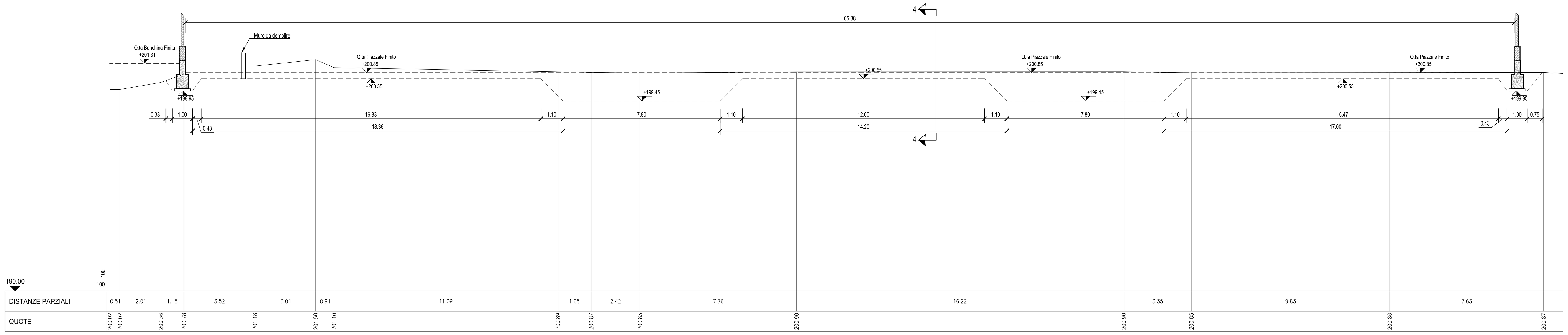

SEZIONE 3-3
scala 1:100

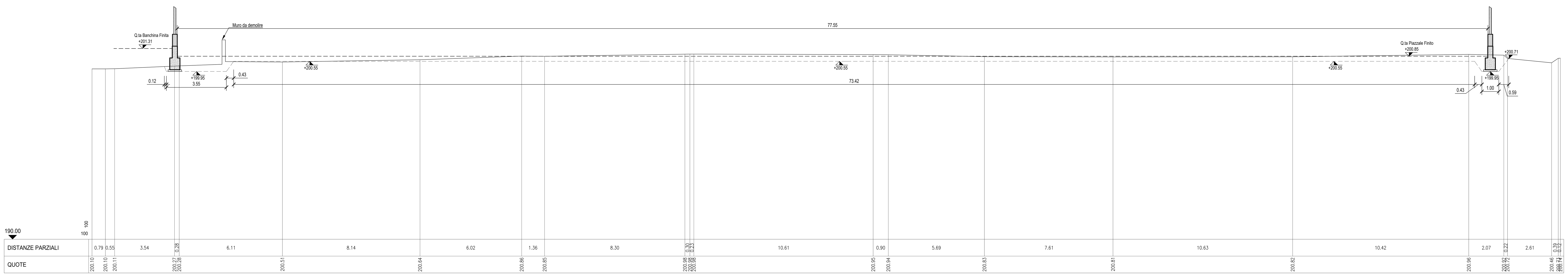

PLANIMETRIA DI INQUADRAMENTO
scala 1:500

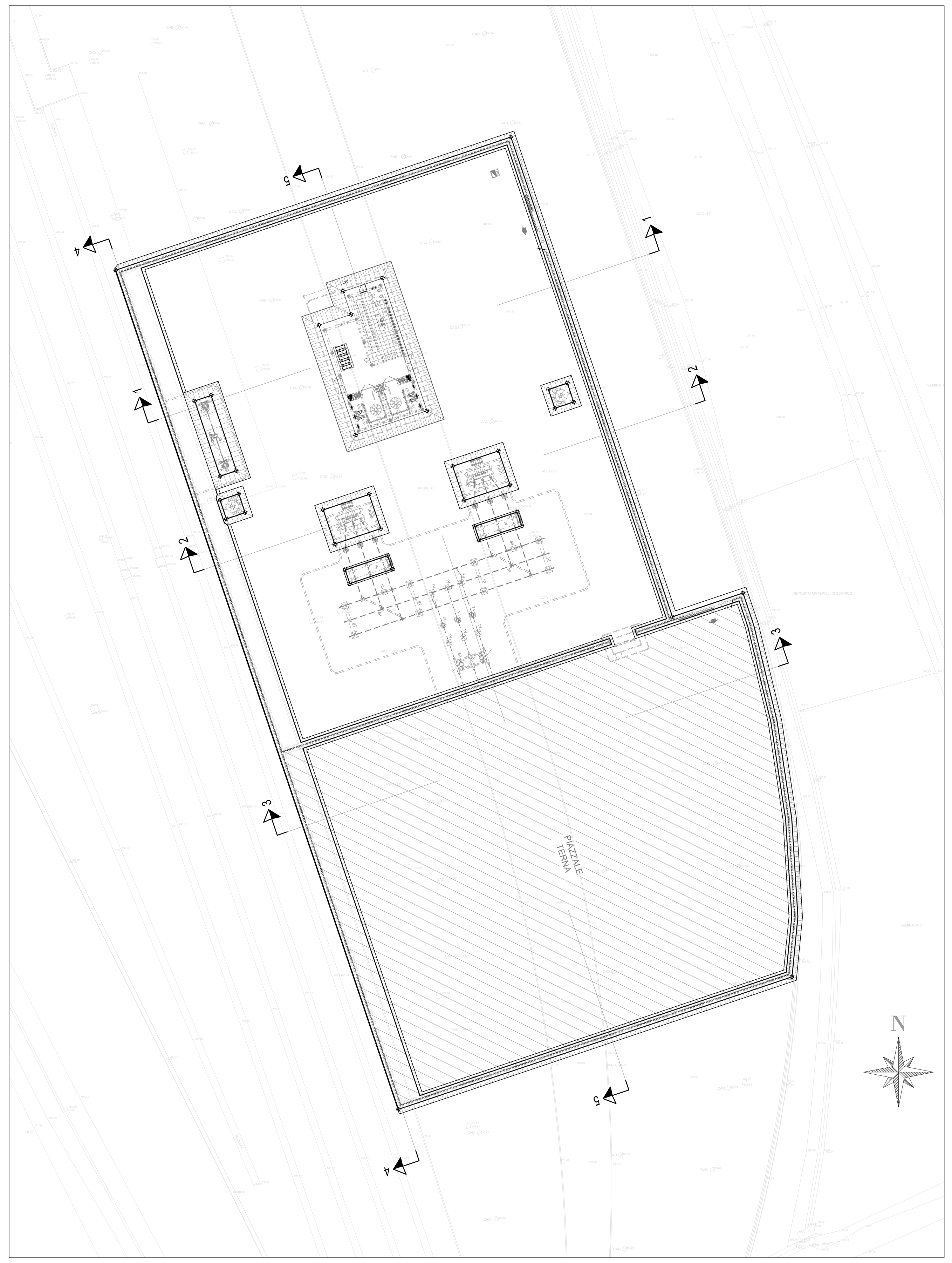

COMMITTENTE:

RFI RETE FERROVIARIA ITALIANA
GRUPPO FERROVIE DELLO STATO ITALIANE
DIREZIONE INVESTIMENTI
DIREZIONE PROGRAMMI INVESTIMENTI
DIRETTRICE SUD - PROGETTO ADRIATICA

PROGETTAZIONE:

ITALFERR
GRUPPO FERROVIE DELLO STATO ITALIANE

DIREZIONE TECNICA
U.O. TECNOLOGIE SUD

PROGETTO DEFINITIVO

Nuova linea Ferrandina - Matera La Martella per il collegamento di Matera con la rete ferroviaria nazionale

SSE MATERA LA MARTELLA
PIAZZALE
SEZIONI SCAVI 1/2

SCALA: 1:100

COMMESSA	LOTTO	FASE	ENTE	TIPO DOC.	OPERA/DISCIPLINA	PROGR.	REV.
IA5F	01	D	67	PZ	PT0200	001	A

Rev.	Descrizione	Redatto	Data	Verificato	Data	Approvato	Data	Autorizzato Data
A	Emissione Definitiva	G. D'Addato	07/2019	S.Acunzo	07/2019	F. Gernone	07/2019	A. Presta 07/2019

File: IA5F01D67PZPT0200001A - SSE LA MARTELLA SEZIONI SCAVI 1-2.DWG | n. Elab.: