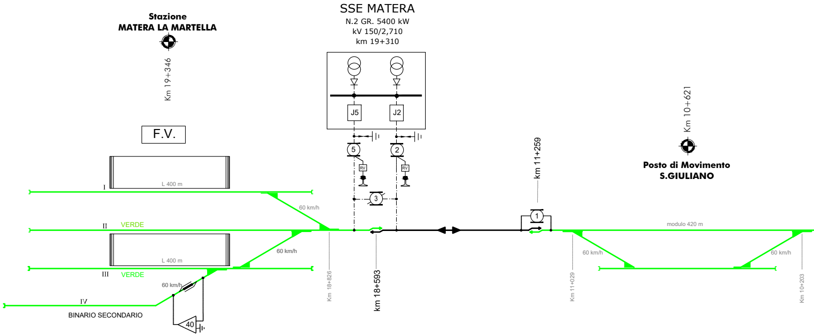
Stazione
MATERA LA MARTELLA
Km 19+346
F.V.
L 400 m
I
II
VERDE
L 400 m
III
VERDE
IV
BINARIO SECONDARIO
60 km/h
60 km/h
60 km/h
40
SSE MATERA
N.2 GR. 5400 kW
kV 150/2,710
km 19+310
J5
J2
5
2
RV
RV
3
Km 18+826
km 18+593
km 11+259
1
Km 10+621
Posto di Movimento
S.GIULIANO
modulo 420 m
60 km/h
60 km/h
Km 11+029
Km 10+203

Linea Ferrandina - Matera La Martella
SCHEMA DI ALIMENTAZIONE TE

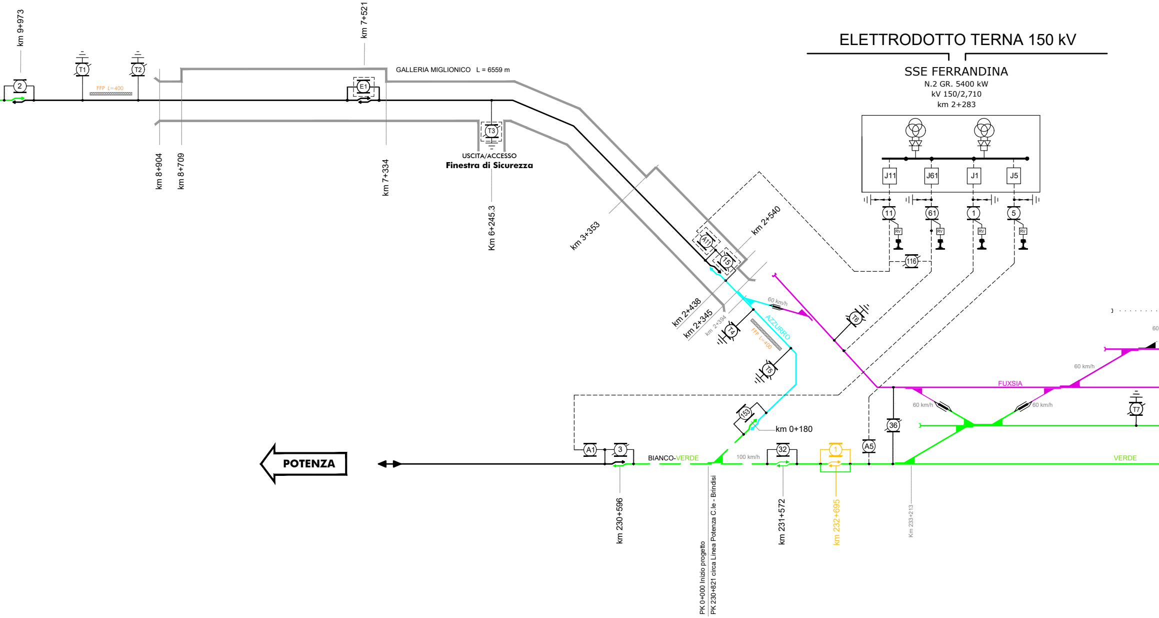
km 9+973
2
T1
T2
FFP L=400
km 7+521
E1
GALLERIA MIGLIONICO L = 6559 m
km 8+904
km 8+709
km 7+334
T3
USCITA/ACCESSO
Finestra di Sicurezza
Km 6+245.3
km 3+353
ELETTRODOTTO TERNA 150 kV
SSE FERRANDINA
N.2 GR. 5400 kW
kV 150/2,710
km 2+283
J11
J61
J1
J5
11
61
1
5
RV
RV
RV
RV
116
km 2+540
A11
15
km 2+438
km 2+345
km 2+394
60 km/h
T4
AZZURRO
FFP L=400
T6
T5
153
km 0+180
POTENZA
A1
3
BIANCO-VERDE
100 km/h
32
1
A5
36
FUXSIA
60 km/h
60 km/h
60 km/h
60
T7
VERDE
km 230+596
PK 0+000 Inizio progetto
PK 230+821 circa Linea Potenza C.le - Brindisi
km 231+572
km 232+695
Km 233+213

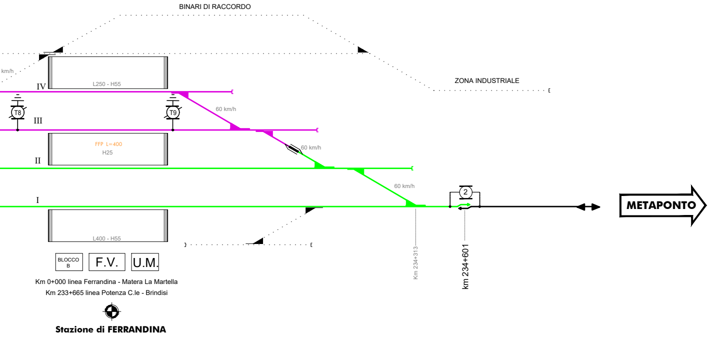
BINARI DI RACCORDO
ZONA INDUSTRIALE
km/h
IV
L250 - H55
III
T8
T9
60 km/h
FFP L=400
H25
60 km/h
II
60 km/h
I
2
METAPONTO
L400 - H55
Km 234+313
km 234+601
BLOCCO B
F.V.
U.M.
Km 0+000 linea Ferrandina - Matera La Martella
Km 233+665 linea Potenza C.le - Brindisi
Stazione di FERRANDINA

LEGENDA

GRAFICO	SIGNIFICATO	GRAFICO
———	CONDUTTORE DI ALIMENTAZIONE 3 kV c.c.	30-100
· · · · ·	BINARI NON ELETTRIFICATI	
— — —	CONDUTTURE DI ALIMENTAZIONE IN CAVO (FG7H1M2 -12/20 kV - Schermo 120 mmq)	130/2.750 5580-12%
—·—·—	CONDUTTURE DI ALIMENTAZIONE AEREE 3 kV	
	SEZIONATORE A CORNA 3 kV "NORMALMENTE CHIUSO" TELECOMANDATO	
	SEZIONATORE A CORNA 3 kV "NORMALMENTE APERTO" TELECOMANDATO	RV
	INTERRUTTORE DI MANOVRA/SEZIONATORE (IMS) PER INTERNO "NORMALMENTE CHIUSO" TELECOMANDATO	
T	DISPOSITIVO DI MESSA A TERRA PER ESTERNO "NORMALMENTE APERTO" TELECOMANDATO	T
⏚	PICCHETTO DI TERRA	

LISTA ABBREVIA

T	SEZIONATORE DI TERRA	A	ALIMENTATORI
E	DISPOSITIVO IMS DI EMERGENZA	J	INTERRUTTORE EXTRARAPIDO

SIGNIFICATO
SEZIONAMENTO TE A ISOLATORE DI SEZIONE
SEZIONAMENTO TE A SPAZIO D'ARIA
GRUPPO RADDRIZZATORI
RELE' DI PROTEZIONE VOLTMETRICO
INTERRUTTORE DI MANOVRA/SEZIONATORE (IMS) PER INTERNO "NORMALMENTE APERTO" TELECOMANDATO
DISPOSITIVO DI MESSA A TERRA PER INTERNO "NORMALMENTE APERTO" TELECOMANDATO
BINARIO

ZIONI

F.V.	FABBRICATO VIAGGIATORI
S.S.E.	SOTTOSTAZIONE ELETTRICA

COMMITTENTE:

RFI RETE FERROVIARIA ITALIANA
GRUPPO FERROVIE DELLO STATO ITALIANE
DIREZIONE INVESTIMENTI
DIREZIONE PROGRAMMI INVESTIMENTI
DIRETTRICE SUD - PROGETTO ADRIATICA

PROGETTAZIONE:

ITALFERR
GRUPPO FERROVIE DELLO STATO ITALIANE

DIREZIONE TECNICA

U.O. TECNOLOGIE SUD

PROGETTO DEFINITIVO

Nuova linea Ferrandina - Matera La Martella per il collegamento di Matera con la rete ferroviaria nazionale

Schema di alimentazione e dei sezionamenti

SCALA:
-

COMMESSA	LOTTO	FASE	ENTE	TIPO DOC.	OPERA/DISCIPLINA	PROGR.	REV.
IA5F	01	D	67	DX	LC0000	001	A

Rev.	Descrizione	Redatto	Data	Verificato	Data	Approvato	Data	Autorizzato Data
A	Emissione Definitiva	V. Gentili	07/2019	L. Surace	07/2019	F. Gernone	07/2019	A. Presta 07/2019 ORDINE INGEGNERI COSENZA ANTONIO PRESTA

File: IA5F01D67DXLC0000001A SCHEMA ALIMENTAZIONE TE_.DWG

n. Elab.: