LEGENDA	
Elemento	Descrizione
	Cavo EN50200, LSZH sezione 2x1,5 mmq SEGNALE twistato e schermato
	Tubazione
	Erogatore
	Bombole gas estinguente (42 bar) 80 lt
	Valvola direzionale
	Canala 150 x 50 mm in comune con tutti gli impianti a correnti deboli

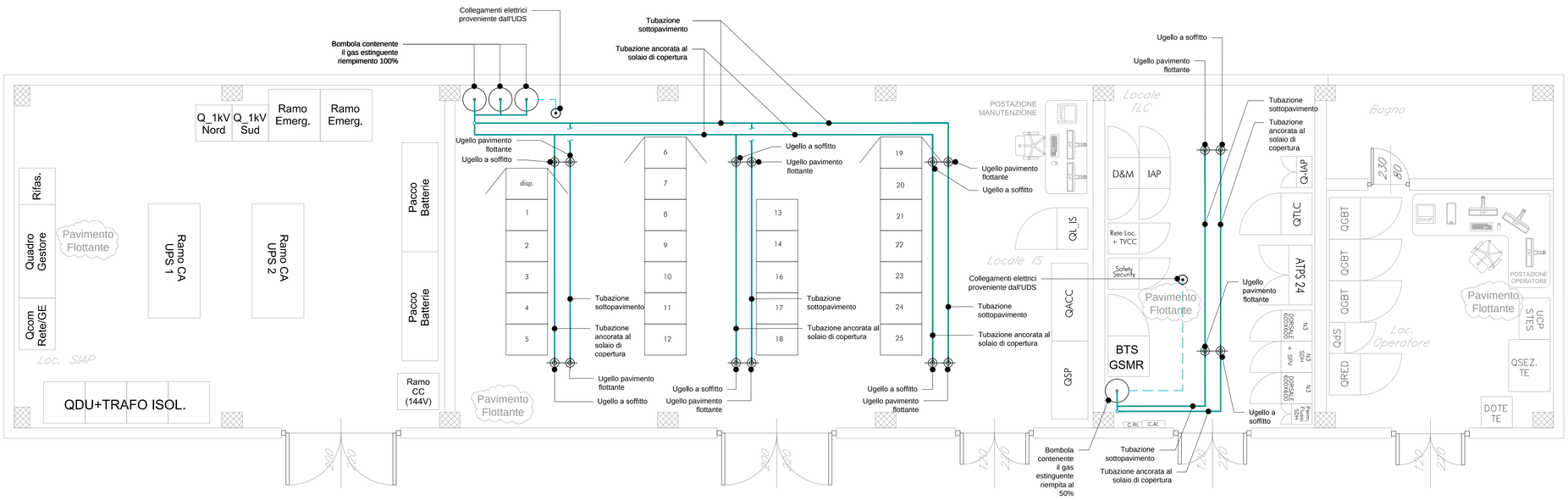

LAYOUT IMPIANTO SPEGNIMENTO A GAS

PARTICOLARI DI ANCORAGGIO DELLA TUBAZIONE E DEGLI UGELLI DI SCARICA

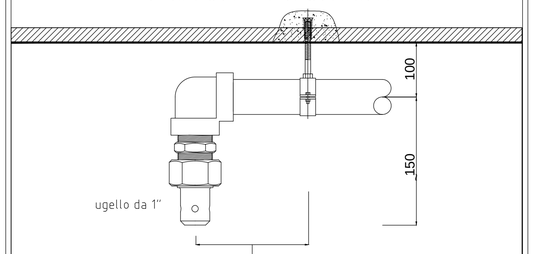

La distanza dello staffaggio da un ugello da ½" o da ¾" sarà 0,1mt; per ugelli da 1" o superiori sarà 0,25mt.

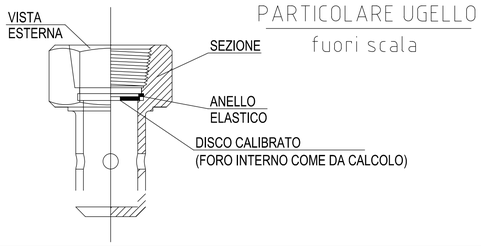

PARTICOLARE UGELLO
fuori scala

PARTICOLARI DI ANCORAGGIO DELLA TUBAZIONE E DEGLI UGELLI DI SCARICA

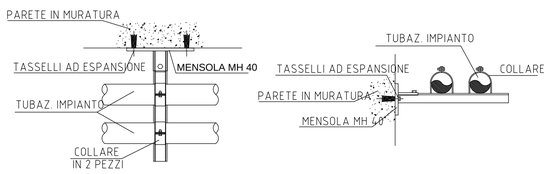

TABELLA DISTANZA ANCORAGGI

DIAMETRO	DISTANZA INDICATIVA	DIAMETRO	DISTANZA INDICATIVA	DIAMETRO	DISTANZA INDICATIVA
1/2 "	1.5 m	1"¼	2.4 m	2"½	3.5 m
3/4"	1.8 m	1"½	2.7 m	3"	3.7 m
1"	2.1 m	2"	3.4 m	4"	4.3 m

LA DISTANZA DELLO STAFFAGGIO DA UN UGELLO DA 1/2" O DA 3/4" SARA' 0,1MT; PER UGELLI DA 1" O SUPERIORI SARA' 0,25 MT.

LA POSIZIONE DEGLI STAFFAGGI SULLA PLANIMETRIA E' INDICATIVA: SI DOVRANNO RISPETTARE LE LIMITAZIONI RIPORTATE SU QUESTA TABELLA.

LEGENDA

1 - BOMBOLA
2 - VALVOLA AD APERTURA RAPIDA
3 - COLLETTORE DI RACCOLTA

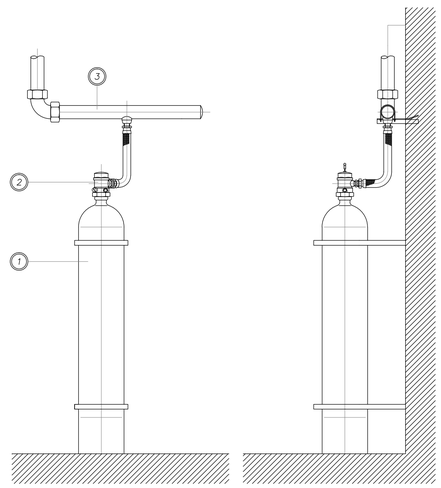

COMMITTENTE:

RFI RETE FERROVIARIA ITALIANA
GRUPPO FERROVIE DELLO STATO ITALIANE
DIREZIONE INVESTIMENTI
DIREZIONE PROGRAMMI INVESTIMENTI
DIRETTRICE SUD - PROGETTO ADRIATICA

PROGETTAZIONE:

ITALFERR
GRUPPO FERROVIE DELLO STATO ITALIANE

DIREZIONE TECNICA

U.O. IMPIANTI INDUSTRIALI E TECNOLOGICI

PROGETTO DEFINITIVO

Nuova linea Ferrandina - Matera La Martella per il collegamento di Matera con la rete ferroviaria nazionale

SOTTO PROGETTO 01: NUOVA LINEA FERRANDINA - MATERA LA MARTELLA

FABBRICATO TECNOLOGICO IS2

Impianto spegnimento a gas

Layout impiantistico

SCALA: 1:50

COMMESSA	LOTTO	FASE	ENTE	TIPO DOC.	OPERA/DISCIPLINA	PROGR.	REV.
IA5F	01	D	17	PB	AI0404	001	A

Rev.	Descrizione	Redatto	Data	Verificato	Data	Approvato	Data	Autorizzato Data
A	EMISSIONE ESECUTIVA	L. CANALES	Luglio 2019	L. ARGIUS	Luglio 2019	F.GERNONE	Luglio 2019	ALFREDO FALASCHI Luglio 2019

File: IA5F 01 D 17 PB AI 0404 001 A

n. Elab.: