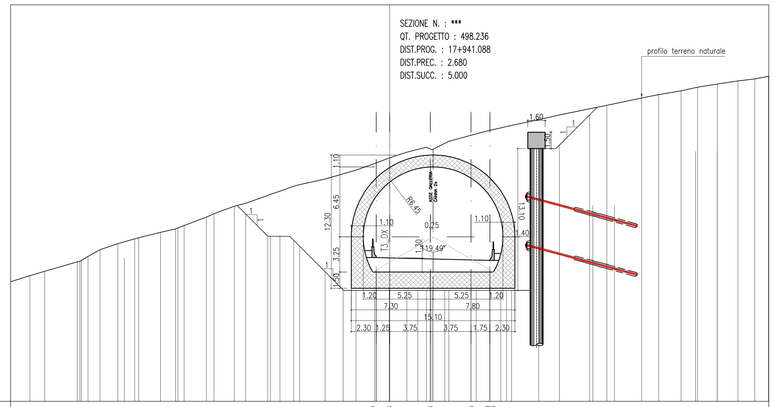

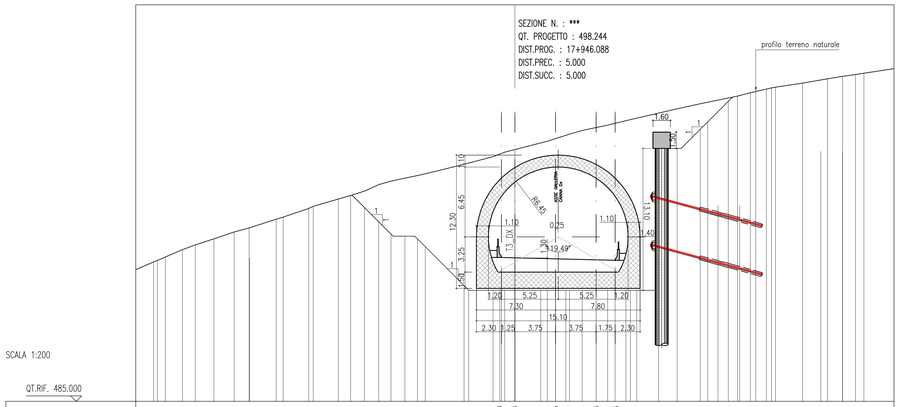

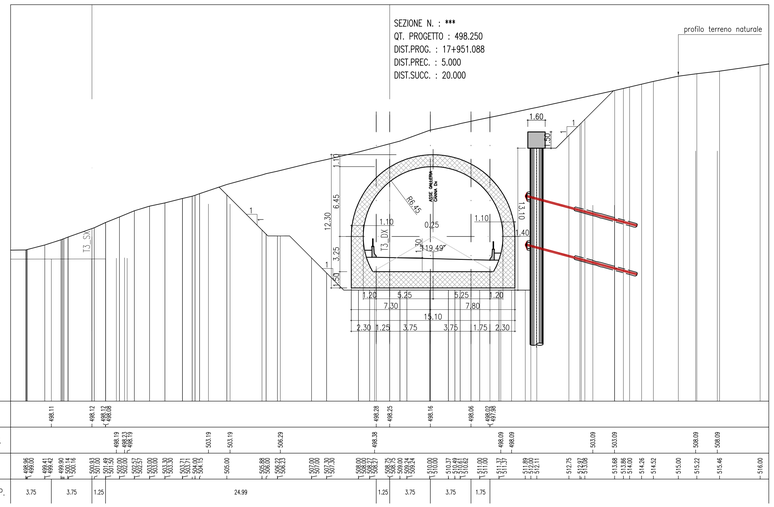

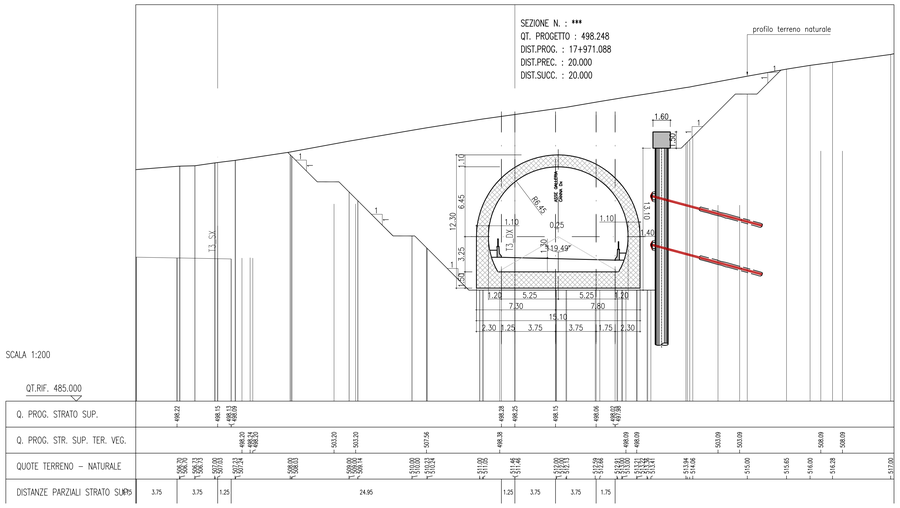

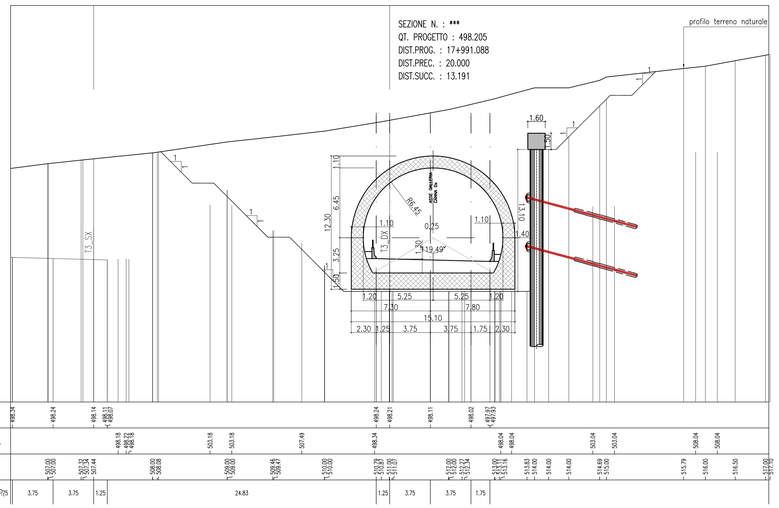

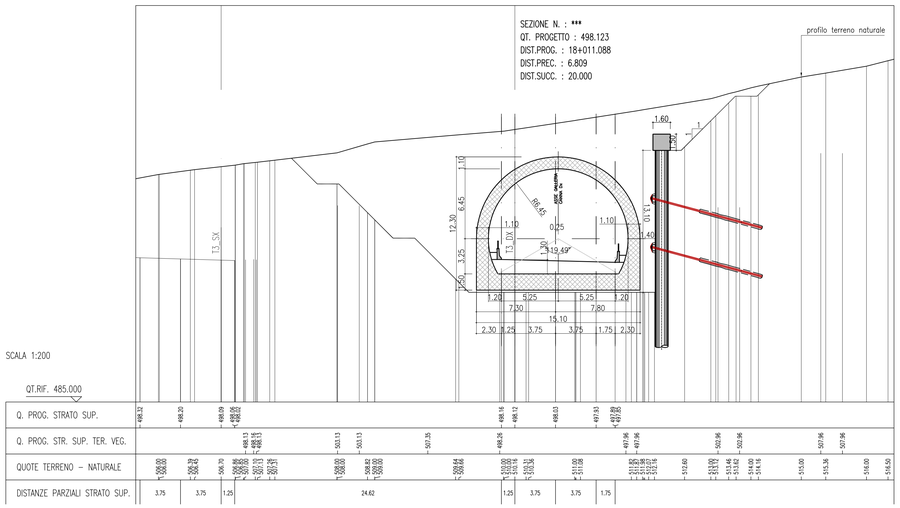

ANAS S.p.A.
DIREZIONE CENTRALE PROGRAMMAZIONE PROGETTAZIONE

PA 12/09
CORRIDOIO PLURIMODALE TIRRENICO - NORD EUROPA
ITINERARIO AGRIGENTO - CALTANISSETTA - A19
S.S. N° 640 "DI PORTO EMPEDOCLE"
AMMODERNAMENTO E ADEGUAMENTO ALLA CAT. B DEL D.M. 5.11.2001
Dal km 44+000 allo svincolo con l'A19

PROGETTO ESECUTIVO

Contraente Generale: Empedocle scpa

GALLERIE ARTIFICIALI
GALLERIA SAN FILIPPO
SEZIONI TRASVERSALI SCAVO DA PROG 17+941 A PROG 18+011

Codice Unico Progetto (CUP) : F91B09000070001
Codice Elaborato:
PA12_09 - E 1 1 2 G A 2 0 4 G A 0 4 A W 9 0 1 3 C
Scala: 1:200

REV.	DATA	DESCRIZIONE	REDATTO	VERIFICATO	APPROVATO	AUTORIZZATO
F						
E						
D						
C	Ottobre 2011	Rif. Istruttoria prot. CDG-0141142-P del 19/10/11	A. ANTONELLI	M. NUNZI	M. LITI	P. PAGLINI
B	Luglio 2011	Revisione a seguito di incontri con il Committente	A. ANTONELLI	M. NUNZI	M. LITI	P. PAGLINI
A	Aprile 2011	EMISSIONE	A. ANTONELLI	M. NUNZI	M. LITI	P. PAGLINI

Responsabile del procedimento: Ing. MAURIZIO ARAMINI

Il Progettista: Dott. Ing. GIAN LUCA ARENCIBIA – Ordine degli Ingegneri di Firenze N° 4131
Il Consulente Specialista: Ing. NUNZIO ALBO – Ordine degli Ingegneri della Prov. di Firenze N° 1856
Il Geologo: Dott. Geol. D'ANGELO MAURIZIO – Ordine Regionale dei Geologi Sez. A N° 1607
Il Coordinatore per la sicurezza in fase di progetto: Dott. Ing. ALESSANDRO SALVINI – Ordine degli Ingegneri di Roma N° 14653
Il Direttore dei lavori: Dott. Ing. PEPPINO MARASCIO – Ordine degli Ingegneri di Roma N° A4447