SEZIONE N. : 54
QT. PROGETTO : 497.749
DIST.PROG. : 18+061.088
DIST.PREC. : 5.000
DIST.SUCC. : 5.000

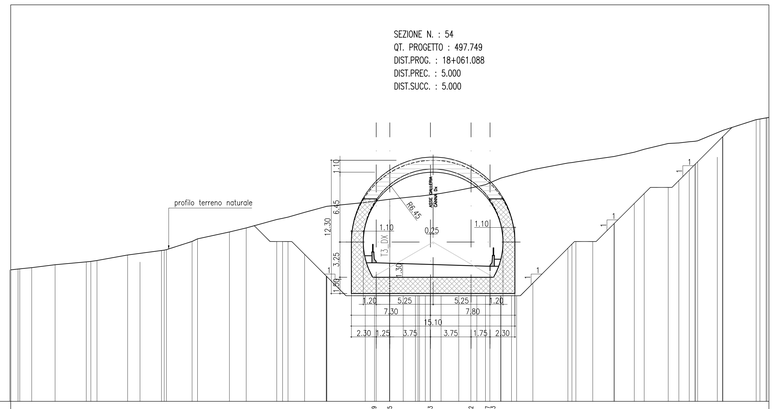

SEZIONE N. : 55
QT. PROGETTO : 497.704
DIST.PROG. : 18+066.088
DIST.PREC. : 5.000
DIST.SUCC. : 5.000

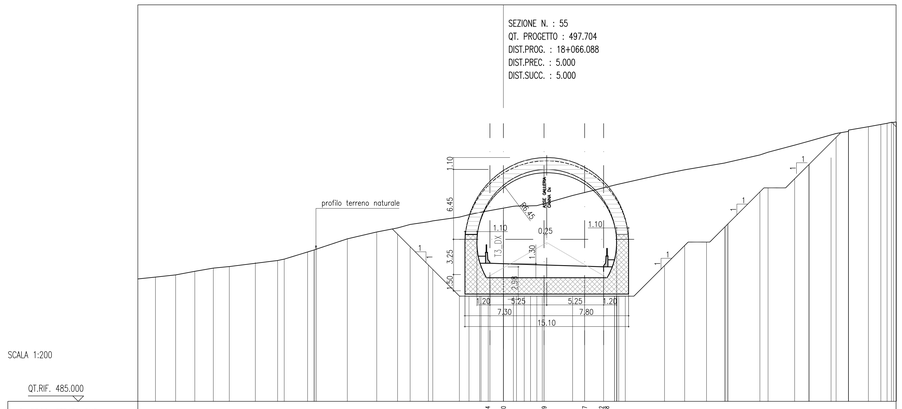

SEZIONE N. : 674
QT. PROGETTO : 497.659
DIST.PROG. : 18+071.088
DIST.PREC. : 5.000
DIST.SUCC. : 20.000

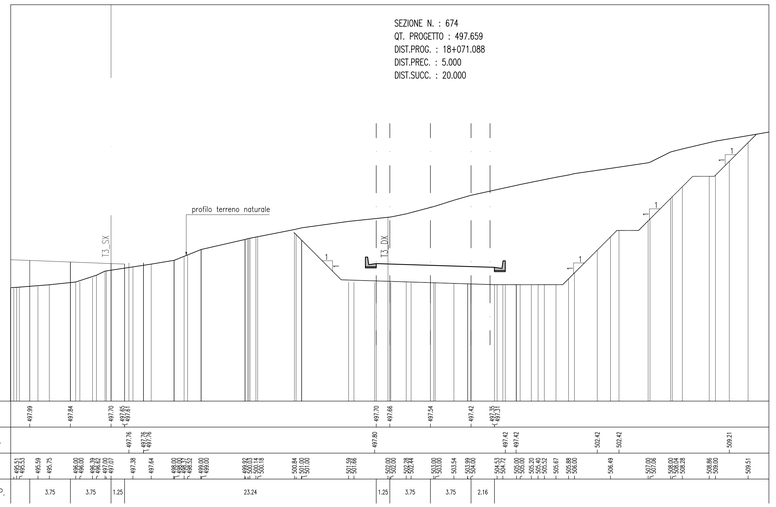

ANAS S.p.A.
DIREZIONE CENTRALE PROGRAMMAZIONE PROGETTAZIONE

PA 12/09
CORRIDOIO PLURIMODALE TIRRENICO - NORD EUROPA
ITINERARIO AGRIGENTO - CALTANISSETTA - A19
S.S. N° 640 "DI PORTO EMPEDOCLE"
AMMODERNAMENTO E ADEGUAMENTO ALLA CAT. B DEL D.M. 5.11.2001
Dal km 44+000 allo svincolo con l'A19

PROGETTO ESECUTIVO

Contraente Generale:

Empedocle s.c.p.a.

GALLERIE ARTIFICIALI
GALLERIA SAN FILIPPO
SEZIONI TRASVERSALI SCAVO DA PROG 18+061 A PROG 18+071

Codice Unico Progetto (CUP) : F91B09000070001

Codice Elaborato:

PA12_09 - E | 1 1 2 | G A 2 0 4 | G A 0 4 9 | W 9 | 0 1 5 | C | Scala: 1:200

REV.	DATA	DESCRIZIONE	REDATTO	VERIFICATO	APPROVATO	AUTORIZZATO
F						
E						
D						
C	Ottobre 2011	Rif. Istruttoria prot. CDG-0141142-P del 19/10/11	A. ANTONELLI	M. NUNZI	M. LITI	P. PAGLINI
B	Luglio 2011	Revisione a seguito di incontri con il Committente	A. ANTONELLI	M. NUNZI	M. LITI	P. PAGLINI
A	Aprile 2011	EMISSIONE	A. ANTONELLI	M. NUNZI	M. LITI	P. PAGLINI

Responsabile del procedimento: Ing. MAURIZIO ARAMINI

Il Progettista:	Il Consulente Specialista:	Il Geologo:	Il Coordinatore per la sicurezza in fase di progetto	Il Direttore dei lavori:
Dott. Ing. GIAN LUCA MENCHINI – Ordine degli Ingegneri di Firenze n° 4933	Dott. Ing. NUNZIO MARSICO – Ordine degli Ingegneri della Prov. di Frosinone n° 1664	Dott. Geol. D'ANGELO MAURIZIO – Ordine Regionale dei Geologi di Sicilia n. 1407	Dott. Ing. ALESSANDRO SALVINI – Ordine degli Ingegneri di Roma n° 14853	Dott. Ing. PEPPINO MARASCIO – Ordine degli Ingegneri di Roma n° 14447