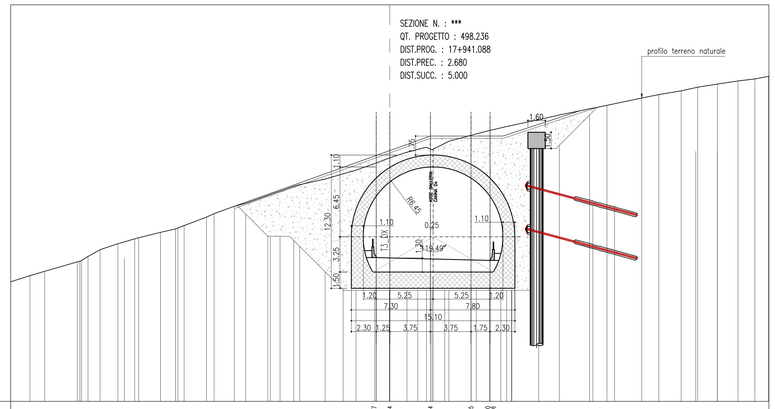

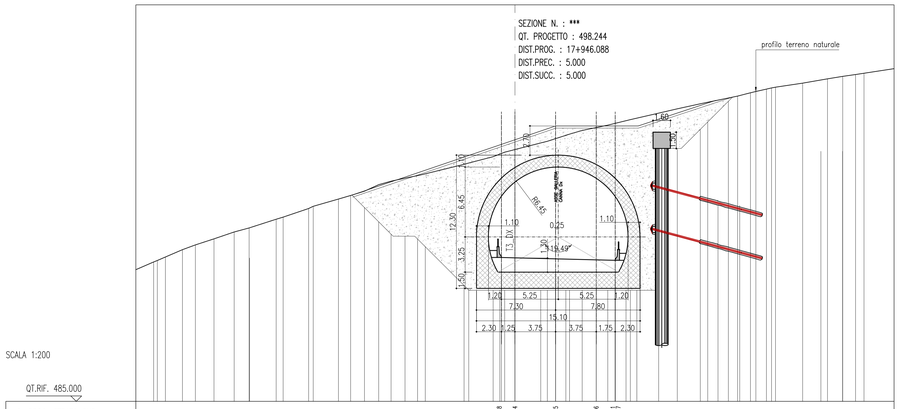

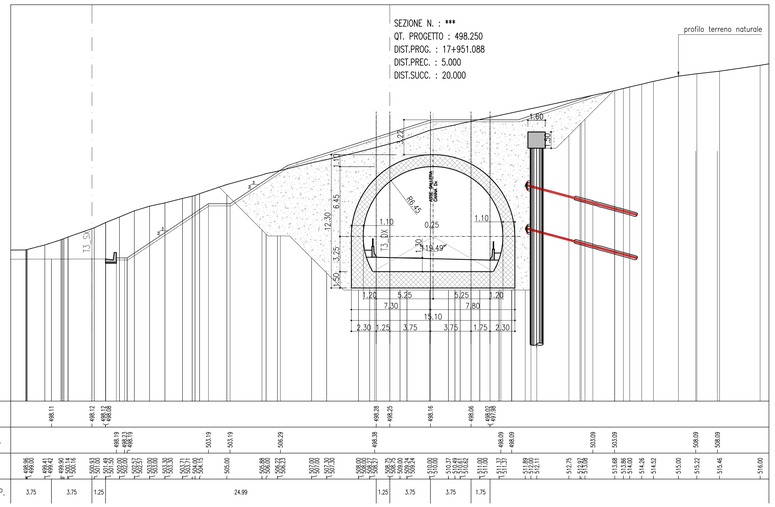

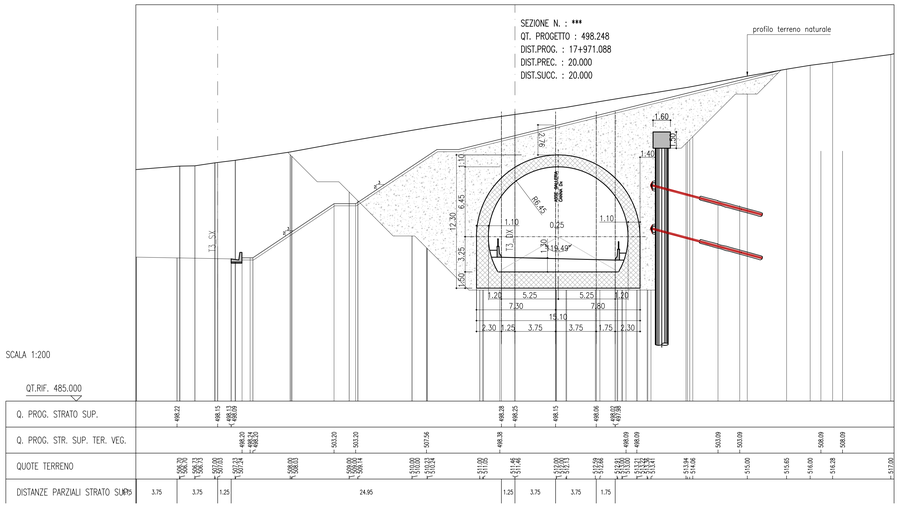

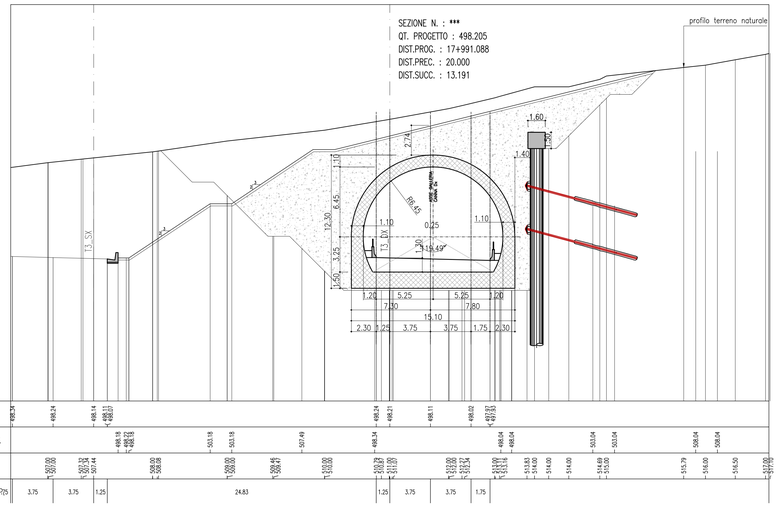

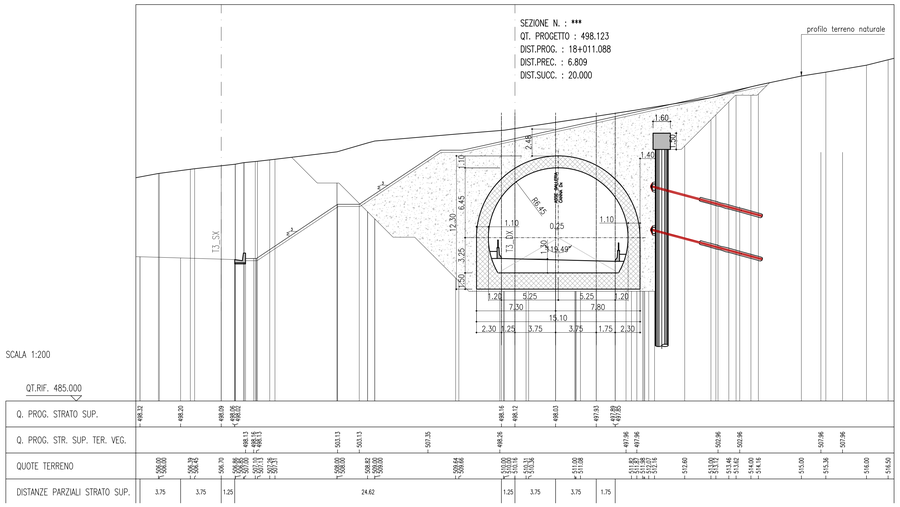

ANAS S.p.A.
DIREZIONE CENTRALE PROGRAMMAZIONE PROGETTAZIONE

PA 12/09
CORRIDOIO PLURIMODALE TIRRENICO - NORD EUROPA
ITINERARIO AGRIGENTO - CALTANISSETTA - A19
S.S. N° 640 "DI PORTO EMPEDOCLE"
AMMODERNAMENTO E ADEGUAMENTO ALLA CAT. B DEL D.M. 5.11.2001
Dal km 44+000 allo svincolo con l'A19

PROGETTO ESECUTIVO

Contraente Generale: Empedocle s.r.l.

GALLERIE ARTIFICIALI
GALLERIA SAN FILIPPO
SEZIONI TRASVERSALI DA PROG 17+941 A PROG 18+011

Codice Unico Progetto (CUP) : F91B09000070001
Codice Elaborato: PA12_09 - E 1 1 2 G A 2 0 4 G A 0 4 Z W B 0 0 9 C
Scala: 1:200

REV.	DATA	DESCRIZIONE	REDATTO	VERIFICATO	APPROVATO	AUTORIZZATO
F						
E						
D						
C	Ottobre 2011	Rif. Istruttoria prot. CDG-0141142-P del 19/10/11	A. ANTONELLI	M. NUNZI	M. LITI	P. PAGLINI
B	Luglio 2011	Revisione a seguito di incontri con il Committente	A. ANTONELLI	M. NUNZI	M. LITI	P. PAGLINI
A	Aprile 2011	EMISSIONE	A. ANTONELLI	M. NUNZI	M. LITI	P. PAGLINI

Responsabile del procedimento: Ing. MAURIZIO ARAMINI

Il Progettista: Dott. Ing. GIAN LUCA MARCHETTI — ORDINE DEGLI INGEGNERI DI FIRENZE N° 4131

Il Consulente Specialista: Dott. Ing. ALBO NUNZI — Ordine degli Ingegneri della Prov. di Frosinone N° 1884

Il Geologo: Dott. Geol. D'ANGELO MAURIZIO — ORDINE REGIONALE DEI GEOLOGI DI SICILIA N. 1607

Il Coordinatore per la sicurezza in fase di progetto: Dott. Ing. BERARDO SALVATORE — ORDINE INGEGNERI ROMA N° 14441

Il Direttore dei lavori: Dott. Ing. PEPPINO IMPRESCIA — ORDINE INGEGNERI ROMA N° 14441