SEZIONE N. : 54
QT. PROGETTO : 497.749
DIST.PROG. : 18+061.088
DIST.PREC. : 5.000
DIST.SUCC. : 5.000

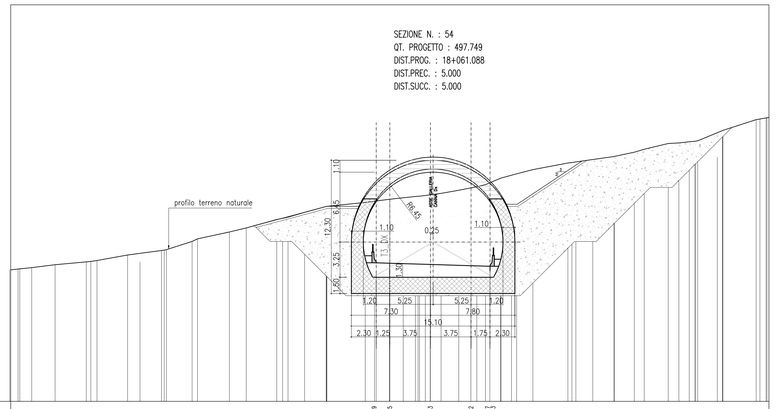

SCALA 1:200

QT.RIF. 485.000

Q. PROG. STRATO SUP.	497.79 497.75 497.63 497.52 497.47 497.43
Q. PROG. STR. SUP. TER. VEG.	497.95 497.89 497.54 497.54 502.54 502.54 507.54 507.54
QUOTE TERRENO	497.31 497.34 497.61 497.87 498.00 498.50 498.78 499.00 500.63 501.00 501.28 501.28 502.00 502.44 502.98 503.00 503.36 503.65 503.65 503.79 503.91 504.20 504.48 504.61 505.00 505.61 506.00 506.39 507.00 507.10 507.10 507.60 508.00 508.37 508.65 508.85 508.95 509.00 509.05 509.54 509.54 510.00 510.01 511.00 511.16
DISTANZE PARZIALI STRATO SUP.	1.25 3.75 3.75 1.75

SEZIONE N. : 55
QT. PROGETTO : 497.704
DIST.PROG. : 18+066.088
DIST.PREC. : 5.000
DIST.SUCC. : 5.000

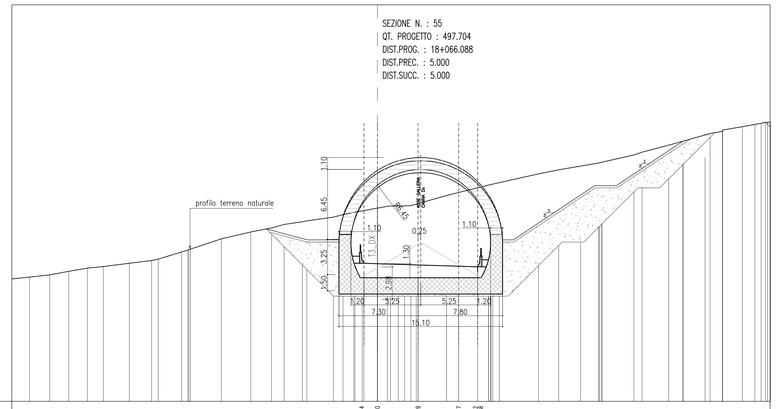

SCALA 1:200

QT.RIF. 485.000

Q. PROG. STRATO SUP.	497.74 497.70 497.59 497.47 497.43 497.39
Q. PROG. STR. SUP. TER. VEG.	497.81 497.84 497.49 497.49 502.49 502.49 507.49 507.49 510.56
QUOTE TERRENO	496.47 496.67 497.00 497.30 497.44 498.00 498.13 498.78 499.00 499.65 500.00 500.63 501.00 501.32 501.52 501.66 502.00 502.23 502.43 502.46 502.83 503.00 503.03 503.03 503.04 503.14 503.31 503.51 504.00 506.06 506.30 506.37 507.00 507.74 508.00 508.65 509.00 509.00 509.13 509.33 510.35 510.46 510.76 511.76
DISTANZE PARZIALI STRATO SUP.	1.25 3.75 3.75 1.75

SEZIONE N. : 674
QT. PROGETTO : 497.659
DIST.PROG. : 18+071.088
DIST.PREC. : 5.000
DIST.SUCC. : 20.000

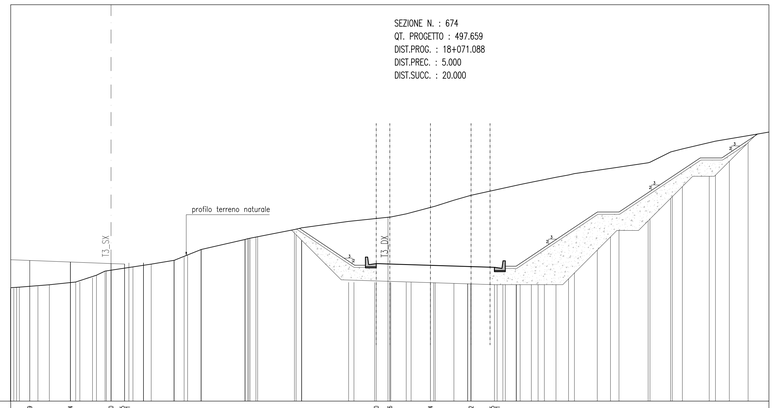

SCALA 1:200

QT.RIF. 485.000

Q. PROG. STRATO SUP.	497.99 497.94 497.78 497.76 497.63 497.80 497.78 497.66 497.54 497.42 497.39 497.42
Q. PROG. STR. SUP. TER. VEG.	497.76 497.76 497.76 497.76 497.80 497.42 497.42 502.42 502.42 509.21
QUOTE TERRENO	495.51 495.59 495.75 496.00 496.29 496.50 497.00 497.07 497.36 497.64 498.00 498.00 498.12 498.49 499.00 499.00 499.65 499.65 500.15 500.54 501.00 501.39 501.66 502.00 502.00 502.04 502.84 503.00 503.54 504.00 504.53 504.54 505.00 505.30 505.40 505.42 505.87 505.89 506.00 506.49 507.00 507.00 508.30 508.34 508.65 508.96 509.00 509.51
DISTANZE PARZIALI STRATO SUP.	3.75 3.75 1.25 23.24 1.25 3.75 3.75 2.16

ANAS S.p.A.
DIREZIONE CENTRALE PROGRAMMAZIONE PROGETTAZIONE

PA 12/09
CORRIDOIO PLURIMODALE TIRRENICO - NORD EUROPA
ITINERARIO AGRIGENTO - CALTANISSETTA - A19
S.S. N° 640 "DI PORTO EMPEDOCLE"
AMMODERNAMENTO E ADEGUAMENTO ALLA CAT. B DEL D.M. 5.11.2001
Dal km 44+000 allo svincolo con l'A19

PROGETTO ESECUTIVO

Contraente Generale: Empedocle s.c.p.a.

GALLERIE ARTIFICIALI
GALLERIA SAN FILIPPO
SEZIONI TRASVERSALI DA PROG 18+061 A PROG 18+071

Codice Unico Progetto (CUP) : F91B09000070001

Codice Elaborato:
PA12_09 - E 1 1 2 G A 2 0 4 G A 0 4 Z W B 0 1 1 C — Scala: 1:200

REV.	DATA	DESCRIZIONE	REDATTO	VERIFICATO	APPROVATO	AUTORIZZATO
F						
E						
D						
C	Ottobre 2011	Rif. Istruttoria prot. CDG-0141142-P del 19/10/11	A. ANTONELLI	M. NUNZI	M. LITI	P. PAGLINI
B	Luglio 2011	Revisione a seguito di incontri con il Committente	A. ANTONELLI	M. NUNZI	M. LITI	P. PAGLINI
A	Aprile 2011	EMISSIONE	A. ANTONELLI	M. NUNZI	M. LITI	P. PAGLINI

Responsabile del procedimento: Ing. MAURIZIO ARAMINI

Il Progettista: Dott. Ing. GIAN LUCA MENGHINI — ORDINE DEGLI INGEGNERI DI FIRENZE N° 4333

Il Consulente Specialista: Ing. NUNZIATA ALBO Settore Strutture Prov. di Firenze N° 1854

Il Geologo: Dott. Geol. D'ANGELO MAURIZIO N. 1607 — ORDINE REGIONALE DEI GEOLOGI DELL'A.N.

Il Coordinatore per la sicurezza in fase di progetto: Dott. Ing. ALESSANDRO SALVINI — ORDINE INGEGNERI PISTOIA N° 1353 — 14853

Il Direttore dei lavori: Dott. Ing. PEPPINO MARCADELLO — ORDINE INGEGNERI ROMA N° 14447