PIANTA PIATTABANDA INF.
SCALA 1:50

CONCIO - C1 SEZ TIPO - S1 LUNG. 9700 mm

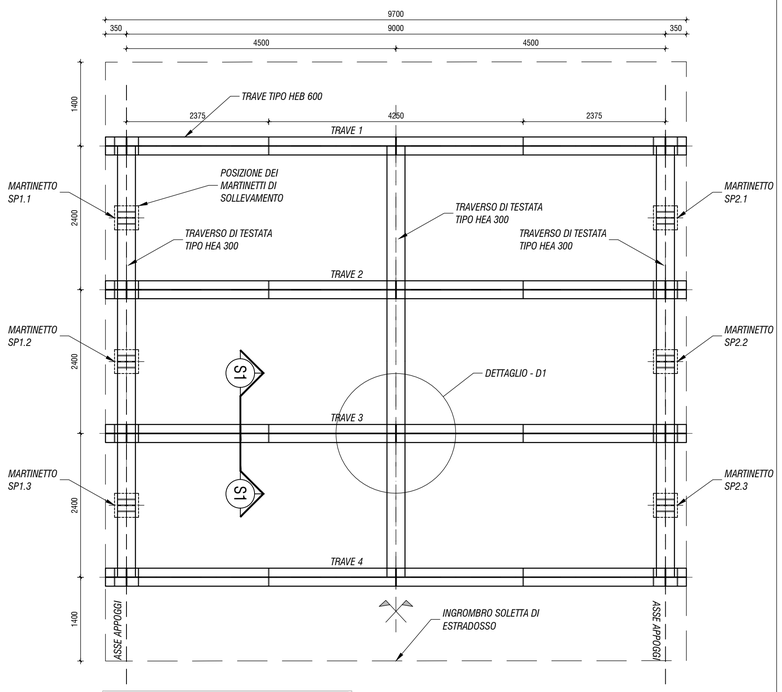

TRAVE - SEZIONE LONGITUDINALE
SCALA 1:50

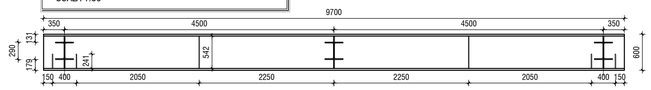

PIANTA PIATTABANDA SUP.
SCALA 1:50

CONCIO - C1 SEZ TIPO - S1 LUNG. 9700 mm

PIOLATURA 3Ø22 / 200 mm

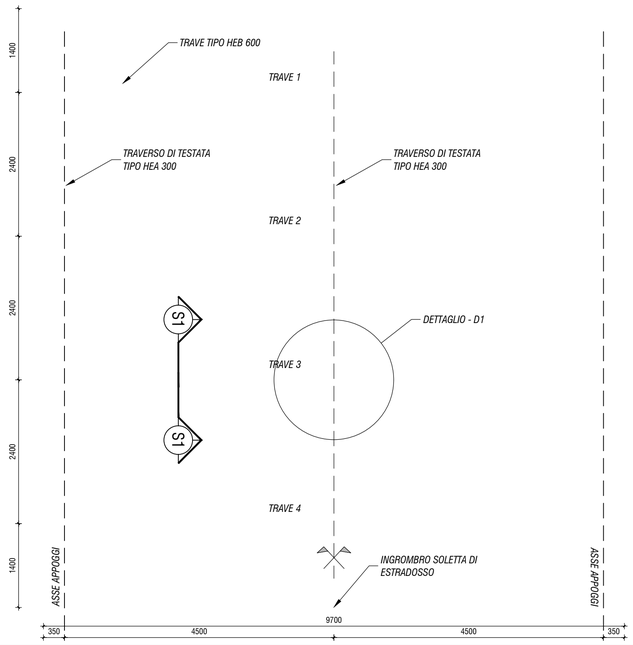

SEZIONE TIPO S1
SCALA 1:20

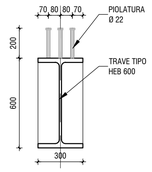

DETTAGLIO D1
Scala 1:20

SEZIONE S2

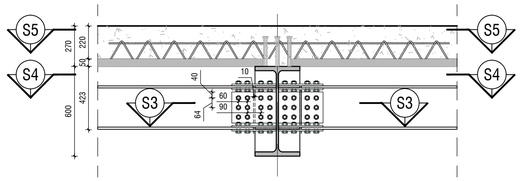

SEZIONE S3

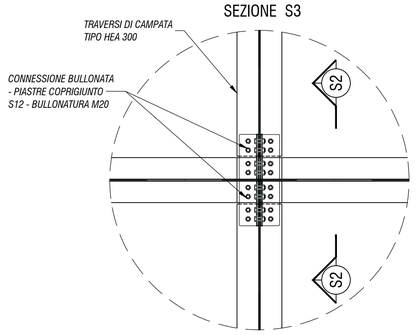

SEZIONE S4

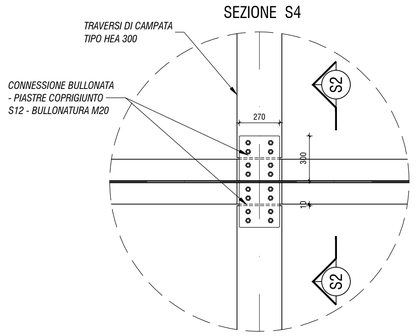

SEZIONE S5

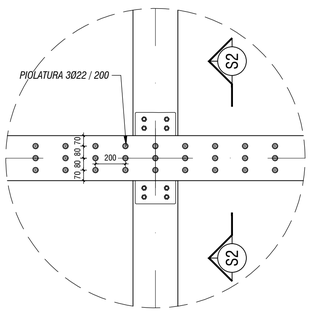

LASTRA PREDALLES - ARMATURA
Scala 1:20

SEZIONE TRASVERSALE

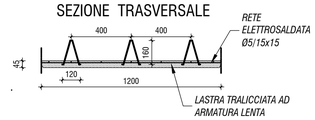

SEZIONE LONGITUDINALE

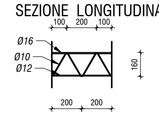

VELETTA IN C.A. - PARTICOLARE
Scala 1:20

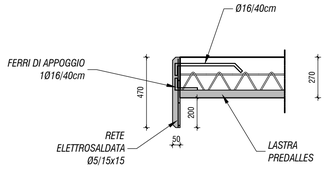

TABELLA INCIDENZE ACCIAIO DI ARMATURA

ELEMENTO STRUTTURALE	INCIDENZA [kg/mc]
Soletta di impalcato	240
Spalla 1 - Fusto	110
Muri d'ala	150
Spalla 1 - Struttura di fond.	160
Spalla 1 - Pali di fond.	100
Spalla 2 - Struttura in elev.fusto	110
Spalla 2-Muri d'ala	150
Spalla 2 - Struttura di fond.	160
Spalla 2 - Pali di fond.	100
Baggioli	500

TABELLA INCIDENZE ACCIAIO DA CARPENTERIA

ELEMENTO STRUTTURALE	INCIDENZA [kg/mq]
Struttura impalcato	120

TABELLA CAPACITÀ MARTINETTI

ELEMENTO	PORTATA DI ESERCIZIO [ton]
Martinetto idraulico	25

NOTA:
PER LE CARATTERISTICHE DEI MATERIALI UTILIZZATI SI RIMANDA ALL' ELABORATO IN CUI È PRESENTE LA TABELLA MATERIALI RELATIVA AD OGNI OPERA D'ARTE. - RIF. 0500_T00GE00STRDI01

anas GRUPPO FS ITALIANE — 90 — Direzione Progettazione e Realizzazione Lavori

Variante S.S.1 Aurelia – Variante in Comune di Massa 1°Lotto (Canal Magro – Stazione).

PROGETTO DEFINITIVO
COD. FI397

PROGETTAZIONE: RAGGRUPPAMENTO TEMPORANEO PROGETTISTI
MANDATARIA: TECHNITAL
MANDANTI: POLITECNICA BUILDING FOR HUMANS — MATILDI+PARTNERS

IL RESPONSABILE DELL'INTEGRAZIONE DELLE PRESTAZIONI SPECIALISTICHE:
Ing. Andrea Renso – TECHNITAL
Ordine Ingegneri Provincia di Verona n. A2413

IL GEOLOGO:
Geol. Pietro Accolti Gil – POLITECNICA
Ordine Geologi Regione Toscana n° 728

IL COORDINATORE PER LA SICUREZZA IN FASE DI PROGETTAZIONE:
Ing. Marcello Mancone – POLITECNICA
ordine ingegneri Provincia di Firenze n.5723

VISTO: IL RESP. DEL PROCEDIMENTO:
Ing. Raffaele Franco Carso

PROTOCOLLO: DATA:

IL PROGETTISTA:
GRUPPO DI PROGETTAZIONE:
COORDINAMENTO PROGETTAZIONE, PROGETTAZIONE STRADALE, GEOTECNICA ED OPERE STRUTTURALI:
Ing. Marcello Mancone – POLITECNICA
ordine ingegneri Provincia di Firenze n.5723

STUDIO DI IMPATTO AMBIENTALE:
Arch. Paola Gabrielli – POLITECNICA
ordine Architetti Provincia di Bologna n. 2921

CANTIERIZZAZIONE E FASI ESECUTIVE:
Ing. Alessio Gori – POLITECNICA
ordine ingegneri Provincia di Firenze n.5969

IDROLOGIA ED IDRAULICA:
Ing. Alessandro Cecchelli – POLITECNICA
ordine ingegneri Provincia di Grosseto n.760

COLLABORATORI DI PROGETTO:
Ing. Massimo Palermo – POLITECNICA
Ing. Mattia De Caro – POLITECNICA
Ing. Giulio Melosi – POLITECNICA
Geom. Franco Mariotti – POLITECNICA

05 - OPERE D'ARTE
Opere d'arte principali - Ponte sul canal Magro - via Gorine
OP.02 - Carpenteria metallica impalcato

CODICE PROGETTO (PROGETTO / LIV. PROG. / N. PROG.)	NOME FILE	PROGR. ELAB.	REV.	SCALA:
DPFI10 D 1901	0509_T00OP02STRCA01B	0509	B	VARIE
	CODICE ELAB. T00OP02STRCA01			

REV.	DESCRIZIONE	DATA	SOCIETA'	REDATTO	VERIFICATO	APPROVATO
D						
C						
B	REVISIONE A SEGUITO DI ISTRUTTORIA ANAS	11/2020	POLITECNICA	A.FANTIERI	M.MANCONE	A.RENSO
A	EMISSIONE	06/2020	POLITECNICA	G.APRIGLIANO	M.MANCONE	A.RENSO