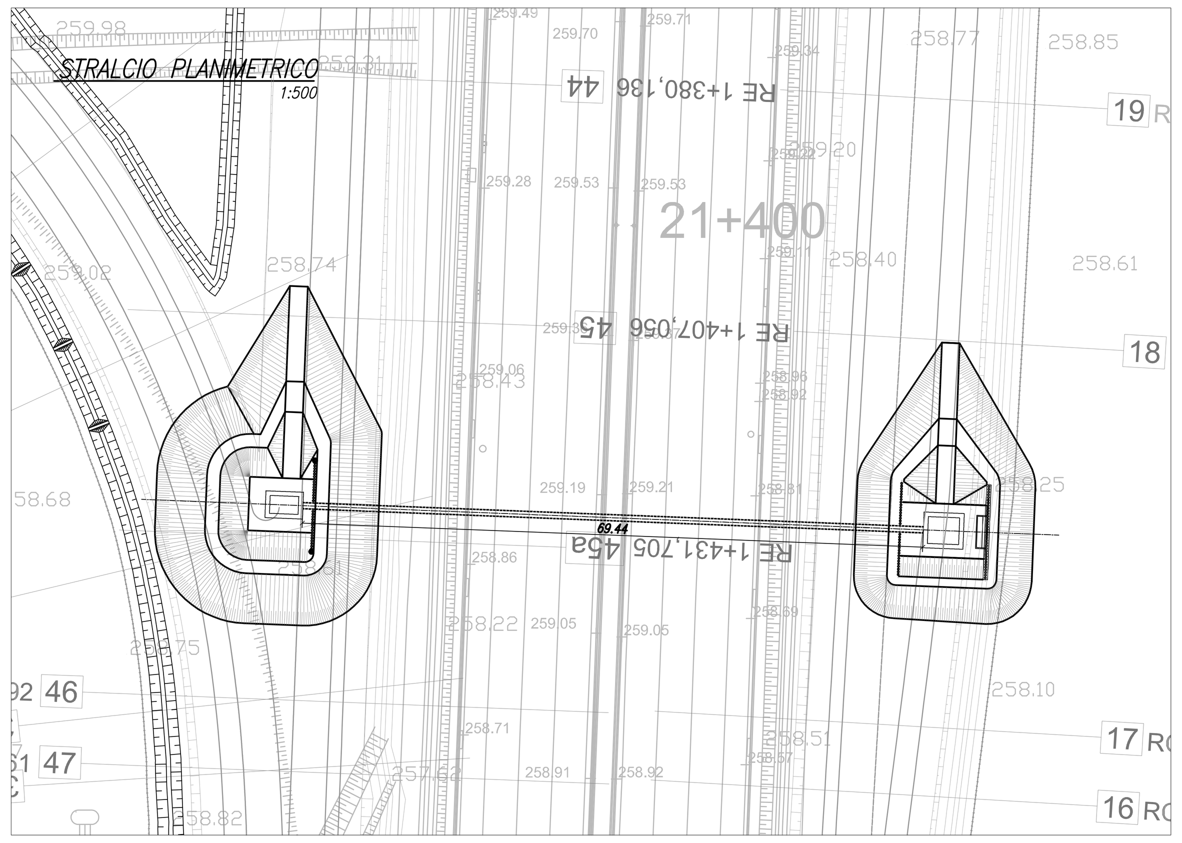

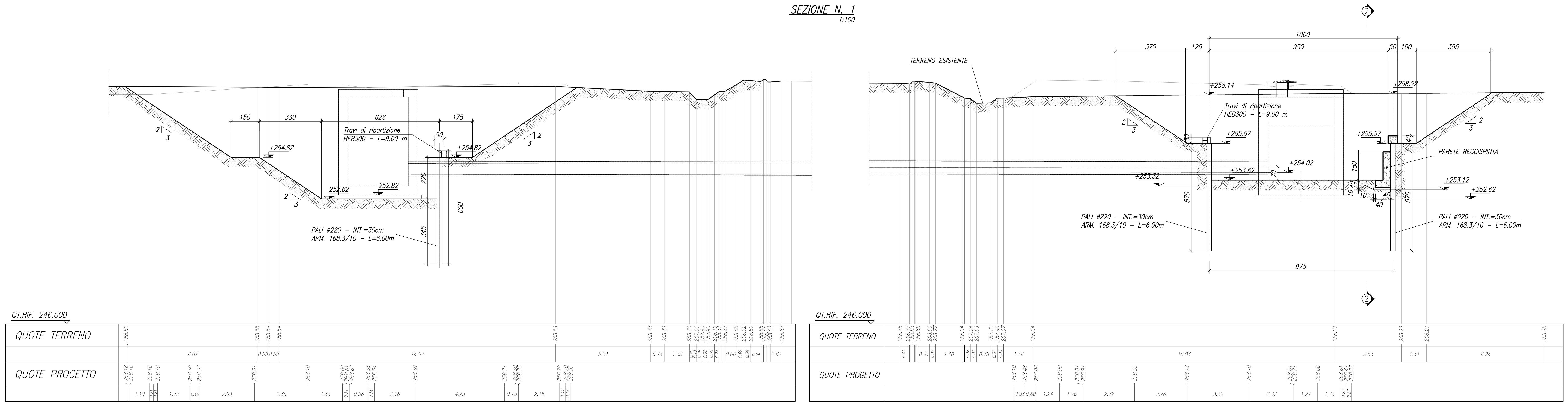

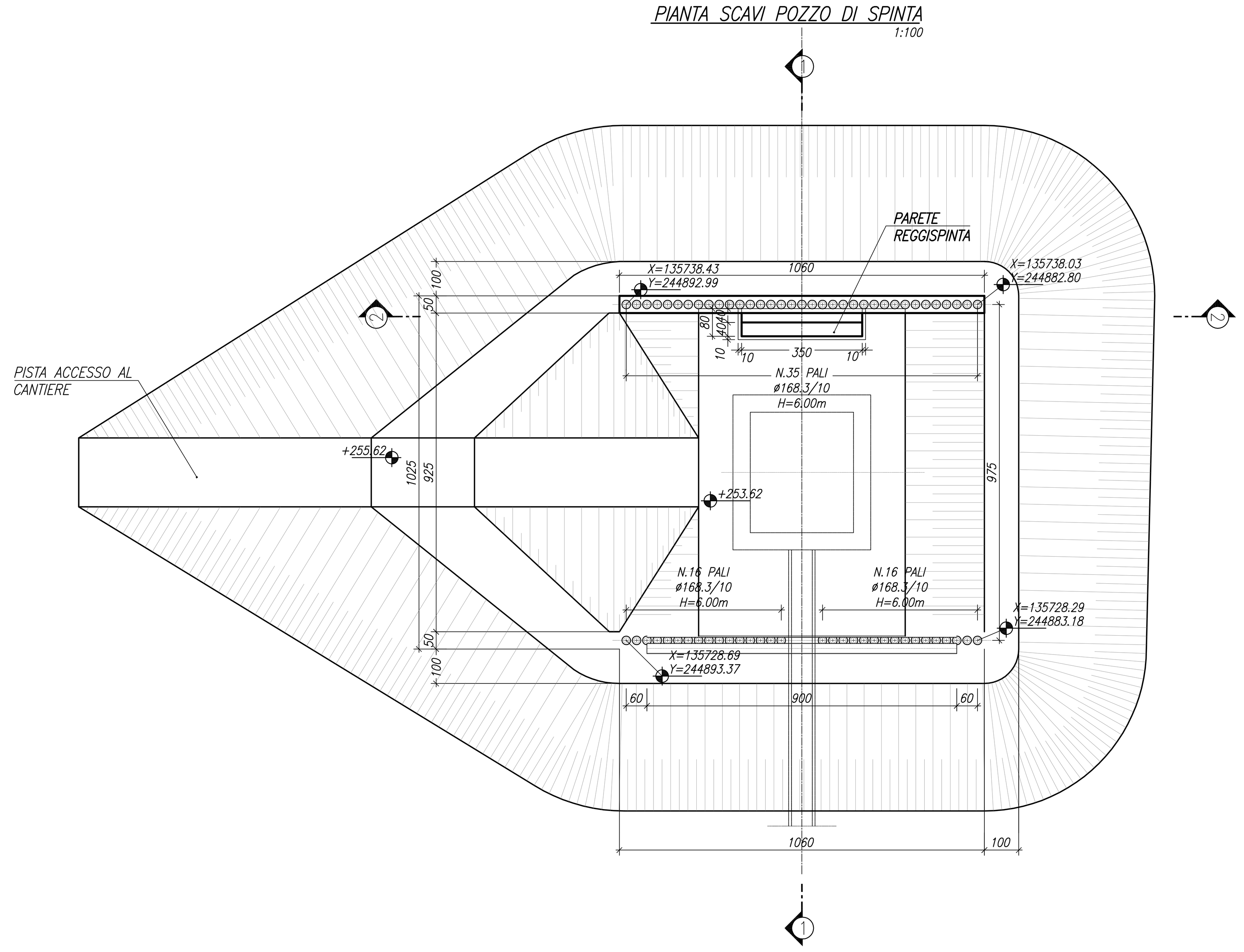

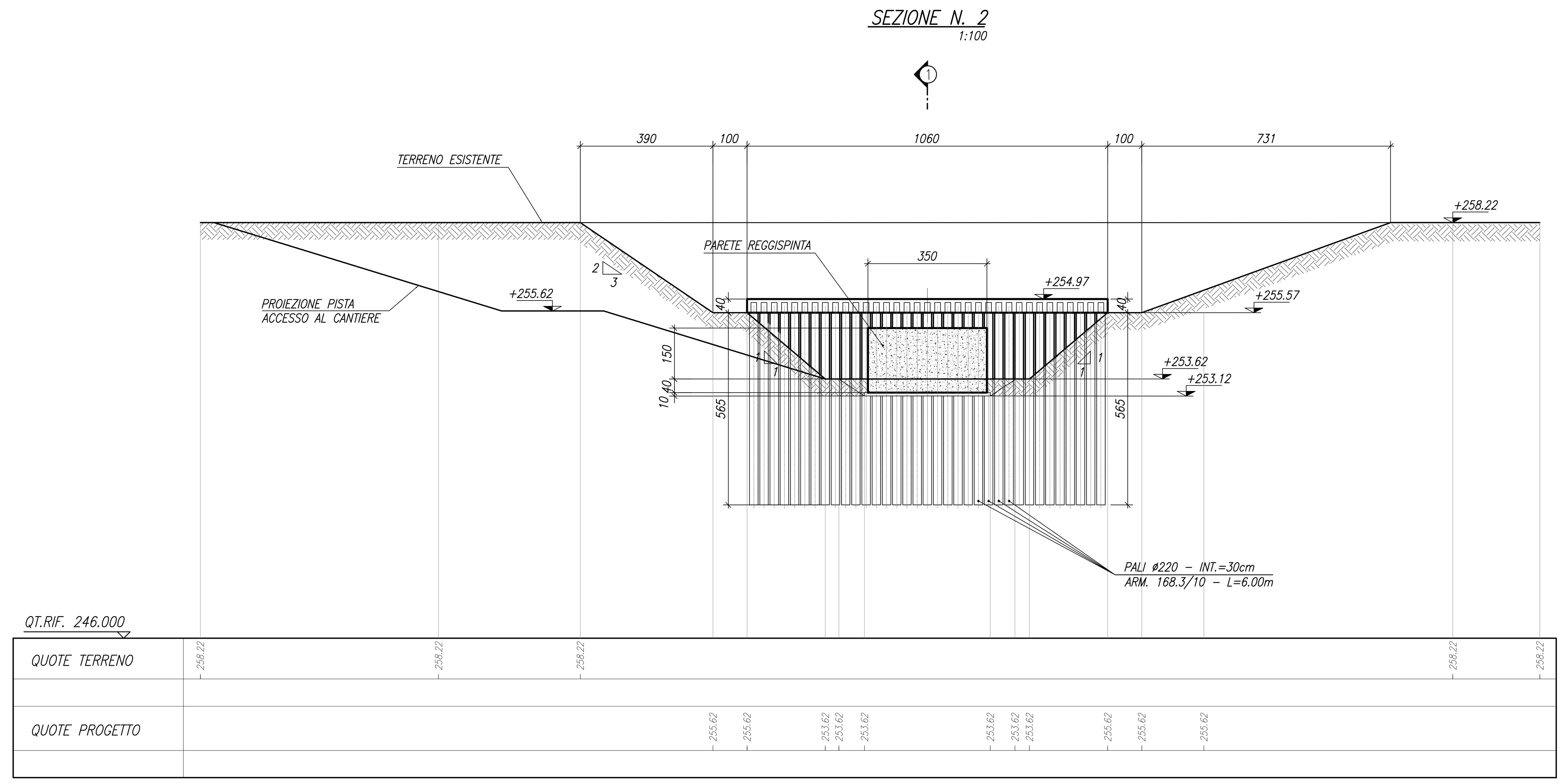

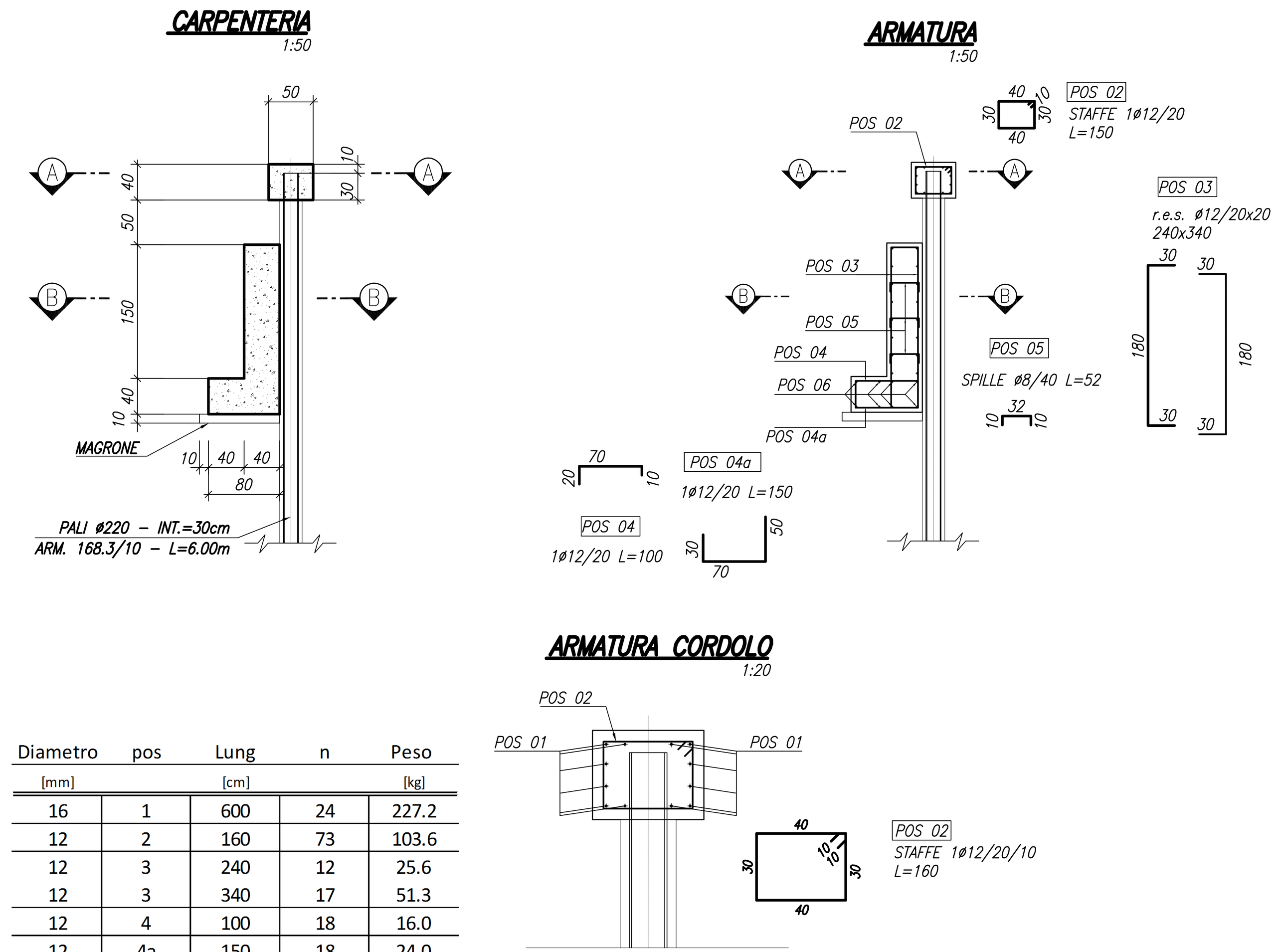

Diametro [mm]	pos	Lung [cm]	n	Peso [kg]
16	1	600	24	227.2
12	2	160	73	103.6
12	3	240	12	25.6
12	3	340	17	51.3
12	4	100	18	16.0
12	4a	150	18	24.0
8	5	52	12	2.5
12	6	340	8	24.1
			Tot kg	474.2

IN ALTERNATIVA AI MICROPALI POTRANNO ESSERE UTILIZZATE PALANCOLE CON INERZIA > 7000 cm⁴/m

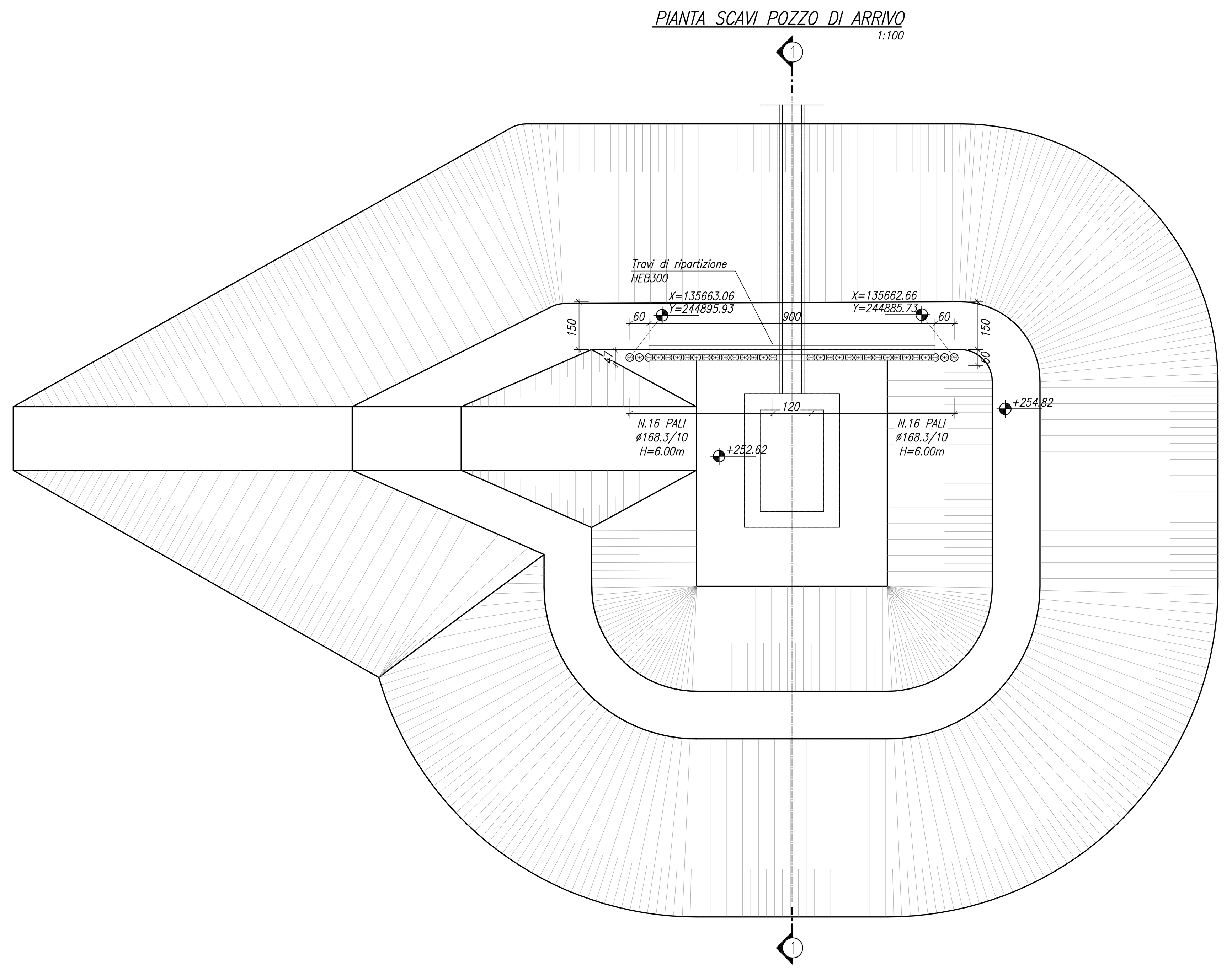

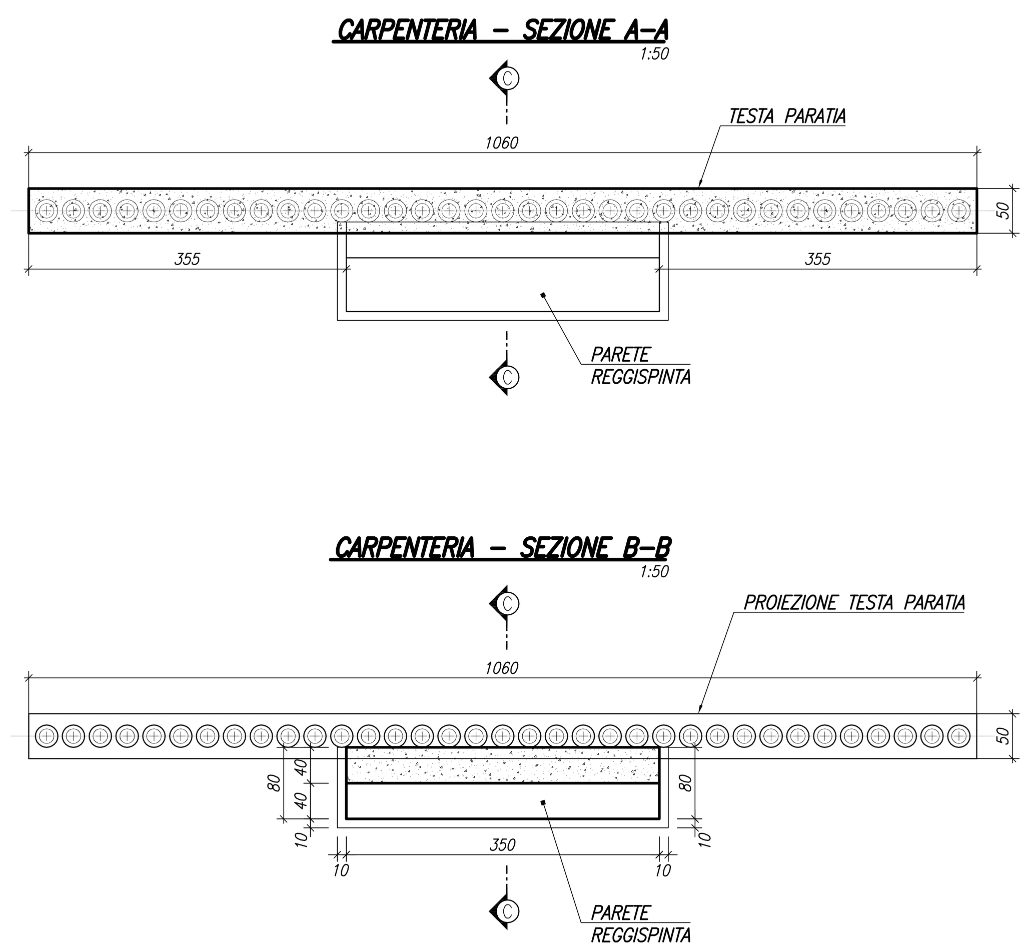

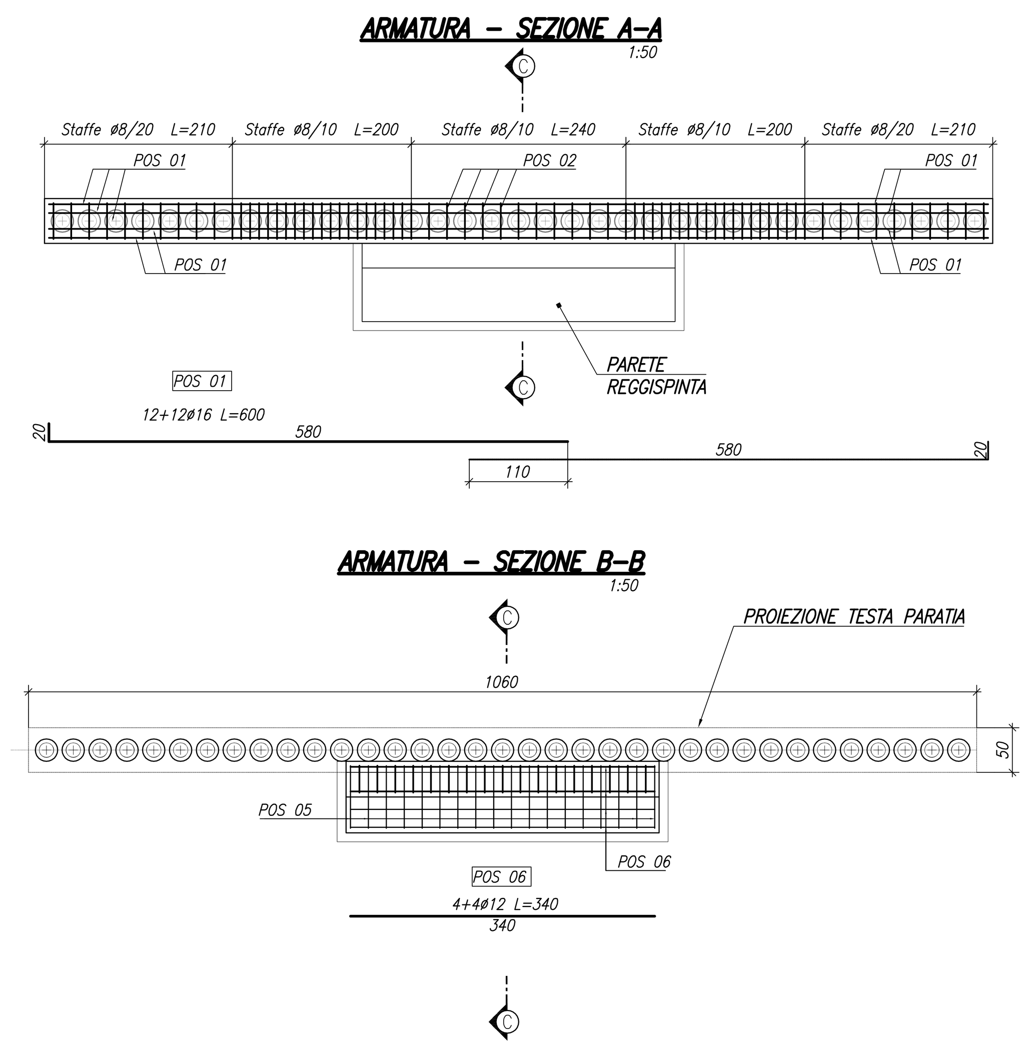

MATRICE DI REVISIONE

REV	DATA	DESCRIZIONE MODIFICA

N.B.: LA TAVOLA SOSTITUISCE QUELLA RELATIVA AL CODICE E DEL PROGETTO ESECUTIVO

COLLEGAMENTO AUTOSTRADALE
DALMINE - COMO - VARESE - VALICO DEL GAGGIOLO E OPERE AD ESSO CONNESSE
CODICE C.U.P. F11B06000270007
TRATTE B1, B2, C, D, TRVA13+14, GREENWAY

AS BUILT

TRATTA B1 - SVINCOLO DI LOMAZZO (da Pk -0+850 a Pk +1+800)
IDROLOGIA E IDRAULICA
SMALTIMENTO ACQUE DI PIATTAFORMA
OPERE PARTICOLARI ACQUE DI PIATTAFORMA
SPINGITUBO:FASI COSTRUTTIVE E OPERE PROVVISIONALI

IDENTIFICAZIONE ELABORATO
CODICE PROGETTO: F0010TB

FASE PROGETTUALE	LOTTO	ZONA	OPERA	TRATTO D'OPERA	AMBITO	TIPO ELABORATO	PROGRESSIVO	REVISIONE
A	0	AOX	TW000	0	IP	FC	001	E_01

Scala:

DATA	DESCRIZIONE	REV
Novembre 2015	Emissione	E
Marzo 2016	Revisione	E_01

CONCEDENTE
CONCESSIONI AUTOSTRADALI LOMBARDE

CONCESSIONARIO
Autostrada Pedemontana Lombarda — Direttore Tecnico: Ing. Enrico Arini; Referente Tecnico: Ing. Daniel Pacinelli

APPROVATO
Autostrada Pedemontana Lombarda — Il Direttore dei Lavori: Ing. Francesco Domenico

IMPRESA
RAGGRUPPAMENTO TEMPORANEO IMPRESE:
Mandataria: STRABAG A.G.
Mandante: GLF Grandi Lavori Fincosit S.p.A.
Mandante: Impresa costruzioni Giuseppe Maltauro S.p.A.
Mandante cooptata: STRABAG S.p.A.

PROGETTISTA - PROGETTO ESECUTIVO DI DETTAGLIO
RAGGRUPPAMENTO TEMPORANEO PROGETTISTI:
Mandataria: 3TI Progetti Italia
Mandante: GPIngegneria
Mandante
Mandante: Arch. Salvatore Vermiglio

RESPONSABILE DI PROGETTO ED INCARICATO DELL'INTEGRAZIONE FRA LE VARIE PRESTAZIONI:
Ing. Alberto Cecchini

ELABORAZIONE PROGETTUALE
PROGETTISTA:
3TI PROGETTI ITALIA S.p.A

3TI ITALIA S.p.A.
DIRETTORE TECNICO
Ing. Stefano Luca Possati
Ordine degli Ingegneri
Provincia di Roma n. 20809

Redatto: Modesti | Verificato: Di Sanzo | Approvato: Possati