SISTEMA DI DRENAGGIO IN TRINCEA
scala 1:50

SEZIONE - POZZETTO DI ISPEZIONE

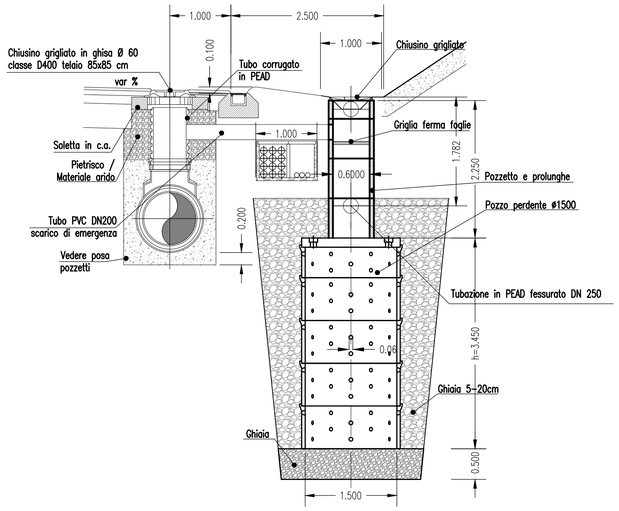

NOTA: Per la disposizione impiantistica si faccia riferimento agli elaborati di progetto degli Impianti

PIANATA - POZZETTO DI ISPEZIONE

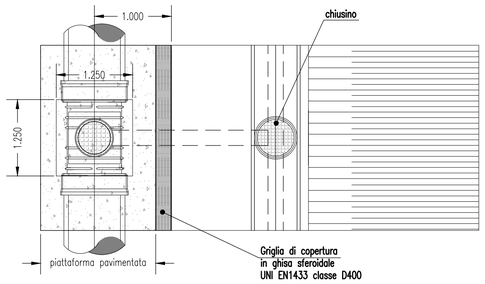

SEZIONE - CANALETTA DI RACCOLTA

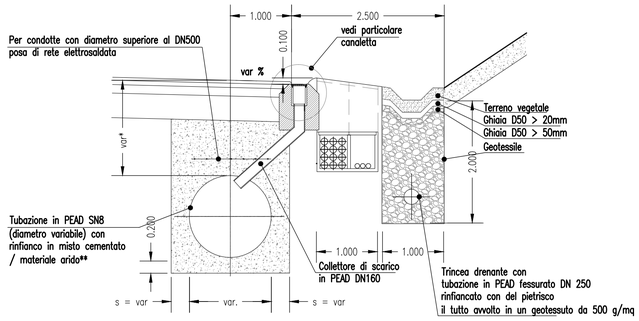

* >1.0m per DN fino al 630
>1.5m per DN superiori al 630

** Nel caso di materiale arido si dovrà provvedere alla compattazione meccanica mediante mezzi idonei costipanti (piastra vibrante o altro), a strati successivi non superiori a cm. 30 e fino a raggiungere una densità pari almeno al 90% della densità Proctor.

PIANTA - CANALETTA DI RACCOLTA

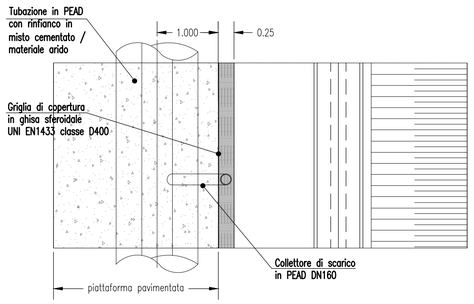

SISTEMA DI DRENAGGIO IN RILEVATO
scala 1:50

SEZIONE - POZZETTO DI ISPEZIONE

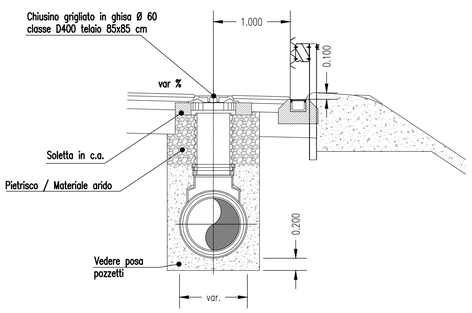

PIANTA - POZZETTO DI ISPEZIONE

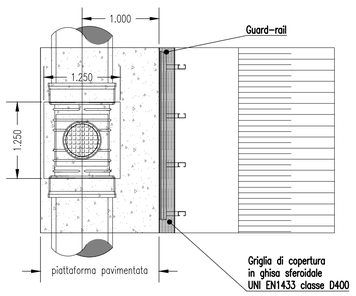

SEZIONE - SPOSTAMENTO CADITOIA ASPI

*Nota: l'esatta configurazione del collegamento caditoia – collettore ASPI è da verificarsi in sito

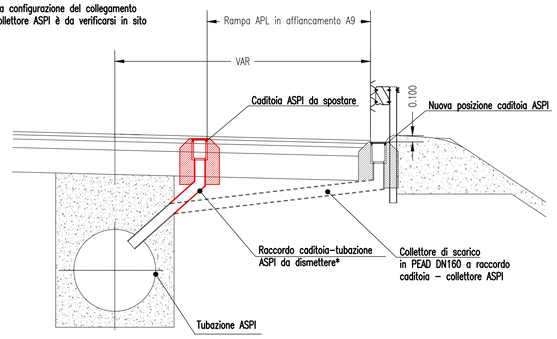

PIANTA - CANALETTA DI RACCOLTA

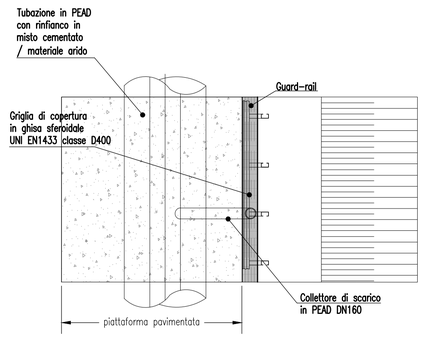

SISTEMA DI DRENAGGIO - SPARTITRAFFICO
scala 1:50

SEZIONE - CANALETTA DI RACCOLTA

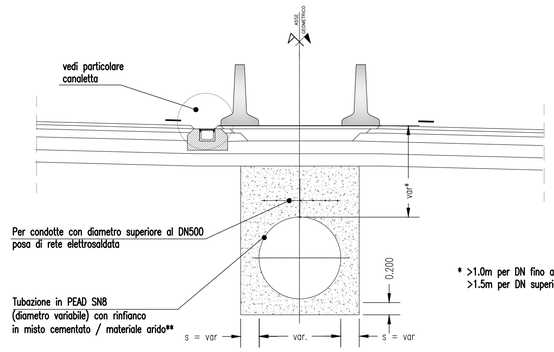

* >1.0m per DN fino al 630
>1.5m per DN superiori al 630

** Nel caso di materiale arido si dovrà provvedere alla compattazione meccanica mediante mezzi idonei costipanti (piastra vibrante o altro), a strati successivi non superiori a cm. 30 e fino a raggiungere una densità pari almeno al 90% della densità Proctor.

SEZIONE - POZZETTO DI ISPEZIONE

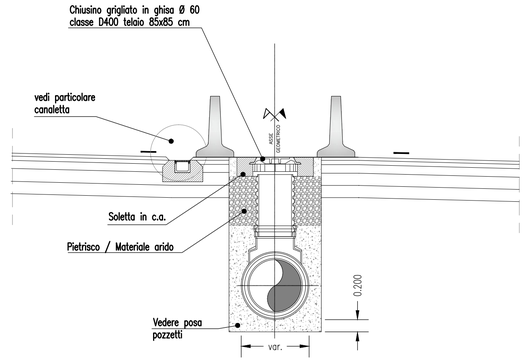

SEZIONE - SCARICO CENTRALE

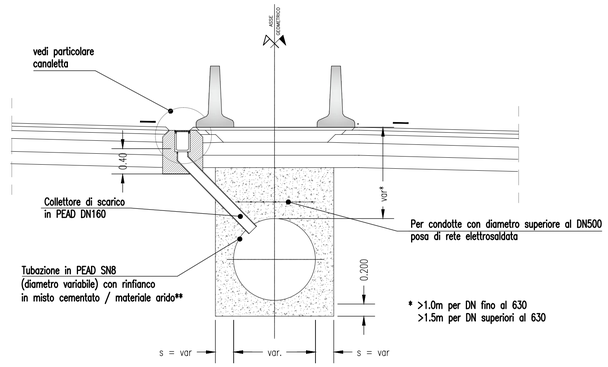

* >1.0m per DN fino al 630
>1.5m per DN superiori al 630

** Nel caso di materiale arido si dovrà provvedere alla compattazione meccanica mediante mezzi idonei costipanti (piastra vibrante o altro), a strati successivi non superiori a cm. 30 e fino a raggiungere una densità pari almeno al 90% della densità Proctor.

Diametro Nominali	s
DN ≤ 800	30 cm
DN > 800	40 cm

SISTEMA DI DRENAGGIO MEDIANTE CANALETTA
scala 1:25

SEZIONE LONGITUDINALE - CANALETTA DI RACCOLTA

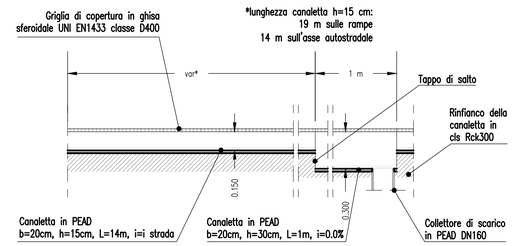

SEZIONE TRASVERSALE - CANALETTA DI RACCOLTA

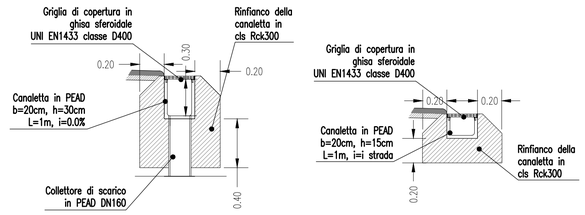

TAPPO DI SALTO

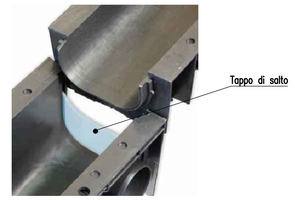

MATRICE DI REVISIONE

REV	DATA	DESCRIZIONE MODIFICA

N.B.: LA TAVOLA SOSTITUISCE QUELLA RELATIVA AL CODICE E DEL PROGETTO ESECUTIVO

CONCESSIONI AUTOSTRADALI LOMBARDE — Autostrada Pedemontana Lombarda

COLLEGAMENTO AUTOSTRADALE
DALMINE - COMO - VARESE - VALICO DEL GAGGIOLO E OPERE AD ESSO CONNESSE
CODICE C.U.P. F11B06000270007

TRATTE B1, B2, C, D, TRVA13+14, GREENWAY

AS BUILT

TRATTA B1 - SVINCOLO DI LOMAZZO (da Pk - 0+850 a Pk +1+800)

IDROLOGIA E IDRAULICA
SMALTIMENTO ACQUE DI PIATTAFORMA
PARTICOLARI DRENAGGIO ACQUE DI PIATTAFORMA
PARTICOLARI DRENAGGIO ACQUE DI PIATTAFORMA ASSE PRINCIPALE TAV. 1

IDENTIFICAZIONE ELABORATO

CODICE PROGETTO: F00107B

WBS								
FASE PROGETTUALE	LOTTO	ZONA	OPERA	TRATTO D'OPERA	AMBITO	TIPO ELABORATO	PROGRESSIVO	REVISIONE
A	0	A01	TW002	0	IP	PC	001	E

Scala: Varie

DATA	DESCRIZIONE	REV
Novembre 2015	Emissione	E

CONCEDENTE

CONCESSIONI AUTOSTRADALI LOMBARDE

CONCESSIONARIO

Autostrada Pedemontana Lombarda — Direttore Tecnico: Ing. Enrico Arini; Referente Tecnico: Ing. Daniel Pacnelli

APPROVATO

Autostrada Pedemontana Lombarda — Il Direttore dei Lavori: Ing. Francesco Domanico

IMPRESA

RAGGRUPPAMENTO TEMPORANEO IMPRESE:

Mandataria	Mandante	Mandante	Mandante cooptata
STRABAG A.G.	GLF Grandi Lavori Fincosit S.p.A.	Impresa costruzioni Giuseppe Maltauro S.p.A.	STRABAG S.p.A.

STRABAG — GRANDI LAVORI FINCOSIT — IMPRESA COSTRUZIONI GIUSEPPE MALTAURO — STRABAG

PROGETTISTA - PROGETTO ESECUTIVO DI DETTAGLIO

RAGGRUPPAMENTO TEMPORANEO PROGETTISTI:

Mandataria	Mandante	Mandante	Mandante
3TI PROGETTI ITALIA	GP Ingegneria s.r. GESTIONE PROGETTI DI INGEGNERIA	Arch. Salvatore Vermiglio	

RESPONSABILE DI PROGETTO ED INCARICATO DELL'INTEGRAZIONE FRA LE VARIE PRESTAZIONI:
Ing. Alberto Cecchini

Dott. Ing. ALBERTO CECCHINI — ORDINE INGEGNERI ROMA 15158

ELABORAZIONE PROGETTUALE

PROGETTISTA:
3TI PROGETTI ITALIA S.p.A

3TI ITALIA S.p.A.
DIRETTORE TECNICO
Ing. Stefano Luca Possati
Ordine degli Ingegneri
Provincia di Roma n. 20809

Redatto: Russo — Verificato: Baglivo — Approvato: Possati