SISTEMA DI DRENAGGIO TRA MURI
scala 1:50

SEZIONE CORRENTE CON SCARICO CUNETTA

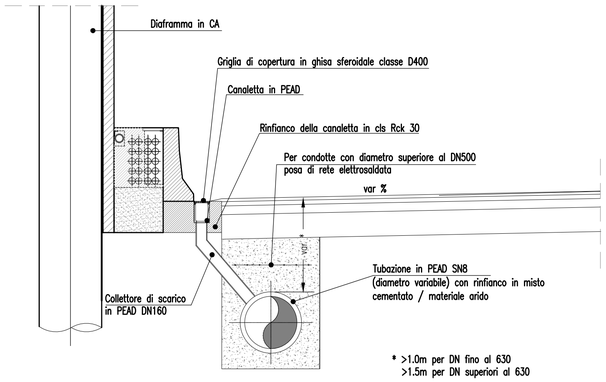

POZZETTO DI ISPEZIONE

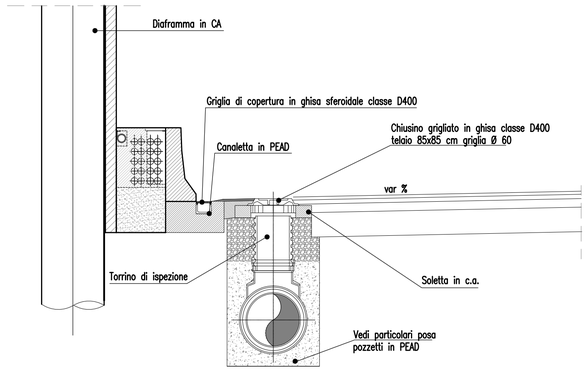

SISTEMA DI DRENAGGIO CON MURO
scala 1:50

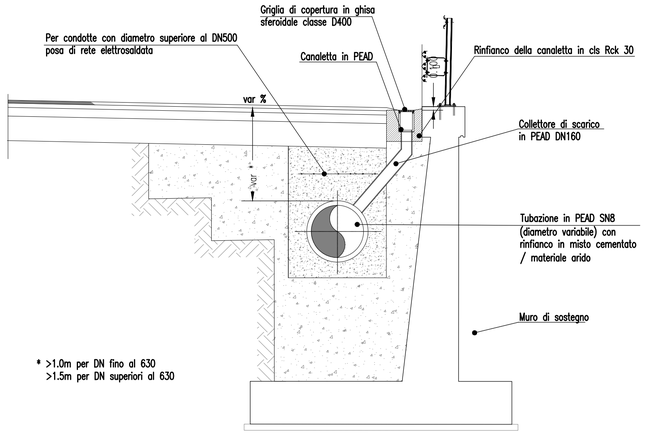

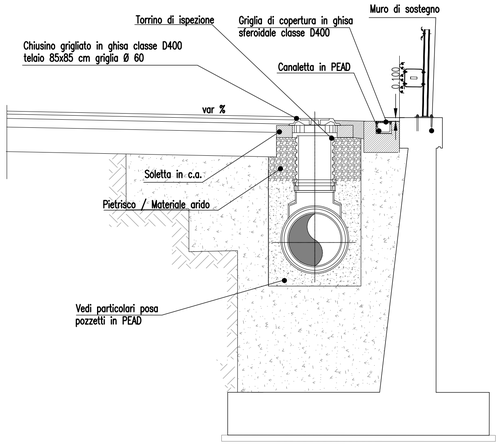

PIANTA - POZZETTO DI ISPEZIONE

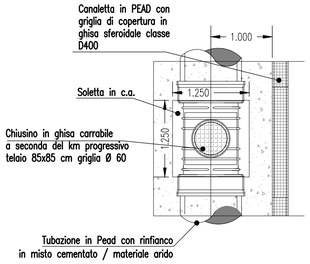

SEZIONE - CADITOIA GRIGLIATA

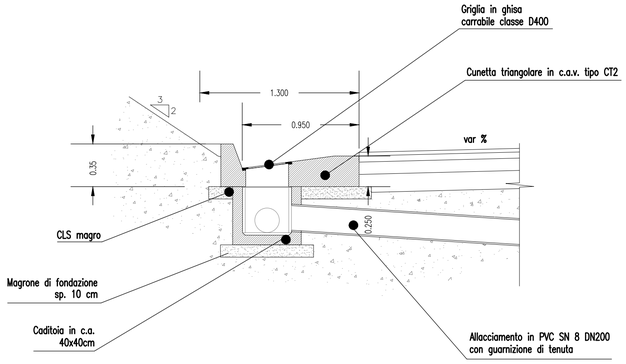

SISTEMA DI DRENAGGIO IN VIADOTTO
scala 1:50

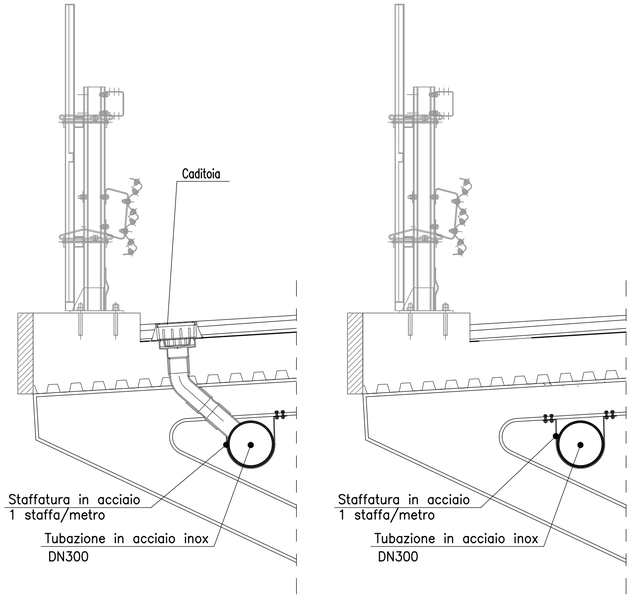

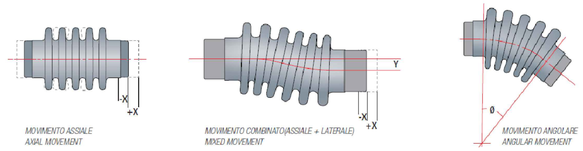

POSIZIONE CONDOTTE IMPALCATI RAMPE C-G
scala 1:50

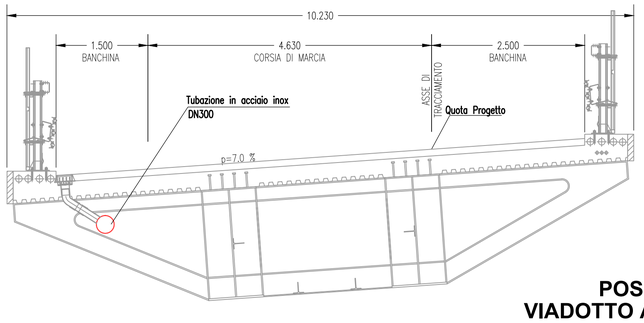

CADITOIA
scala 1:20

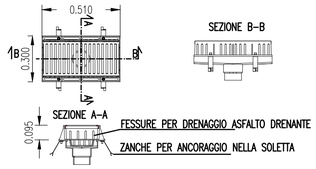

POSIZIONE CONDOTTE VIADOTTO A9 - IMPALCATO RAMPA F
scala 1:100

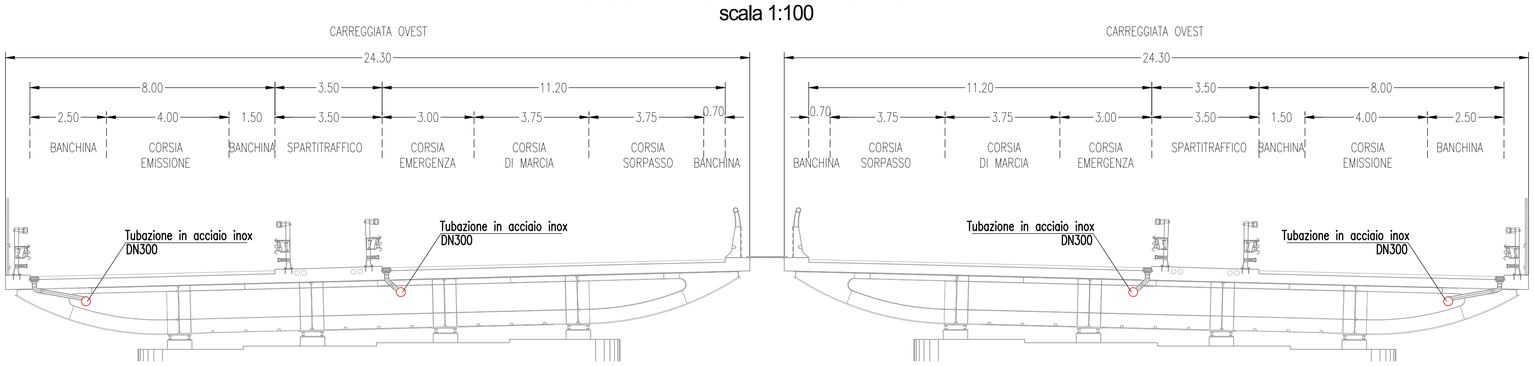

GIUNTO DI DILATAZIONE
scala 1:20

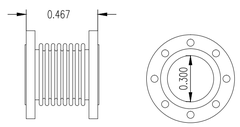

E' prevista la disposizione di un giunto assiale ogni 30 m lungo la condotta principale.

MATRICE DI REVISIONE

REV	DATA	DESCRIZIONE MODIFICA

N.B.: LA TAVOLA SOSTITUISCE QUELLA RELATIVA AL CODICE E DEL PROGETTO ESECUTIVO

CONCESSIONI AUTOSTRADALI LOMBARDE — Autostrada Pedemontana Lombarda

COLLEGAMENTO AUTOSTRADALE
DALMINE - COMO - VARESE - VALICO DEL GAGGIOLO E OPERE AD ESSO CONNESSE

CODICE C.U.P. F11B06000270007

TRATTE B1, B2, C, D, TRVA13+14, GREENWAY

AS BUILT

TRATTA B1 - SVINCOLO DI LOMAZZO (da Pk - 0+850 a Pk +1+800)

IDROLOGIA E IDRAULICA
SMALTIMENTO ACQUE DI PIATTAFORMA
PARTICOLARI DRENAGGIO ACQUE DI PIATTAFORMA
PARTICOLARI DRENAGGIO ACQUE DI PIATTAFORMA ASSE PRINCIPALE TAV. 2

IDENTIFICAZIONE ELABORATO

CODICE PROGETTO: F00107B

WBS								
FASE PROGETTUALE	LOTTO	ZONA	OPERA	TRATTO D'OPERA	AMBITO	TIPO ELABORATO	PROGRESSIVO	REVISIONE
A	0	A01	TW002	0	IP	PC	002	E_01

Scala: Varie

DATA	DESCRIZIONE	REV
Novembre 2015	Emissione	E
Marzo 2016	Revisione	E_01

CONCEDENTE

CONCESSIONI AUTOSTRADALI LOMBARDE

CONCESSIONARIO

Autostrada Pedemontana Lombarda — Direttore Tecnico: Ing. Enrico Arini; Referente Tecnico: Ing. Daniel Pacinelli

APPROVATO

Autostrada Pedemontana Lombarda — Il Direttore dei Lavori: Ing. Francesco Domanico

IMPRESA

RAGGRUPPAMENTO TEMPORANEO IMPRESE:

Mandataria	Mandante	Mandante	Mandante cooptata
STRABAG A.G.	GLF Grandi Lavori Fincosit S.p.A.	Impresa costruzioni Giuseppe Maltauro S.p.A.	STRABAG S.p.A.

STRABAG — GRANDI LAVORI FINCOSIT — MALTAURO — STRABAG

PROGETTISTA - PROGETTO ESECUTIVO DI DETTAGLIO

RAGGRUPPAMENTO TEMPORANEO PROGETTISTI:

Mandataria: 3TI PROGETTI ITALIA INGEGNERIA INTEGRATA S.p.A. — Mandante: GP ingegneria srl GESTIONE PROGETTI DI INGEGNERIA — Mandante: COLLEVERDE — Mandante: Arch. Salvatore Vermiglio

RESPONSABILE DI PROGETTO ED INCARICATO DELL'INTEGRAZIONE FRA LE VARIE PRESTAZIONI:
Ing. Alberto Cecchini

Dott. Ing. ALBERTO CECCHINI — Ordine degli Ingegneri della Provincia di Roma n. 15158

ELABORAZIONE PROGETTUALE

PROGETTISTA:
3TI PROGETTI ITALIA S.p.A

3TI ITALIA S.p.A.
DIRETTORE TECNICO
Ing. Stefano Luca Possati
Ordine degli Ingegneri
Provincia di Roma n. 20809

Redatto: Russo — Verificato: Baglivo — Approvato: Possati