# TIPOLOGIA E SEZIONE DI POSA DEI POZZETTI IN PEAD

scala 1:50

Pozzetto tipo A: per diametri da DN315 a DN500

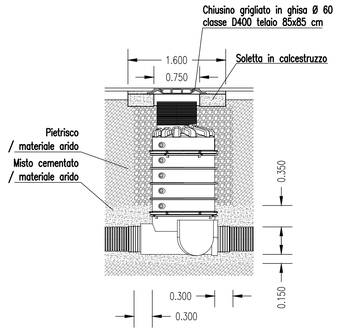


Pozzetto tipo B: per diametri da DN630 a DN1200

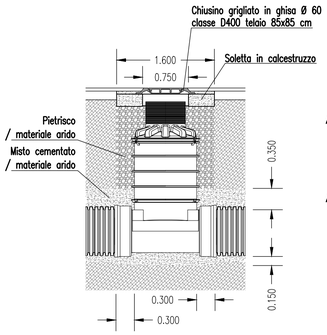


Pozzetto tipo C: per diametri maggiori al DN1200

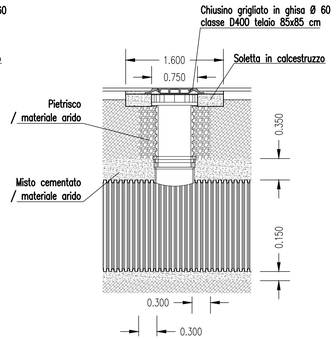


Pozzetti di salto per tubazioni fino al DN630

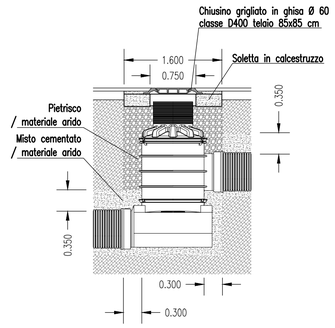


Pozzetti ciechi Rampe C, D e G

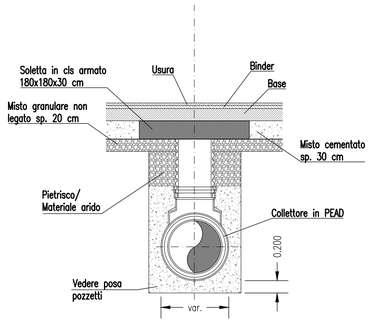


# COMPONENTI

Particolare soletta

Vista frontale

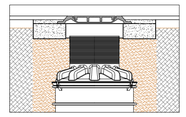

Vista laterale

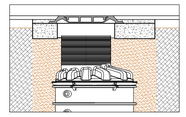

Vista laterale | Vista frontale | Vista laterale | Vista frontale

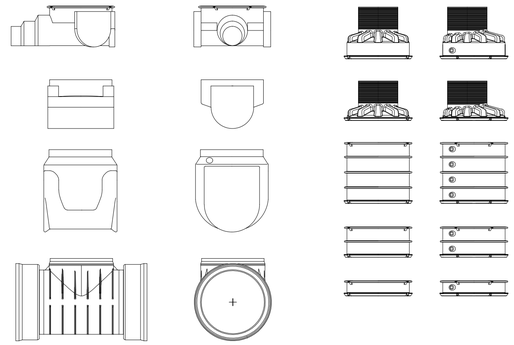

# POZZETTO IN CALCESTRUZZO PREFABBRICATO CARRABILE DI I CATEGORIA

scala 1:25

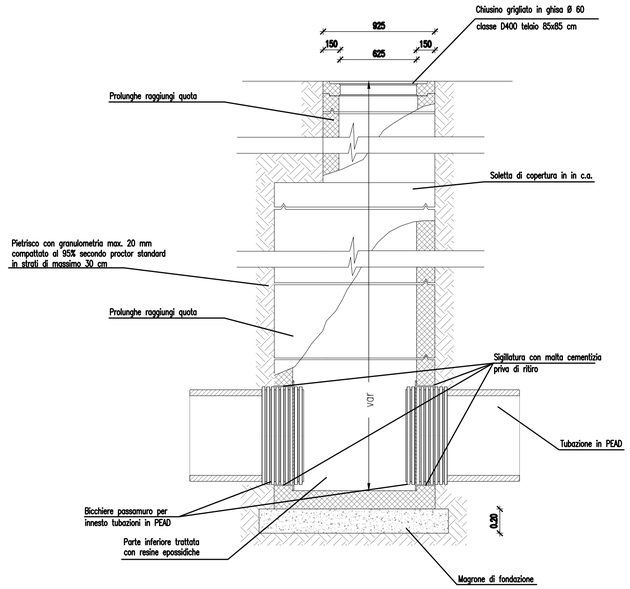


SEZIONE PARZIALE LONGITUDINALE

Dimensioni interne:

per DN 630, 100cm x 100cm

per DN 800, 120cm x 120cm

per DN 1000, 150cm x 150cm

per DN 1200/1500, 200cm x 200cm

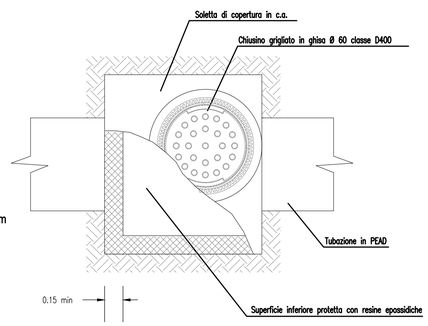


PIANTA

# PARTICOLARE DISPOSIZIONE CONDOTTE IN CALCESTRUZZO ALL'INTERNO DELLA RAMPA G

scala 1:40

SEZIONE TIPO DEL SOTTOPASSO

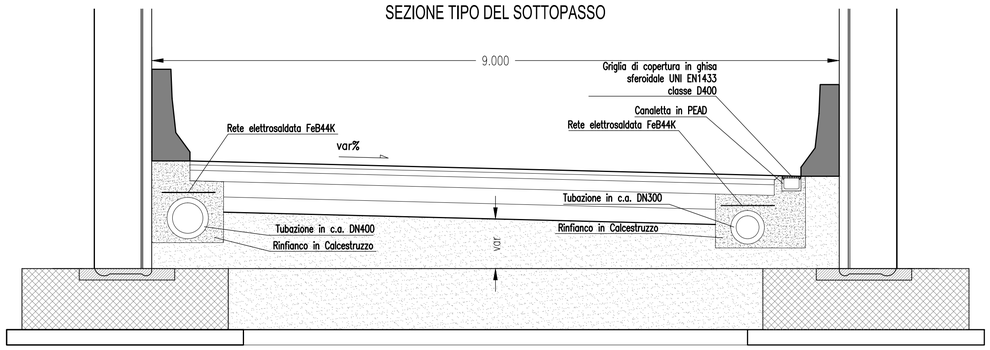


PIANTA DEL POZZETTO IN CALCESTRUZZO
I3 RG 04b, I3 RG 04c, I3 RG 04d

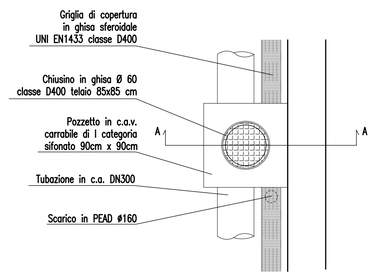


SEZIONE A-A

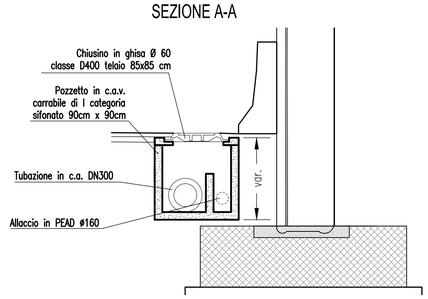


# Stralcio planimetrico con indicazione della posizione della tubazione calottata

scala 1:1000

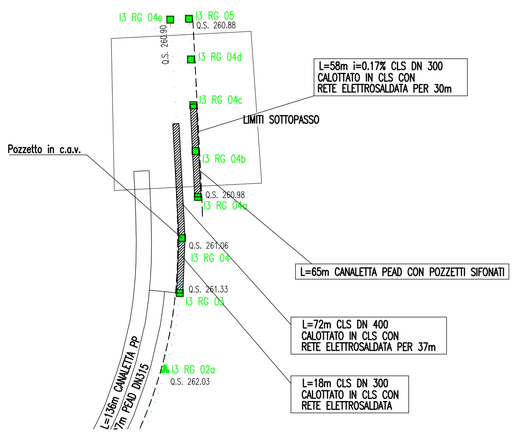


Tipo di giunzione tra tubazione in PEAD - pozzetto in PEAD

Particolare bicchiere
corrugato saldato su
piatto

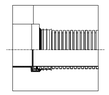

Particolare innesto
tubo corrugato
con bicchiere e guarnizione
su piatto

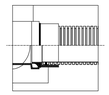

REV.0 – MODIFICA RINTERRO POZZETTI, SOSTITUZIONE CANALETTA IN PP CON CANALETTA IN PEAD

MATRICE DI REVISIONE

| REV | DATA | DESCRIZIONE MODIFICA |
|---|---|---|
| | | |
| | | |
| | | |
| | | |
| | | |

N.B.: LA TAVOLA SOSTITUISCE QUELLA RELATIVA AL CODICE E DEL PROGETTO ESECUTIVO

CONCESSIONI AUTOSTRADALI LOMBARDE

Autostrada Pedemontana Lombarda

COLLEGAMENTO AUTOSTRADALE
DALMINE - COMO - VARESE - VALICO DEL GAGGIOLO E OPERE AD ESSO CONNESSE

CODICE C.U.P. F11B06000270007

**TRATTE B1, B2, C, D, TRVA13+14, GREENWAY**

**AS BUILT**

**TRATTA B1 - SVINCOLO DI LOMAZZO (da Pk - 0+850 a Pk +1+800)**

IDROLOGIA E IDRAULICA
SMALTIMENTO ACQUE DI PIATTAFORMA
PARTICOLARI DRENAGGIO ACQUE DI PIATTAFORMA
PARTICOLARI DRENAGGIO ACQUE DI PIATTAFORMA ASSE PRINCIPALE TAV. 3

**IDENTIFICAZIONE ELABORATO**

CODICE PROGETTO: F00107B

| FASE PROGETTUALE | LOTTO | ZONA | OPERA | TRATTO D'OPERA | AMBITO | TIPO ELABORATO | PROGRESSIVO | REVISIONE |
|---|---|---|---|---|---|---|---|---|
| A | 0 | A01 | TW002 | 0 | IP | PC | 003 | E |

Scala: Varie

| DATA | DESCRIZIONE | REV |
|---|---|---|
| Novembre 2015 | Emissione | E |

**CONCEDENTE**

CONCESSIONI AUTOSTRADALI LOMBARDE

**CONCESSIONARIO**

Autostrada Pedemontana Lombarda
Direttore Tecnico: Ing. Enrico Arini
Referente Tecnico: Ing. Daniel Pacinelli

**APPROVATO**

Autostrada Pedemontana Lombarda
Il Direttore dei Lavori: Ing. Francesco Domanico

**IMPRESA**

*RAGGRUPPAMENTO TEMPORANEO IMPRESE:*

| Mandataria | Mandante | Mandante | Mandante cooptata |
|---|---|---|---|
| STRABAG A.G. | GLF Grandi Lavori Fincosit S.p.A. | Impresa costruzioni Giuseppe Maltauro S.p.A. | STRABAG S.p.A. |

STRABAG | GRANDI LAVORI FINCOSIT | MALTAURO | STRABAG

**PROGETTISTA - PROGETTO ESECUTIVO DI DETTAGLIO**

*RAGGRUPPAMENTO TEMPORANEO PROGETTISTI:*

| Mandataria | Mandante | Mandante | Mandante |
|---|---|---|---|
| 3TI PROGETTI ITALIA INGEGNERIA INTEGRATA S.p.A. | GP Ingegneria srl GESTIONE PROGETTI DI INGEGNERIA | consorzio stabile | Arch. Salvatore Vermiglio |

*RESPONSABILE DI PROGETTO ED INCARICATO DELL'INTEGRAZIONE FRA LE VARIE PRESTAZIONI:*

Ing. Alberto Cecchini

DOTT. ING. ALBERTO CECCHINI ORDINE INGEGNERI BARI 15158

**ELABORAZIONE PROGETTUALE**

*PROGETTISTA:*

3TI PROGETTI ITALIA S.p.A

**3TI ITALIA S.p.A.**
DIRETTORE TECNICO
*Ing. Stefano Luca Possati*
Ordine degli Ingegneri
Provincia di Roma n. 20809

Redatto: Russo | Verificato: Baglivo | Approvato: Possati