SISTEMA DI DRENAGGIO IN ASSE SECONDARIO MEDIANTE EMBRICI

scala 1:50

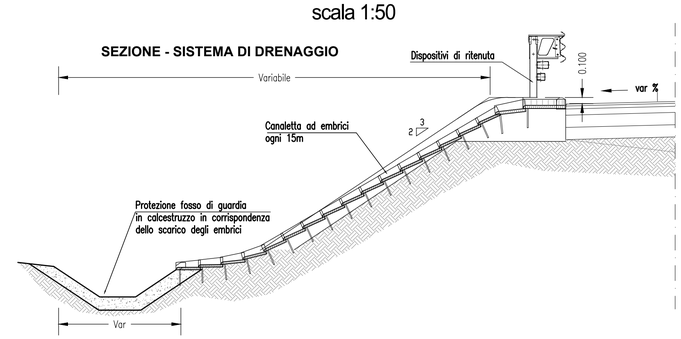

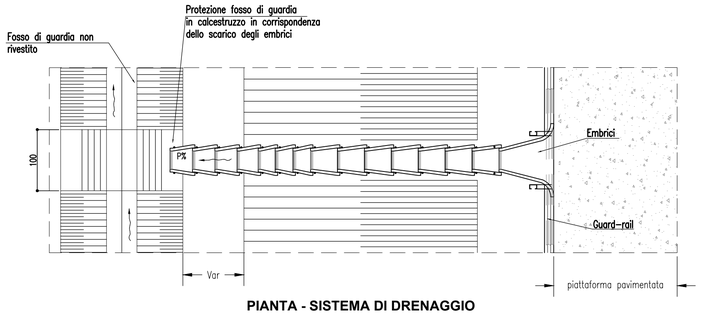

PIANTA - SISTEMA DI DRENAGGIO

FOSSI RICETTORI CON SETTI

scala 1:50

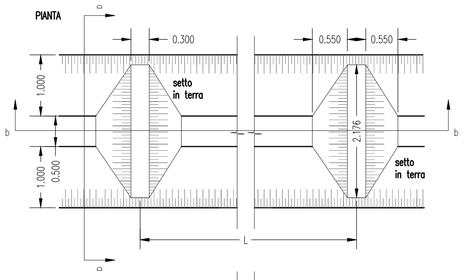

p [%] pendenza del fosso	L [m] interasse del setto
0.1	200
0.2	100
0.3	75
0.5	40
0.75	30
1.0	20
2.0	15
3.0	10
4.0	5

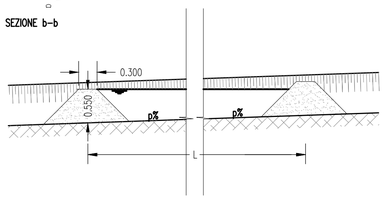

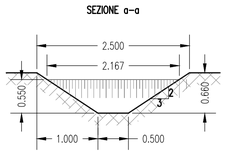

SISTEMA DI DRENAGGIO - ASSE SECONDARIO IN TRINCEA

scala 1:50

SEZIONE - CUNETTA

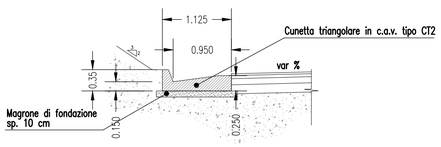

SEZIONE - CADITOIA GRIGLIATA

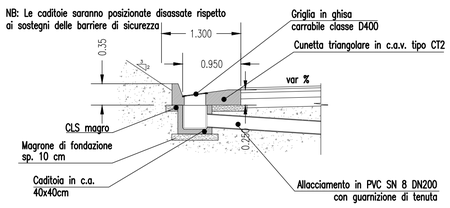

POZZETTO IN C.A. PREFABBRICATO DI LINEA CARRABILE DI I CATEGORIA

scala 1:25

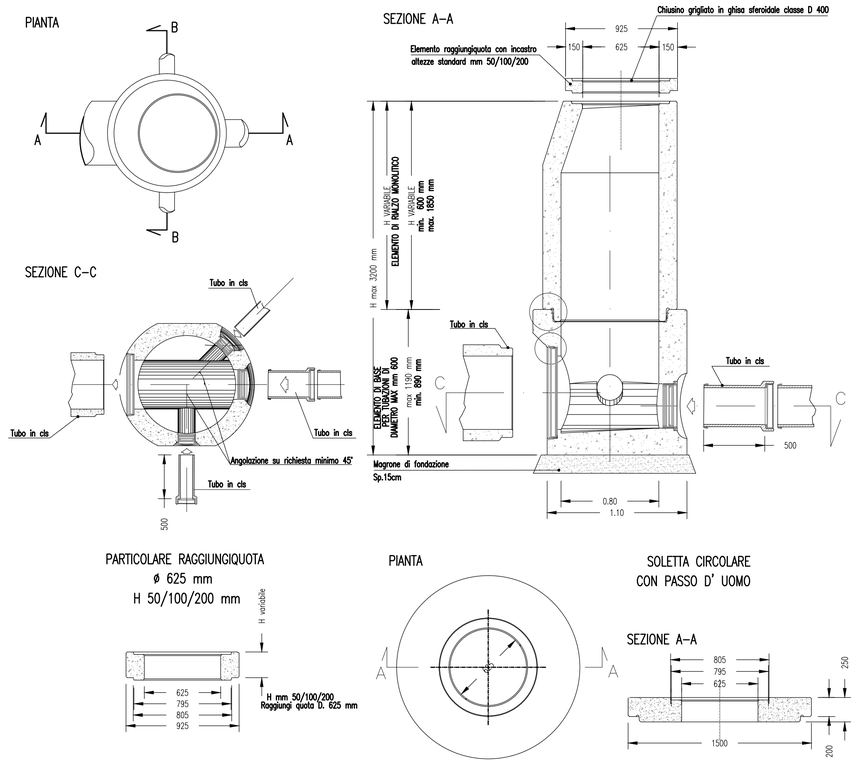

PARTICOLARE SOTTOPASSO SP33: DISPOSIZIONE CANALETTA IN PEAD E CONDOTTA IN CALCESTRUZZO

scala 1:50

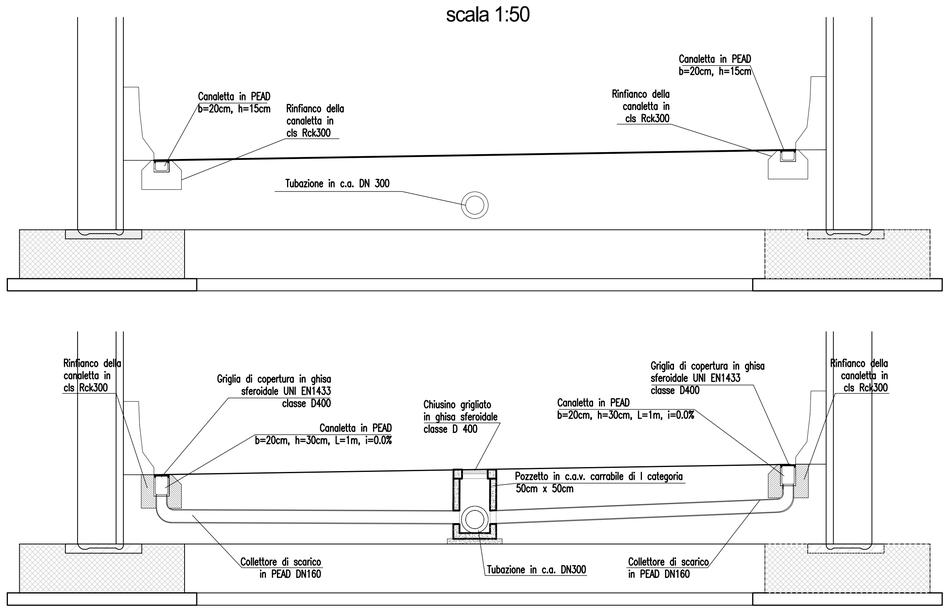

SEZIONE TIPO DI POSA PER TUBAZIONI IN C.A.

scala 1:20

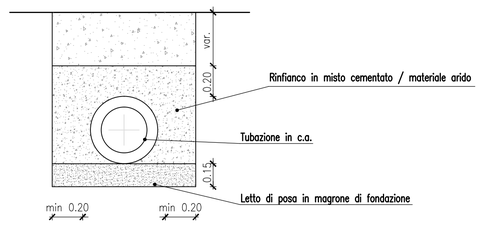

POZZETTO IN C.A. PREFABBRICATO SP33N06

scala 1:25

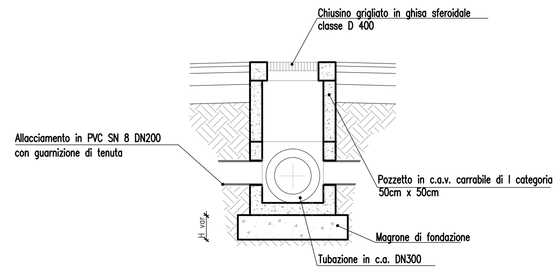

MATRICE DI REVISIONE

REV	DATA	DESCRIZIONE MODIFICA

N.B.: LA TAVOLA SOSTITUISCE QUELLA RELATIVA AL CODICE | E | | | | | | | | DEL PROGETTO ESECUTIVO

CONCESSIONI AUTOSTRADALI LOMBARDE

Autostrada Pedemontana Lombarda

COLLEGAMENTO AUTOSTRADALE
DALMINE - COMO - VARESE - VALICO DEL GAGGIOLO E OPERE AD ESSO CONNESSE

CODICE C.U.P. F11B06000270007

TRATTE B1, B2, C, D, TRVA13+14, GREENWAY

AS BUILT

TRATTA B1 - SVINCOLO DI LOMAZZO (da Pk - 0+850 a Pk +1+800)

IDROLOGIA E IDRAULICA
SMALTIMENTO ACQUE DI PIATTAFORMA
PARTICOLARI DRENAGGIO ACQUE DI PIATTAFORMA
PARTICOLARI DRENAGGIO ACQUE DI PIATTAFORMA VIABILITA' INTERFERITA TAV. 1

IDENTIFICAZIONE ELABORATO

CODICE PROGETTO: F00107B

FASE PROGETTUALE	LOTTO	ZONA	OPERA	TRATTO D'OPERA	AMBITO	TIPO ELABORATO	PROGRESSIVO	REVISIONE
A	0	A0X	TW002	0	IP	PC	001	E

WBS

Scala: Varie

DATA	DESCRIZIONE	REV
Novembre	Emissione	E

CONCEDENTE

CONCESSIONI AUTOSTRADALI LOMBARDE

CONCESSIONARIO

Autostrada Pedemontana Lombarda
Direttore Tecnico: Ing. Enrico Arini
Referente Tecnico: Ing. Daniel Pacnelli

APPROVATO

Autostrada Pedemontana Lombarda
Il Direttore dei Lavori: Ing. Francesco Domanico

IMPRESA

RAGGRUPPAMENTO TEMPORANEO IMPRESE:

Mandataria	Mandante	Mandante	Mandante cooptata
STRABAG A.G.	GLF Grandi Lavori Fincosit S.p.A.	Impresa costruzioni Giuseppe Maltauro S.p.A.	STRABAG S.p.A.

STRABAG — GRANDI LAVORI FINCOSIT — MALTAURO — STRABAG

PROGETTISTA - PROGETTO ESECUTIVO DI DETTAGLIO

RAGGRUPPAMENTO TEMPORANEO PROGETTISTI:

Mandataria	Mandante	Mandante	Mandante
3TI PROGETTI ITALIA INGEGNERIA INTEGRATA SpA	GP Ingegneria srl GESTIONE PROGETTI DI INGEGNERIA	CONSORZIO STABILE ARCHIMEDE	Arch. Salvatore Vermiglio

RESPONSABILE DI PROGETTO ED INCARICATO DELL'INTEGRAZIONE FRA LE VARIE PRESTAZIONI:

Ing. Alberto Cecchini

Dott. Ing. Alberto Cecchini — Ordine degli Ingegneri della Provincia di Roma n. 15158

ELABORAZIONE PROGETTUALE

PROGETTISTA:

3TI PROGETTI ITALIA S.p.A

3TI ITALIA S.p.A.
DIRETTORE TECNICO
Ing. Stefano Luca Possati
Ordine degli Ingegneri
Provincia di Roma n. 20809

Redatto: Russo — Verificato: Baglivo — Approvato: Possati