NOTE GENERALI

- LE QUOTE ALTIMETRICHE SONO ESPRESSE IN METRI
- TUTTE LE MISURE SONO ESPRESSE IN METRI
- TUTTI GLI ANGOLI SONO ESPRESSI IN GRADI CENTESIMALI

CARATTERISTICHE MATERIALI

CLS PER MAGRO	C12/15
CONTENUTO CEMENTO (min)	150 Kg/mc
CLS PER RIEMPIMENTI E PENDENZE	C20/25
CONTENUTO CEMENTO (min)	280 Kg/mc
CLS PER SOLETTE E PARETI VERICALI	C25/30
Classe di Esposizione Ambientale	XC2
RAPPORTO ACQUA/CEMENTO MAX	0.60
DIAMETRO INERTE MAX (mm)	32
CLASSE DI CONSISTENZA (SLUMP)	S4
CONTENUTO CEMENTO (min)	300 Kg/mc
COPRIFERRO NOMINALE (mm)	50
ACCIAI (SECONDO NTC 2008)	
Acciaio per cemento armato	B450C fyk ≥ 4500 daN/cmq ftk ≥ 5400 daN/cmq (ft/fy)k ≥ 1.15 ≤ 1.35 (fy/fynom)k ≤ 1.25
Reti elettrosaldate	B450A

TUBAZIONI
in polietilene PEAD corrugato a doppia parete
diametro esterno nominale 160÷1200 mm
liscio internamente corrugato esternamente

REV. 0 – AGGIORNAMENTO ALTEZZA MURO LATO VASCA 1B

SCHEMA GENERALE IMPIANTO TRATTAMENTO

1 – POZZETTO INIZIALE
1.1 – STRUMENTAZIONE DI MISURAZIONE pH REDOX E CONDUCIBILITA'
2 – VASCA SCOLMATRICE e RIPARTITRICE
2.1 – PARATOIE MOTORIZZATE
3 – VASCA di ACCUMULO SVERSAMENTI
3.1 – GALLEGGIANTI ALLARME VASCA DI ACCUMULO SVERSAMENTI
4 – VASCHE DI ACCUMULO ACQUE DI 1° PIOGGIA
5 – ELETTROPOMPE SOMMERSE
5.1 – GALLEGGIANTI CONTROLLO ELETTROPOMPE SOMMERSE
5.2 – INDICATORE DI LIVELLO AD ULTRASUONI
6 – POZZETTO DISCONNETTORE
7 – VASCA DI DISOLEAZIONE
7.1 – SISTEMA DI SFIORO OLI SOSPENSIONE
9 – POZZETTO DI CAMPIONAMENTO
10 – POZZETTO DI SCARICO FINALE
11 – QUADRO ELETTRICO DI COMANDO PARATOIE E SONDE PARAMETRICHE
12 – SCALETTA
13 – VALVOLA A GALLEGGIANTE

SEZIONE A–A
scala 1:100

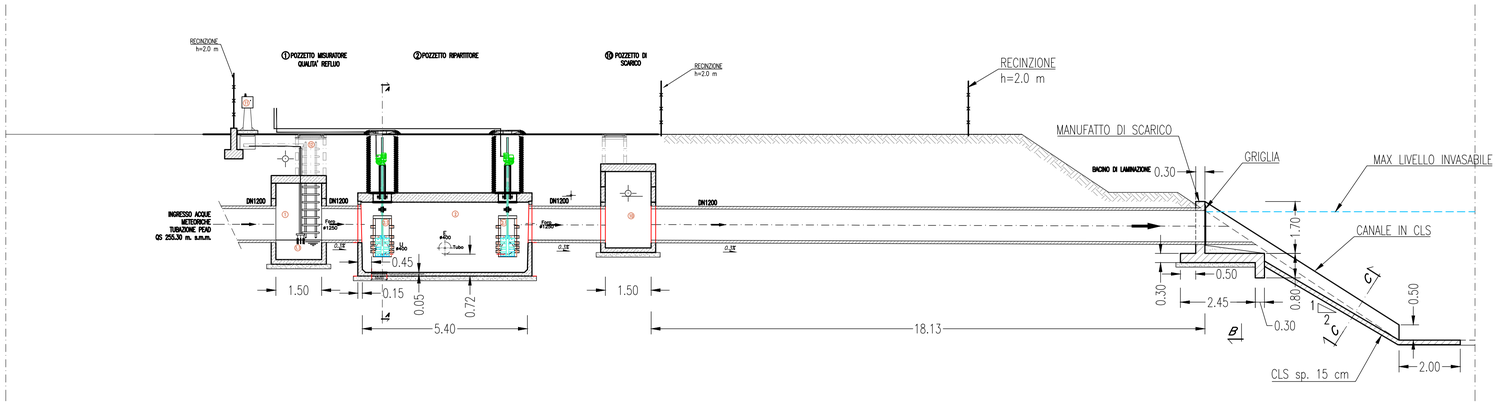

SEZIONE D–D
scala 1:100

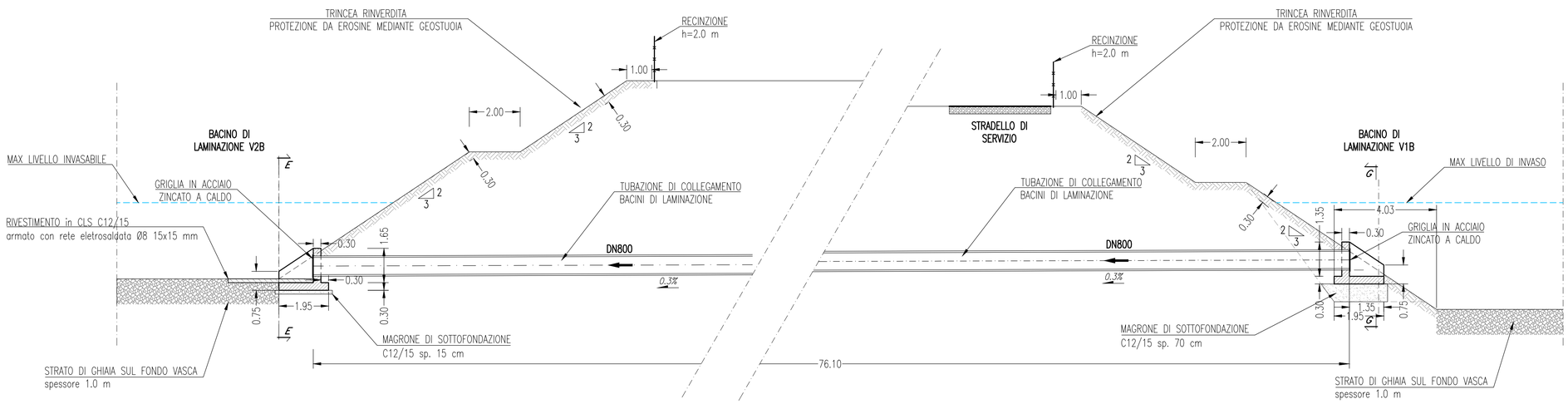

MATRICE DI REVISIONE

REV	DATA	DESCRIZIONE MODIFICA

N.B.: LA TAVOLA SOSTITUISCE QUELLA RELATIVA AL CODICE E DEL PROGETTO ESECUTIVO

CONCESSIONI AUTOSTRADALI LOMBARDE — Autostrada Pedemontana Lombarda

COLLEGAMENTO AUTOSTRADALE
DALMINE - COMO - VARESE - VALICO DEL GAGGIOLO E OPERE AD ESSO CONNESSE
CODICE C.U.P. F11B06000270007

TRATTE B1, B2, C, D, TRVA13+14, GREENWAY

AS BUILT

TRATTA B1 - SVINCOLO DI LOMAZZO (da Pk - 0+850 a Pk +1+800)

IDROLOGIA E IDRAULICA
SISTEMA DI LAMINAZIONE E DEPURAZIONE ACQUE DI PRIMA PIOGGIA
BACINI DI LAMINAZIONE
SEZIONI E PARTICOLARI TAV. 2 DI 3

IDENTIFICAZIONE ELABORATO

CODICE PROGETTO: F00107B

FASE PROGETTUALE	LOTTO	ZONA	OPERA	TRATTO D'OPERA	AMBITO	TIPO ELABORATO	PROGRESSIVO	REVISIONE
A	0	C01	TW001	B	IP	PZ	002	E

WBS

Scala: Varie

DATA	DESCRIZIONE	REV
Novembre 2015	Emissione	E

CONCEDENTE
CONCESSIONI AUTOSTRADALI LOMBARDE

CONCESSIONARIO
Autostrada Pedemontana Lombarda
Direttore Tecnico: Ing. Enrico Arini
Referente Tecnico: Ing. Daniel Pacinelli

APPROVATO
Autostrada Pedemontana Lombarda
Il Direttore dei Lavori: Ing. Francesco Domanico

IMPRESA
RAGGRUPPAMENTO TEMPORANEO IMPRESE:

Mandataria	Mandante	Mandante	Mandante cooptata
STRABAG A.G.	GLF Grandi Lavori Fincosit S.p.A.	Impresa costruzioni Giuseppe Maltauro S.p.A.	STRABAG S.p.A.

STRABAG — GRANDI LAVORI FINCOSIT — MALTAURO — STRABAG

PROGETTISTA - PROGETTO ESECUTIVO DI DETTAGLIO
RAGGRUPPAMENTO TEMPORANEO PROGETTISTI:

Mandataria	Mandante	Mandante	Mandante
3TI PROGETTI ITALIA	GP Ingegneria srl GESTIONE PROGETTI DI INGEGNERIA	Arch. Salvatore Vermiglio	

RESPONSABILE DI PROGETTO ED INCARICATO DELL'INTEGRAZIONE FRA LE VARIE PRESTAZIONI:
Ing. Alberto Cecchini

Dott. Ing. ALBERTO CECCHINI — ORDINE INGEGNERI ROMA 15158

ELABORAZIONE PROGETTUALE
PROGETTISTA:
3TI PROGETTI ITALIA S.p.A

3TI ITALIA S.p.A.
DIRETTORE TECNICO
Ing. Stefano Luca Possati
Ordine degli Ingegneri
Provincia di Roma n. 20809

Redatto: Ecu — Verificato: Baglivo — Approvato: Possati