PLANIMETRIA IDRAULICA
SCALA 1:500

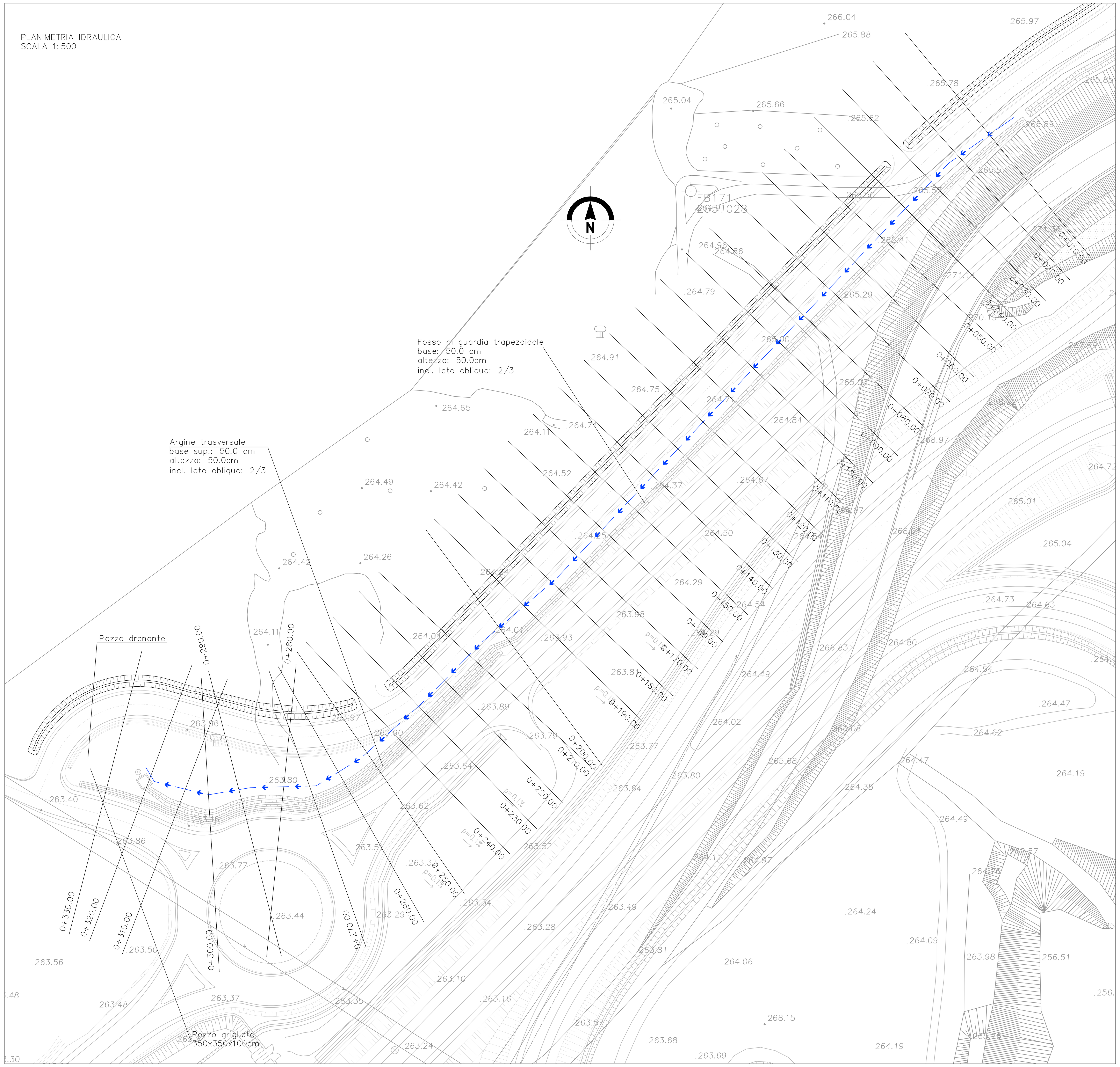

LEGENDA

fosso di guardia in terra

argine di protezione

flusso idraulico

nord

PROFILO IDRAULICO
SCALA 1:1000/100

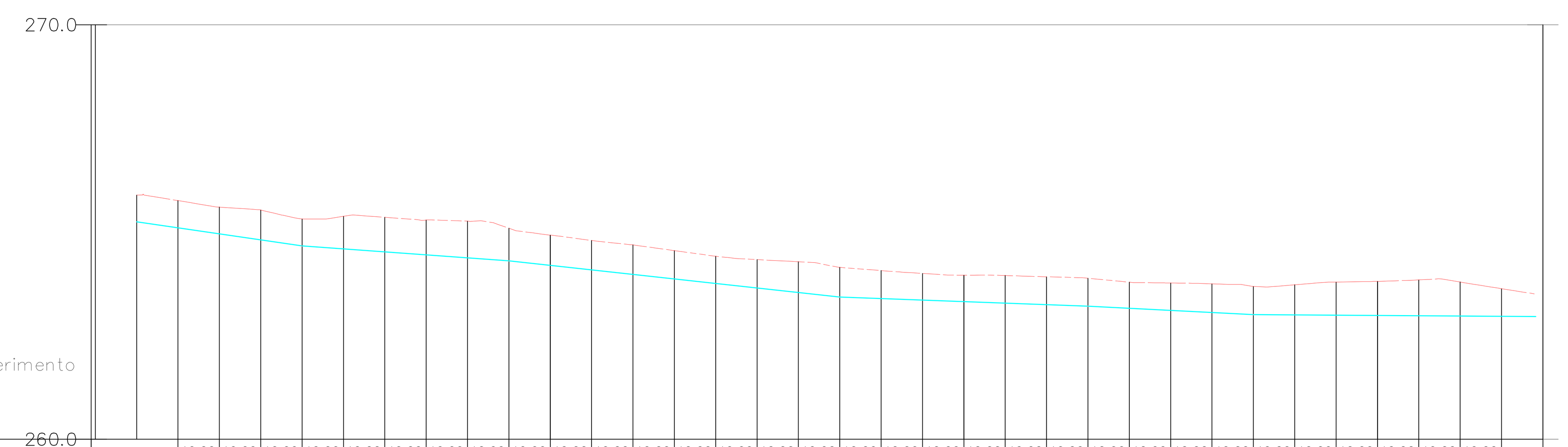

Progressive	Distanze Parziali	Quota Fondo Canale	Quota Terreno Naturale
0+010.00		265.10	265.76
0+020.00	10,00	264.95	265.60
0+030.00	10,00	264.81	265.53
0+040.00	10,00	264.66	265.31
0+050.00	10,00	264.59	265.38
0+060.00	10,00	264.52	265.35
0+070.00	10,00	264.45	265.29
0+080.00	10,00	264.38	265.26
0+090.00	10,00	264.30	265.09
0+100.00	10,00	264.20	264.92
0+110.00	10,00	264.09	264.80
0+120.00	10,00	263.98	264.69
0+130.00	10,00	263.87	264.55
0+140.00	10,00	263.76	264.41
0+150.00	10,00	263.65	264.33
0+160.00	10,00	263.54	264.28
0+170.00	10,00	263.43	264.15
0+180.00	10,00	263.40	264.07
0+190.00	10,00	263.36	264.00
0+200.00	10,00	263.32	263.96
0+210.00	10,00	263.28	263.95
0+220.00	10,00	263.25	263.92
0+230.00	10,00	263.21	263.88
0+240.00	10,00	263.16	263.79
0+250.00	10,00	263.11	263.77
0+260.00	10,00	263.06	263.75
0+270.00	10,00	263.01	263.69
0+280.00	10,00	263.00	263.73
0+290.00	10,00	262.99	263.79
0+300.00	10,00	262.99	263.81
0+310.00	10,00	262.98	263.84
0+320.00	10,00	262.97	263.79
0+330.00	10,00	262.97	263.63

Pendenza:

I	L	ΔY
I=-1.45%	L=40.00m	ΔY=-0.58m
I=-0.72%	L=50.00m	ΔY=-0.36m
I=-1.09%	L=80.00m	ΔY=-0.87m
I=-0.37%	L=60.00m	ΔY=-0.22m
I=-0.51%	L=40.00m	ΔY=-0.20m
I=-0.07%	L=68.27m	ΔY=-0.05m

Tipologico pozzetto drenante
scala 1:50

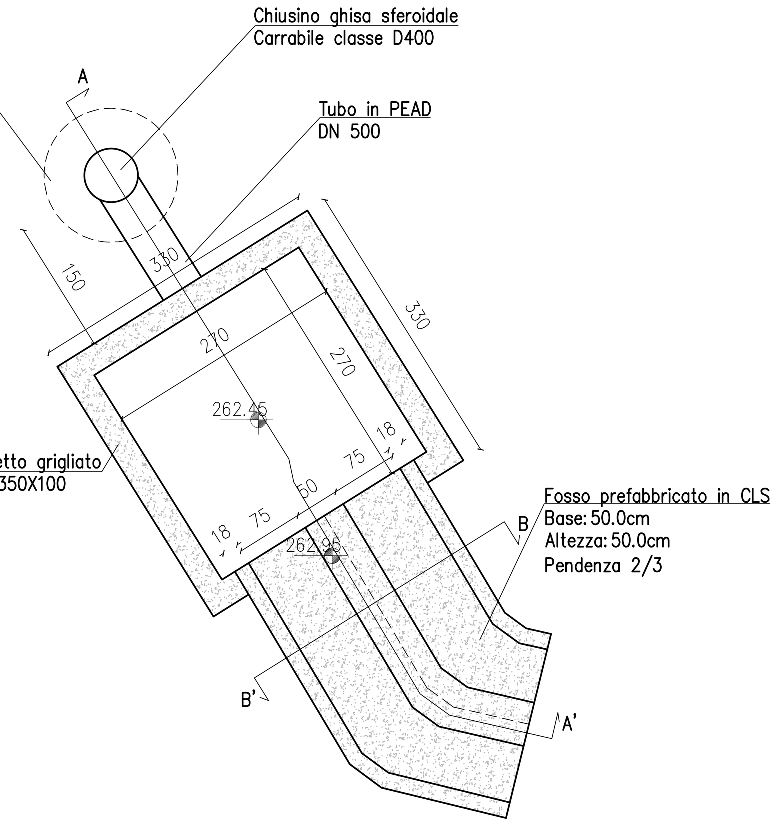

Sezione A–A'
scala 1:50

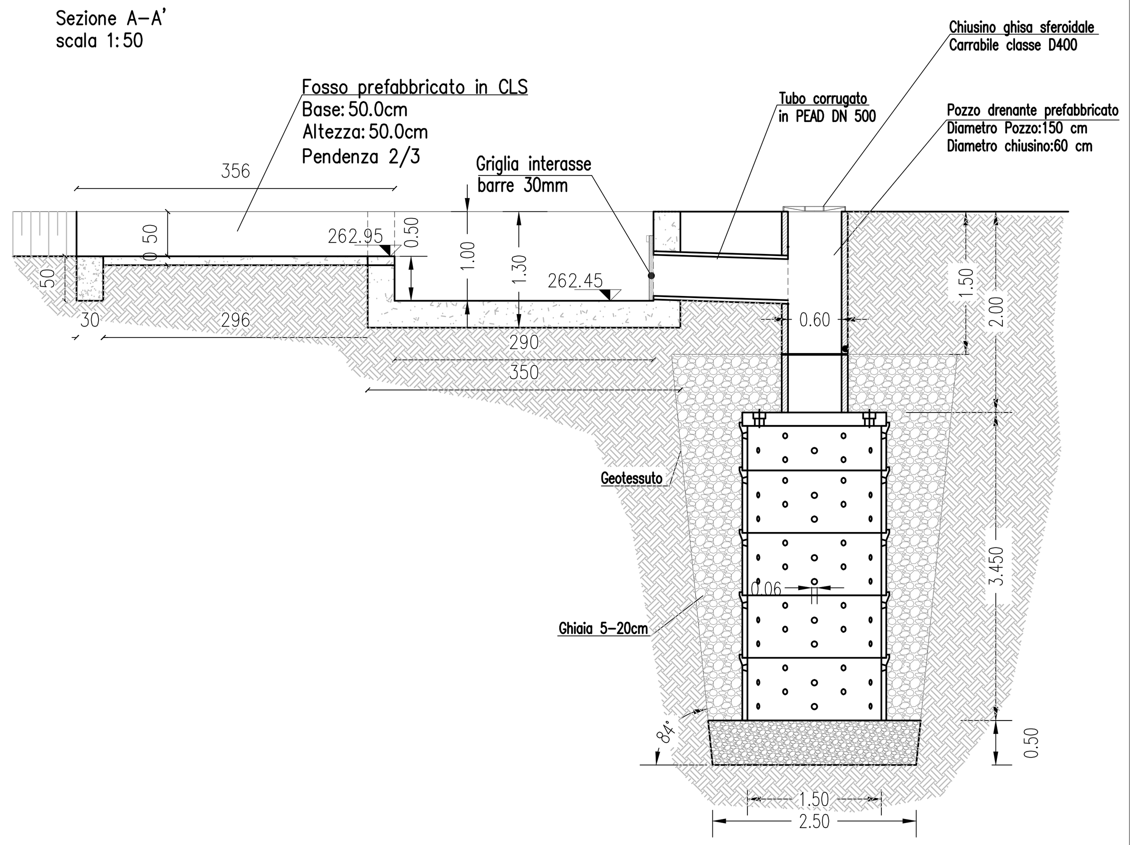

Sezione B–B'
scala 1:50

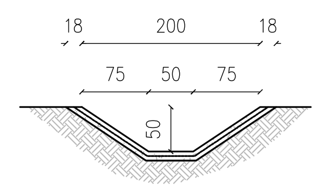

MATRICE DI REVISIONE

REV	DATA	DESCRIZIONE MODIFICA

N.B.: LA TAVOLA SOSTITUISCE QUELLA RELATIVA AL CODICE E DEL PROGETTO ESECUTIVO

CONCESSIONI AUTOSTRADALI LOMBARDE — Autostrada Pedemontana Lombarda

COLLEGAMENTO AUTOSTRADALE
DALMINE - COMO - VARESE - VALICO DEL GAGGIOLO E OPERE AD ESSO CONNESSE
CODICE C.U.P. F11B06000270007

TRATTE B1, B2, C, D, TRVA13+14, GREENWAY

AS BUILT

TRATTA B1 - SVINCOLO DI LOMAZZO (da Pk - 0+850 a Pk +1+800)
IDROLOGIA E IDRAULICA
INTERVENTI INTEGRATIVI DI PROTEZIONE SP33 E AREE INTERCLUSE
SISTEMA DI SMALTIMENTO AREA INTERCLUSA SP 33- PEVERELLI

IDENTIFICAZIONE ELABORATO
CODICE PROGETTO: F00107B

FASE PROGETTUALE	LOTTO	ZONA	OPERA	TRATTO D'OPERA	AMBITO	TIPO ELABORATO	PROGRESSIVO	REVISIONE
A	0	A0X	TW000	0	IP	PZ	004	E

WBS
Scala: 1:1000

DATA	DESCRIZIONE	REV
Novembre 2015	Emissione	E

IMPRESA
RAGGRUPPAMENTO TEMPORANEO IMPRESE:

Mandataria	Mandante	Mandante	Mandante cooptata
STRABAG A.G.	GLF Grandi Lavori Fincosit S.p.A.	Impresa costruzioni Giuseppe Maltauro S.p.A.	STRABAG S.p.A.

PROGETTISTA - PROGETTO ESECUTIVO DI DETTAGLIO
RAGGRUPPAMENTO TEMPORANEO PROGETTISTI:
Mandataria: 3TI PROGETTI ITALIA — Mandante: GP ingegneria GESTIONE PROGETTI DI INGEGNERIA — Mandante: cooprogetti — Mandante: Arch. Salvatore Vermiglio

RESPONSABILE DI PROGETTO ED INCARICATO DELL'INTEGRAZIONE FRA LE VARIE PRESTAZIONI:
Ing. Alberto Cecchini

Dott. Ing. ALBERTO CECCHINI — ORDINE INGEGNERI ROMA N° 15158

CONCEDENTE
CONCESSIONI AUTOSTRADALI LOMBARDE

CONCESSIONARIO
Autostrada Pedemontana Lombarda
Direttore Tecnico: Ing. Enrico Arini
Referente Tecnico: Ing. Daniel Pacinelli

APPROVATO
Autostrada Pedemontana Lombarda
Il Direttore dei Lavori: Ing. Francesco Domanico

ELABORAZIONE PROGETTUALE
PROGETTISTA:
3TI PROGETTI ITALIA S.p.A

3TI ITALIA S.p.A.
DIRETTORE TECNICO
Ing. Stefano Luca Possati
Ordine degli Ingegneri
Provincia di Roma n. 20809

Redatto: Festa — Verificato: Baglivo — Approvato: Possati