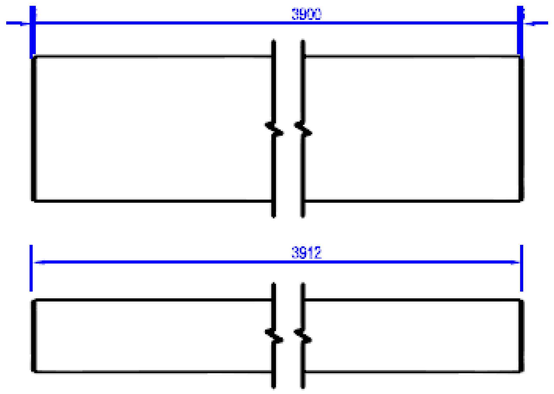

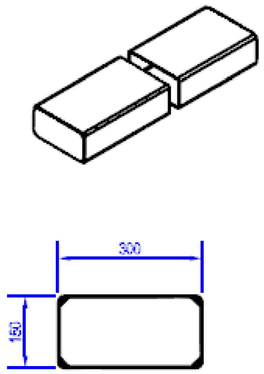

ELENCO PARTI						
POS	Descrizione	NR Magazzino	L3	Q.TÀ	Massa	Materiale
1	Tubolare	300 x 150 x 6	3900 mm	1	158,07 kg	S 355 J2G3
2	Piastra	295 x 145 x 6		2	1,98 kg	S 355 J2G3

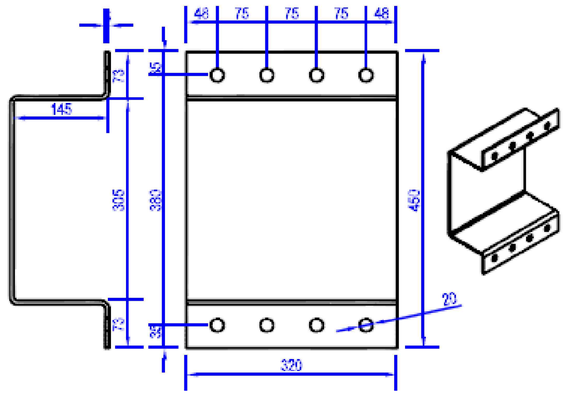

DESCRIZIONE	NUMERO DI MAGAZZINO	L3	MASSA	MATERIALE
Semicollare Braccio	325 x 722 x 6		10,80 kg	S 275 JR

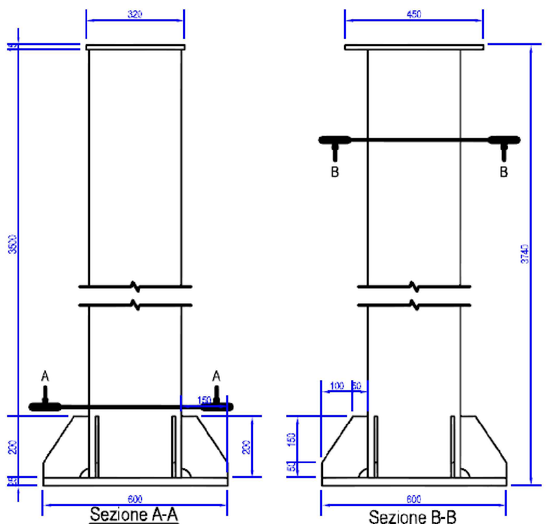

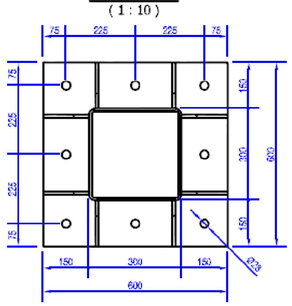

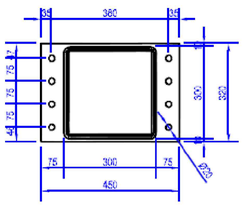

ELENCO PARTI						
POS	Descrizione	NR Magazzino	L3	Q.TÀ	Massa	Materiale
1	Tubo Ø	88,9 x 4	3900 mm	1	32,66 kg	S 275 JR
2	Piatto	80 x 6	150 mm	1	0,57 kg	S 275 JR
3	Semicollare Pastorale	80 x 567 x 6		1	2,12 kg	S 275 JR

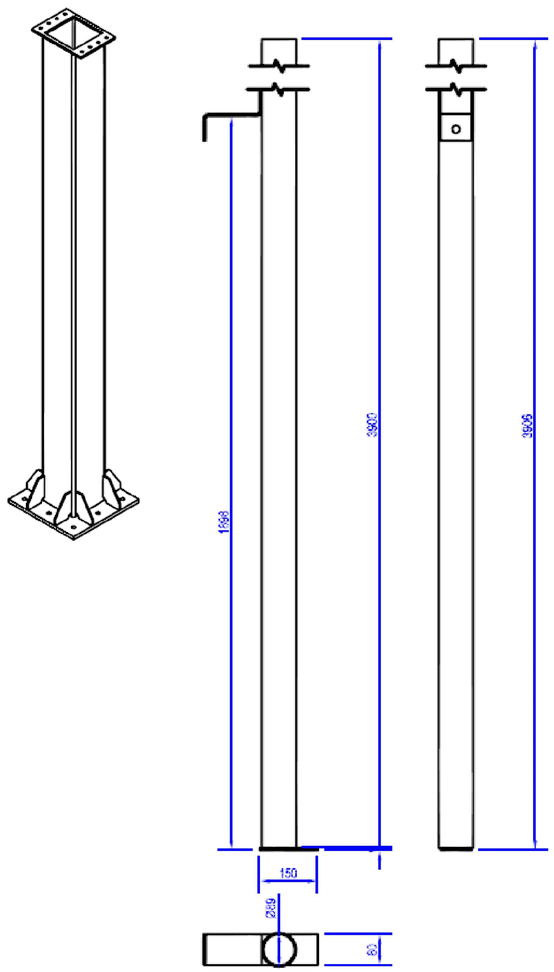

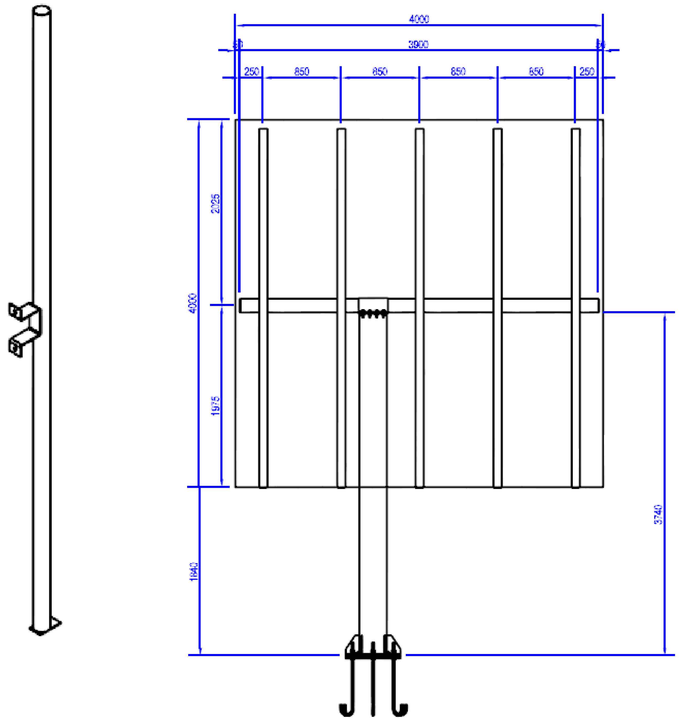

ELENCO PARTI						
POS	Descrizione	NR Magazzino	L3	Q.TÀ	Massa	Materiale
1	Piastra	600 x 600 x 25		1	54,30 kg	S 355 J2G3
2	Tubolare	300 x 300 x 8	3700 mm	1	265,01 kg	S 355 J2G3
3	Piastra	450 x 320 x 15		1	8,08 kg	S 355 J2G3
4	Fazzoletto	200 x 150 x 10		8	1,71 kg	S 355 J2G3

PARTICOLARE TIRAFONDO
(1 : 20)

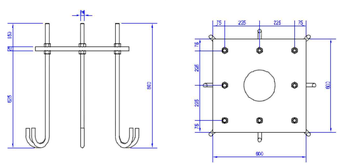

DISTINTA DI CARICO					
POS	NUMERO PARTE	DESCRIZIONE	COMMENTI	Kg/cad	QTÀ
1	LMFG2006-300x150	Semicollare Braccio	Zincato a caldo	10,80 kg	1
2	LMFG806-300x150	Semicollare Pastorale	Zincato a caldo	2,12 kg	5
3	MONCT1418TIR	Tirafondo 8V M24	Zincato a caldo - S355JR (C.S. 407 Nm)	93,05 kg	1
4	MONCT1418BRA	Braccio 300x150	Zincato a caldo	162,03 kg	1
5	MONCT1418MON	Montante 300x300	Zincato a caldo	341,07 kg	1
6	MONCT1418PAS	Pastorale Ø90	Zincato a caldo	35,34 kg	5

MATRICE DI REVISIONE

REV	DATA	DESCRIZIONE MODIFICA

N.B.: LA TAVOLA SOSTITUISCE QUELLA RELATIVA AL CODICE E DEL PROGETTO ESECUTIVO

CONCESSIONI AUTOSTRADALI LOMBARDE — Autostrada Pedemontana Lombarda

COLLEGAMENTO AUTOSTRADALE
DALMINE - COMO - VARESE - VALICO DEL GAGGIOLO E OPERE AD ESSO CONNESSE

CODICE C.U.P. F11B06000270007

TRATTE B1, B2, C, D, TRVA13+14, GREENWAY

AS BUILT

TRATTA B1

SICUREZZA STRADALE
SEGNALETICA ORIZZONTALE E VERTICALE
SCHEMI TIPOLOGICI PORTALI
STRUTTURA A MONOPALO TIPO B TARGHE FINO A MQ 18

IDENTIFICAZIONE ELABORATO

CODICE PROGETTO: F00107B

WBS								
FASE PROGETTUALE	LOTTO	ZONA	OPERA	TRATTO D'OPERA	AMBITO	TIPO ELABORATO	PROGRESSIVO	REVISIONE
A	1	A0X	SE000	0	SG	TP	105	E_01

Scala: 1:1000

DATA	DESCRIZIONE	REV
Novembre 2015	Emissione	E
Agosto 2016	Revisione	E_01

CONCEDENTE

CONCESSIONI AUTOSTRADALI LOMBARDE

CONCESSIONARIO

Autostrada Pedemontana Lombarda — Direttore Tecnico: Ing. Stefano Emilio Frigerio; Referente Tecnico: Ing. Sabrina Lattuada

APPROVATO

Autostrada Pedemontana Lombarda — Il Direttore dei Lavori: Ing. Francesco Domanico

IMPRESA

RAGGRUPPAMENTO TEMPORANEO IMPRESE:

Mandataria	Mandante	Mandante	Mandante cooptata
STRABAG A.G.	GLF Grandi Lavori Fincosit S.p.A.	ICM S.p.A.	STRABAG S.p.A.

PROGETTISTA - PROGETTO ESECUTIVO DI DETTAGLIO

RAGGRUPPAMENTO TEMPORANEO PROGETTISTI:

Mandataria	Mandante	Mandante	Mandante
3TI PROGETTI ITALIA INGEGNERIA INTEGRATA S.p.A.	GP Ingegneria srl GESTIONE PROGETTI DI INGEGNERIA	CONSORZIO STABILE ARCHIMEDE	Arch. Salvatore Vermiglio

RESPONSABILE DI PROGETTO ED INCARICATO DELL'INTEGRAZIONE FRA LE VARIE PRESTAZIONI:
Ing. Alberto Cecchini

ORDINE DEGLI INGEGNERI PROV. ROMA ALBERTO CECCHINI 15158

ELABORAZIONE PROGETTUALE

PROGETTISTA:
3TI PROGETTI ITALIA S.p.A

3TI ITALIA S.p.A.
DIRETTORE TECNICO
Ing. Stefano Luca Possati
Ordine degli Ingegneri
Provincia di Roma n. 20809

Redatto: Ringressi — Verificato: Bivona — Approvato: Possati