SEZIONE A - A

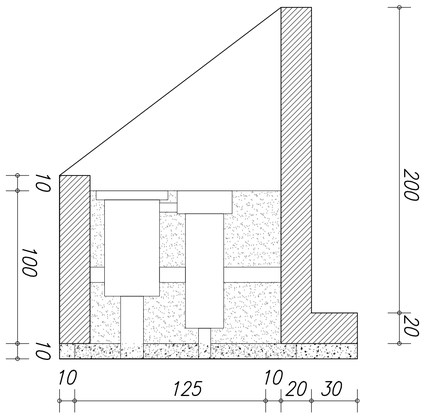

VISTA IN PIANTA

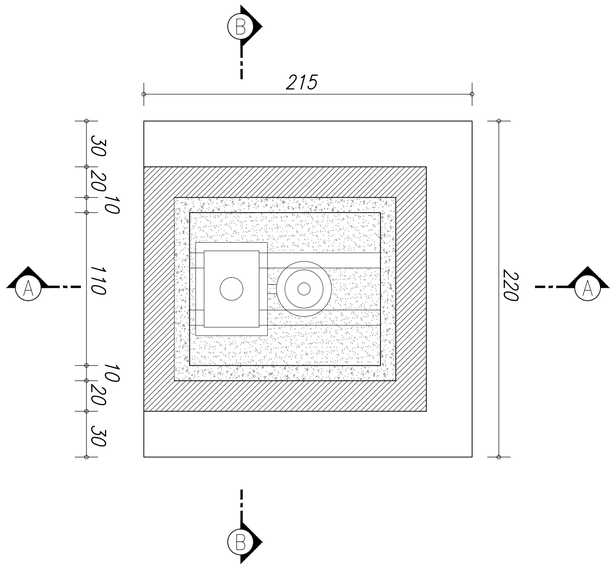

SEZIONE B - B

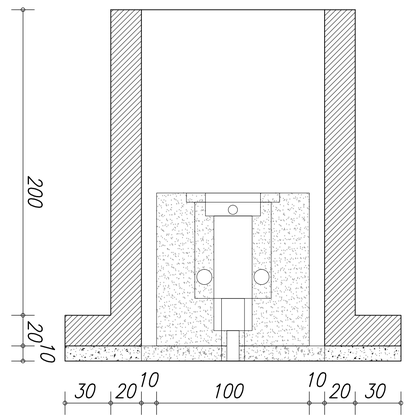

Scala 1:20

SEZIONE GENERICA MURO

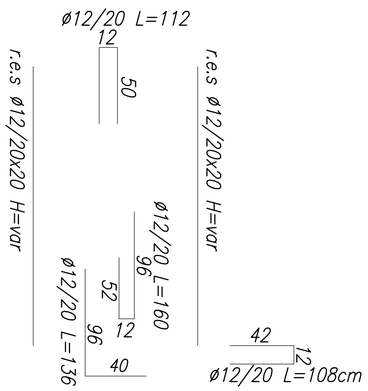

Scala 1:20

VISTA IN PIANTA

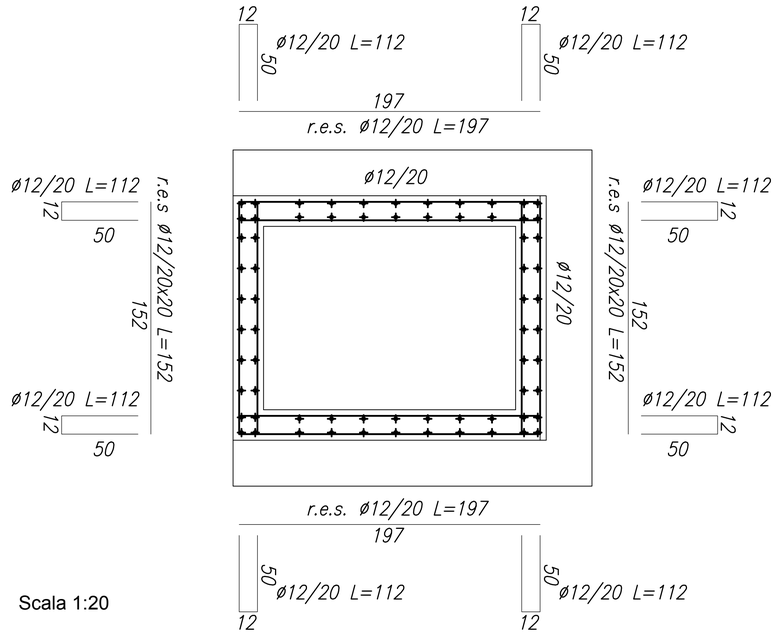

Scala 1:20

TABELLA MATERIALI

CALCESTRUZZI

Rapporto a/c max	Classe di lavorabilità	Classe di resistenza minima C(fck/Rck)min	Classe di esposizione ambientale (UNI EN 206)	Minimo contenuto cemento (UNI EN 206)	Campi di Impiego
0.60	S4–S5	C28/35	XC2	320 kg/mc	– Fondazioni armate
--	--	C12/15	X0	--	– Magrone di pulizia, riempimento o livellamento

ACCIAIO

ACCIAIO IN BARRE PER GETTI
E RETI ELETTROSALDATE

B 450 C Controllato SALDABILE
1.15 < (ft/fy)k < 1.35
Come da D.M. 14–1–08 dove
fyk= Tensione caratteristica di snervamento
ftk= Tensione caratteristica di rottura

ACCIAIO PER CARPENTERIA METALLICA

TIPO: S275JR/S275J0 (EX Fe430B/Fe430C)

DIMENSIONE SALDATURE A CORDONI D'ANGOLO:
(SALVO DIVERSA INDICAZIONE)

BULLONERIA: BULLONI CLASSE 10.9

COMPOSIZIONE: 1 DADO + 2 RONDELLE + 1 VITE

PRESCRIZIONI

COPRIFERRO NETTO

– STRUTTURE A CONTATTO CON IL TERRENO s ≥50 mm

MATRICE DI REVISIONE

REV	DATA	DESCRIZIONE MODIFICA
0		
1		
2		
3		
4		
5		

N.B.: LA TAVOLA SOSTITUISCE QUELLA RELATIVA AL CODICE E DEL PROGETTO ESECUTIVO

CONCESSIONI AUTOSTRADALI LOMBARDE

Autostrade Pedemontana Lombarda

COLLEGAMENTO AUTOSTRADALE
DALMINE - COMO - VARESE - VALICO DEL GAGGIOLO E OPERE AD ESSO CONNESSE

CODICE C.U.P. F11B06000270007

TRATTE B1, B2, C, D, TRVA13+14, GREENWAY

AS BUILT

TRATTA B1 - SVINCOLO DI LOMAZZO (da Pk -0+850 a Pk +1+800)

IMPIANTI
TIPOLOGICI
PARTICOLARE TIPOLOGICO - SEZIONE PLINTO ILLUMINAZIONE IN TRINCEA

IDENTIFICAZIONE ELABORATO

CODICE PROGETTO: F00107B

FASE PROGETTUALE	WBS: LOTTO	WBS: ZONA	WBS: OPERA	WBS: TRATTO D'OPERA	AMBITO	TIPO ELABORATO	PROGRESSIVO	REVISIONE
A	0	A0X	IE000	0	IM	TP	003	E

Scala: VARIE

DATA	DESCRIZIONE	REV
Ottobre 2014	Emissione	E

CONCEDENTE

CONCESSIONI AUTOSTRADALI LOMBARDE

CONCESSIONARIO

Autostrade Pedemontana Lombarda
Direttore Tecnico: Ing. Enrico Arini
Referente Tecnico: Ing. Giuseppe Bianca

APPROVATO

Autostrade Pedemontana Lombarda
Il Direttore dei Lavori: Ing. Francesco Domanico

IMPRESA

RAGGRUPPAMENTO TEMPORANEO IMPRESE:

Mandataria	Mandante	Mandante	Mandante cooptata
STRABAG A.G.	GLF Grandi Lavori Fincosit S.p.A.	Impresa costruzioni Giuseppe Maltauro S.p.A.	STRABAG S.p.A.

STRABAG — GRANDI LAVORI FINCOSIT — IMPRESA COSTRUZIONI GIUSEPPE MALTAURO — STRABAG

PROGETTISTA - PROGETTO ESECUTIVO DI DETTAGLIO

RAGGRUPPAMENTO TEMPORANEO PROGETTISTI:

Mandataria	Mandante	Mandante	Mandante
3TI PROGETTI ITALIA INGEGNERIA INTEGRATA S.p.A.	GP Ingegneria srl DIRETTORE PROGETTI DI INGEGNERIA	COSTEDIL	Arch. Salvatore Vermiglio

RESPONSABILE DI PROGETTO ED INCARICATO DELL'INTEGRAZIONE FRA LE VARIE PRESTAZIONI:
Ing. Alberto Cecchini

Dott. Ing. ALBERTO CECCHINI — ORDINE INGEGNERI ROMA n° 15158

ELABORAZIONE PROGETTUALE

PROGETTISTA:
3TI PROGETTI ITALIA S.p.A

3TI ITALIA S.p.A.
DIRETTORE TECNICO
Ing. Stefano Luca Possati
Ordine degli Ingegneri
Provincia di Roma n. 20809

Redatto: Mosca Verificato: Di Sanzo Approvato: Possati