PARTICOLARE A
1:10

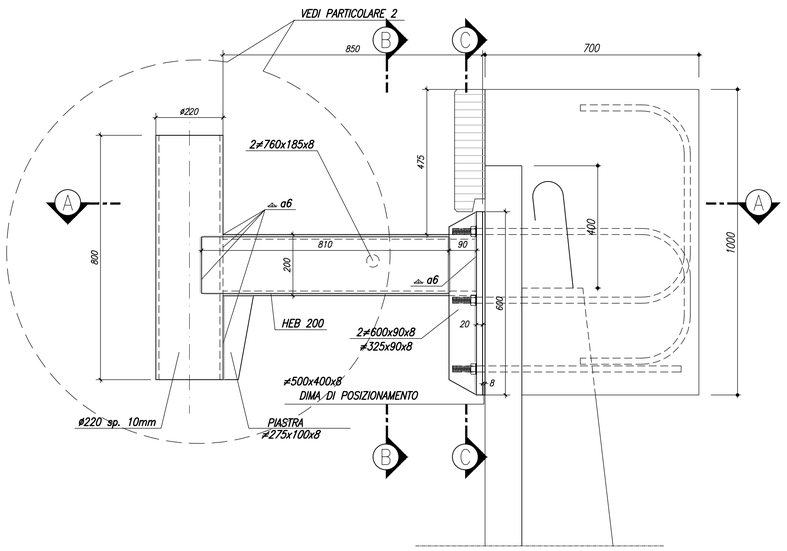

SEZIONE 1–1
1:5

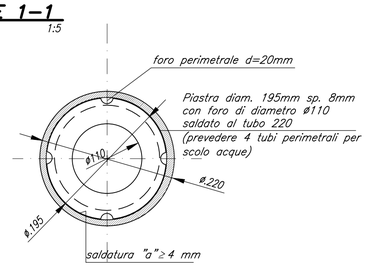

PARTICOLARE 2
1:5

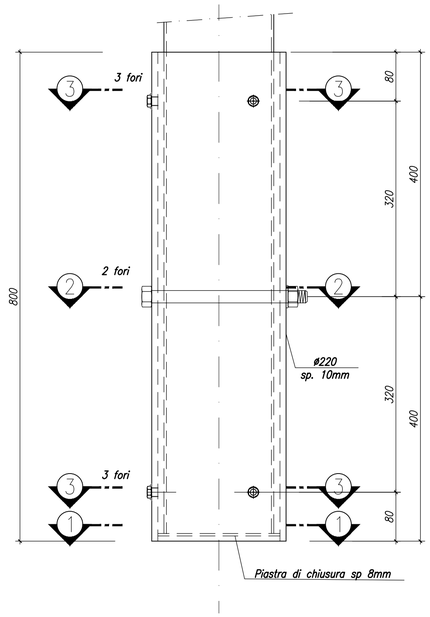

SEZIONE 2–2
1:5

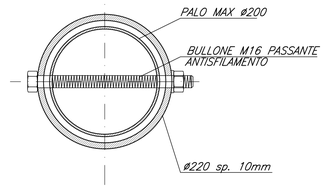

SEZIONE A–A
1:10

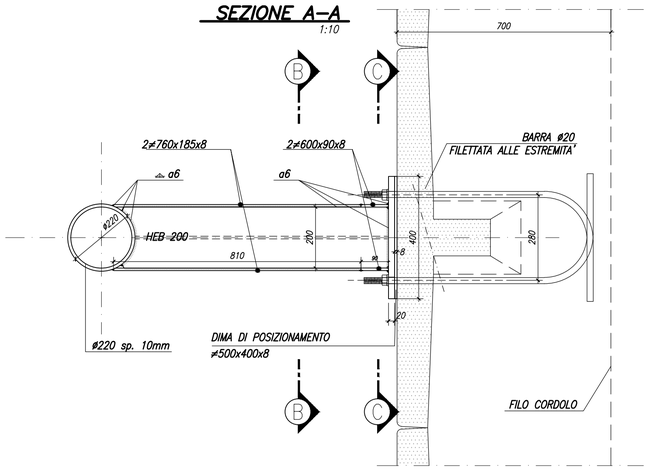

SEZIONE 3–3
1:5

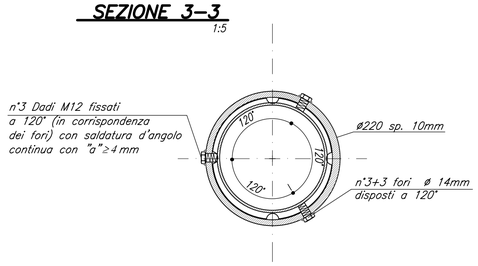

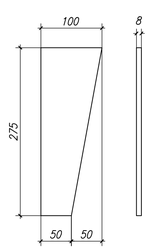

PIASTRA
≠275x100x8

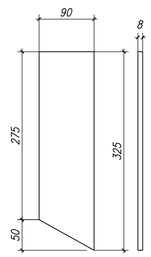

PIATTO
≠325x90x8

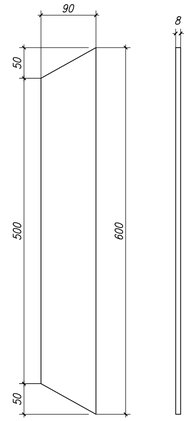

PIATTO
≠600x90x8

PIATTO
≠760x185x8

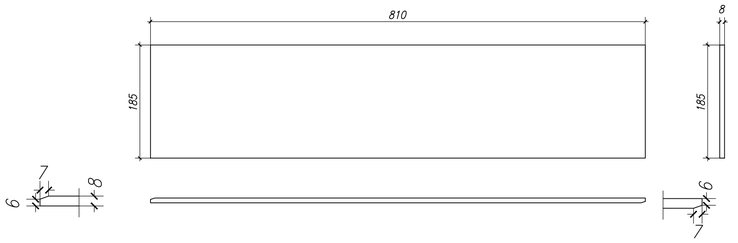

SEZIONE B–B
1:5

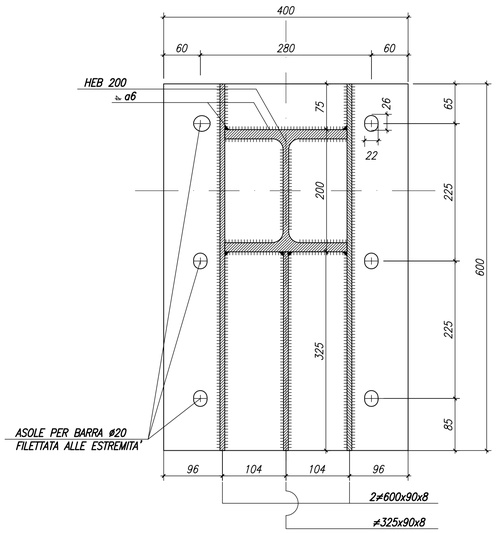

SEZIONE C–C
1:5

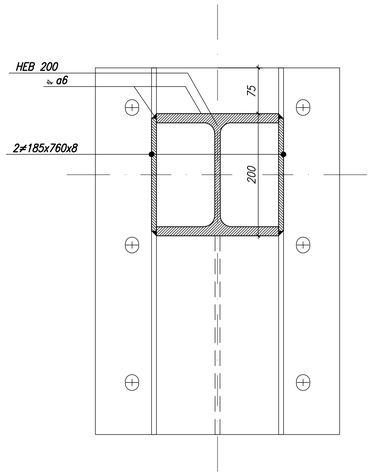

NOTA:
GLI ELEMENTI SONO IN ACCIAIO S355 PROTETTI MEDIANTE ZINCATURA A CALDO REALIZZATA IN CONFORMITA' CON LA NORMA UNI–ISO 1461

MATRICE DI REVISIONE

REV	DATA	DESCRIZIONE MODIFICA
0		
1		
2		
3		
4		
5		

N.B.: LA TAVOLA SOSTITUISCE QUELLA RELATIVA AL CODICE E DEL PROGETTO ESECUTIVO

CONCESSIONI AUTOSTRADALI LOMBARDE — Autostrade Pedemontane Lombarde

COLLEGAMENTO AUTOSTRADALE
DALMINE - COMO - VARESE - VALICO DEL GAGGIOLO E OPERE AD ESSO CONNESSE
CODICE C.U.P. F11B06000270007
TRATTE B1, B2, C, D, TRVA13+14, GREENWAY

AS BUILT

TRATTA B1 - SVINCOLO DI LOMAZZO (da Pk - 0+850 a Pk +1+800)
IMPIANTI
TIPOLOGICI
PARTICOLARE TIPOLOGICO - DETTAGLIO ATTACCO PALO SU MURO PREFABBRICATO

IDENTIFICAZIONE ELABORATO
CODICE PROGETTO: F00107B

FASE PROGETTUALE	LOTTO	ZONA	OPERA	TRATTO D'OPERA	AMBITO	TIPO ELABORATO	PROGRESSIVO	REVISIONE
A	0	A0X	IE000	0	IM	TP	006	E

Scala: 1:50 - 1:10

DATA	DESCRIZIONE	REV
Ottobre 2014	Emissione	E

CONCEDENTE
CONCESSIONI AUTOSTRADALI LOMBARDE

CONCESSIONARIO
Autostrade Pedemontane Lombarde — Direttore Tecnico: Ing. Enrico Arini; Referente Tecnico: Arch. Giovanni Cerrito

APPROVATO
Autostrade Pedemontane Lombarde — Il Direttore dei Lavori: Ing. Francesco Domanico

IMPRESA
RAGGRUPPAMENTO TEMPORANEO IMPRESE:

Mandataria	Mandante	Mandante	Mandante cooptata
STRABAG A.G.	GLF Grandi Lavori Fincosit S.p.A.	Impresa costruzioni Giuseppe Maltauro S.p.A.	STRABAG S.p.A.

STRABAG — GRANDI LAVORI FINCOSIT — IMPRESA COSTRUZIONI GIUSEPPE MALTAURO — STRABAG

PROGETTISTA - PROGETTO ESECUTIVO DI DETTAGLIO
RAGGRUPPAMENTO TEMPORANEO PROGETTISTI:

Mandataria	Mandante	Mandante	Mandante
3TI PROGETTI ITALIA INGEGNERIA INTEGRATA S.p.A.	GP Ingegneria srl DIREZIONE PROGETTI DI INGEGNERIA	CONSORZIO STABILE COSTEDIL	Arch. Salvatore Vermiglio

RESPONSABILE DI PROGETTO ED INCARICATO DELL'INTEGRAZIONE FRA LE VARIE PRESTAZIONI:
Ing. Alberto Cecchini

ORDINE DEGLI INGEGNERI PROV. ROMA — Ing. ALBERTO CECCHINI — n. 15158

ELABORAZIONE PROGETTUALE
PROGETTISTA:
3TI PROGETTI ITALIA S.p.A

3TI ITALIA S.p.A.
DIRETTORE TECNICO
Ing. Stefano Luca Possati
Ordine degli Ingegneri
Provincia di Roma n. 20809

Redatto: Modesti — Verificato: Di Sanzo — Approvato: Possati