STRALCIO PLANIMETRICO
scala 1:2000

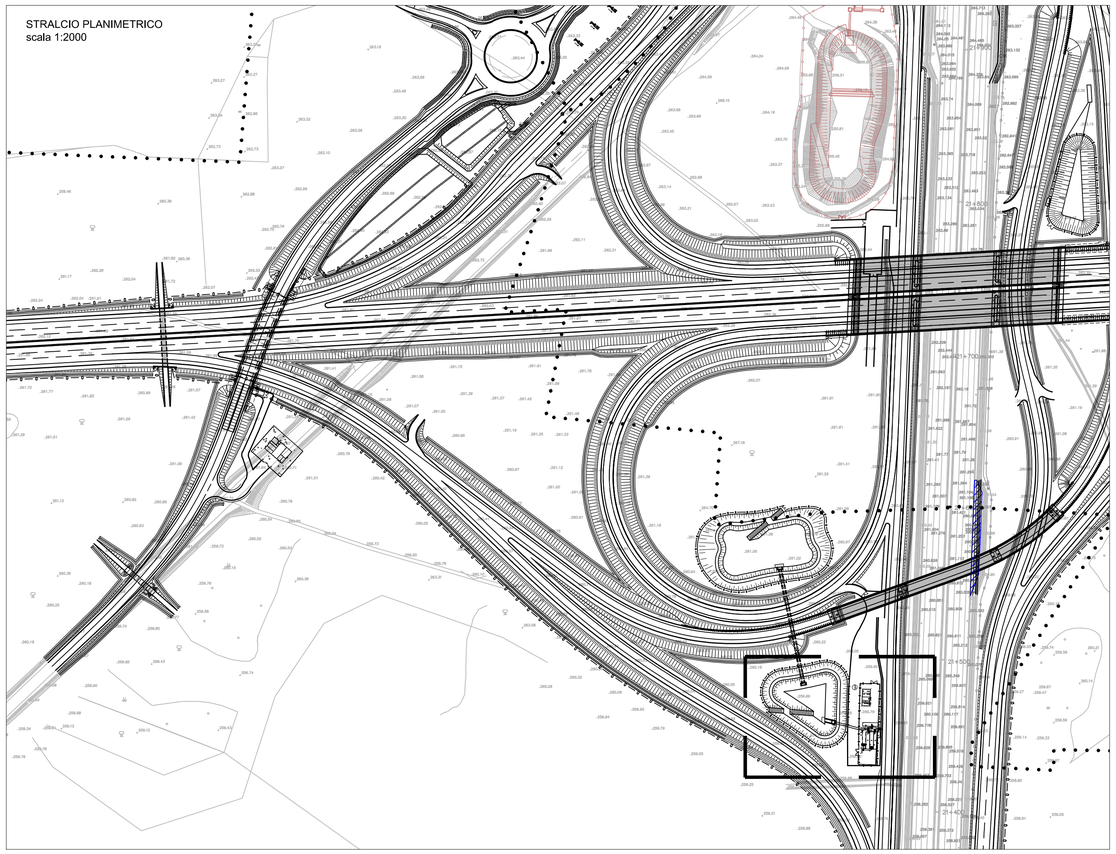

PARTICOLARE PAVIMENTAZIONE PIAZZALE CABINA ELETTRICA — Rapp. 1:10

(misure in cm)

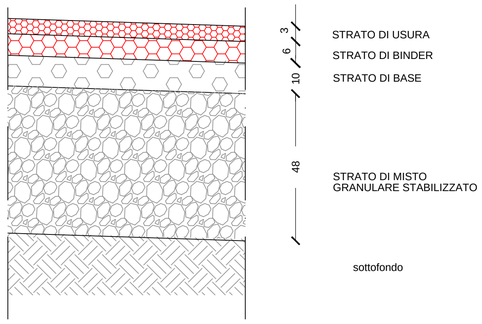

PARTICOLARE RECINZIONE METALLICA ESTERNA — Rapp. 1:25

(misure in cm)

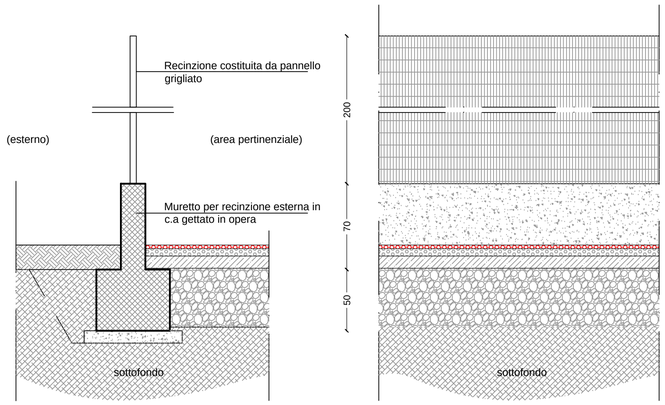

ARMATURA RECINZIONE METALLICA ESTERNA — Rapp. 1:20

(misure in cm)

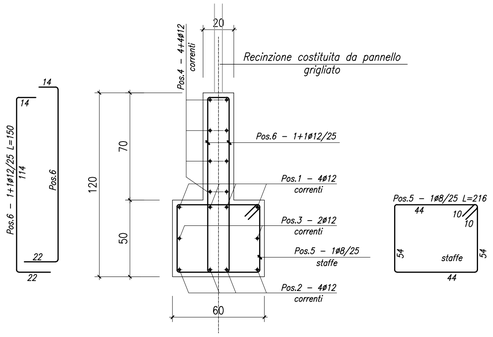

CABINA ELETTRICA - INTERCONNESSIONE A9 - TIPO 3
scala 1:200

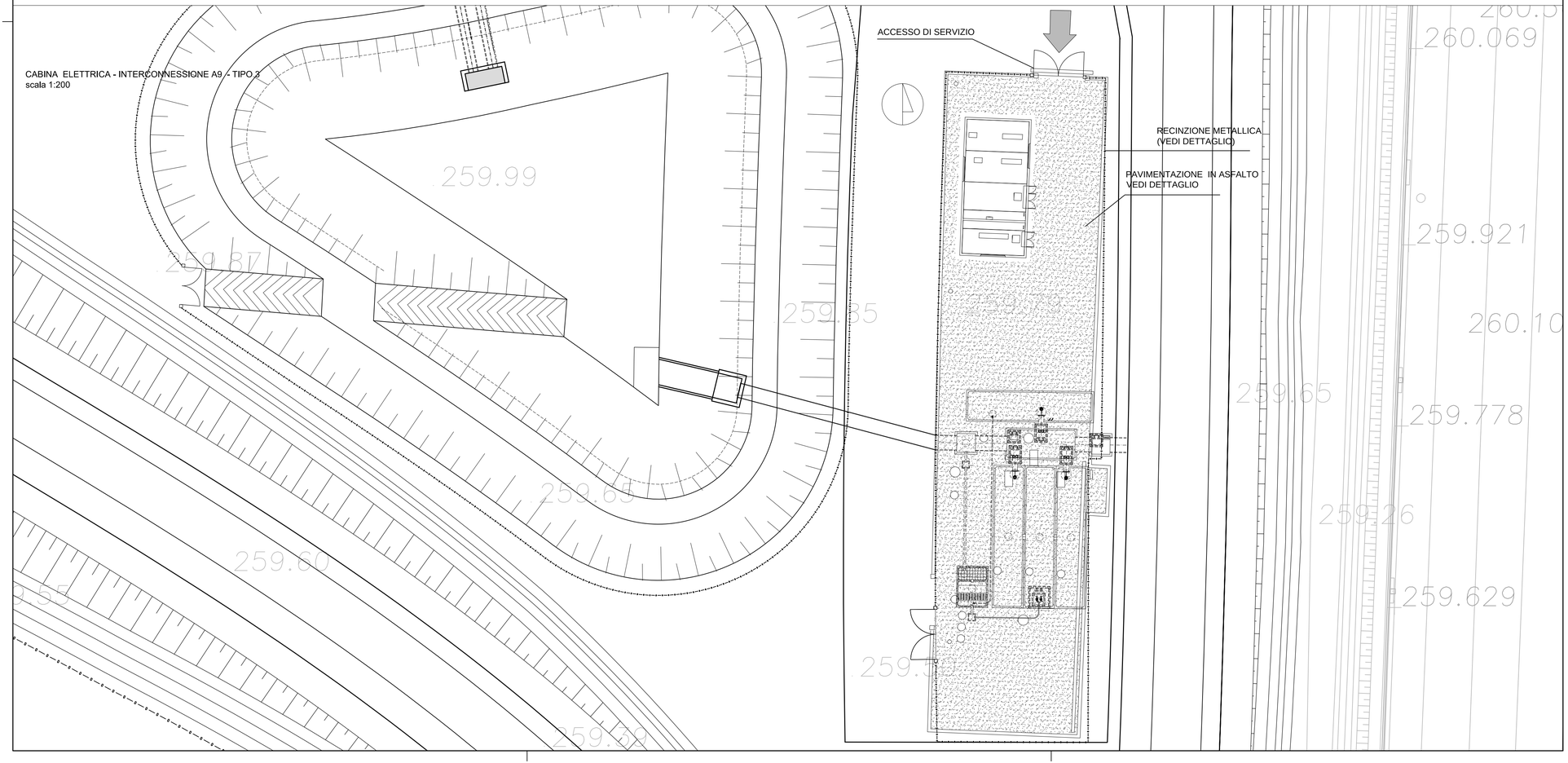

MATRICE DI REVISIONE

REV	DATA	DESCRIZIONE MODIFICA
	-	-
	-	-
	-	-
	-	-
	-	-
	-	-

N.B.: LA TAVOLA SOSTITUISCE QUELLA RELATIVA AL CODICE E DEL PROGETTO ESECUTIVO

CONCESSIONI AUTOSTRADALI LOMBARDE — Autostrada Pedemontana Lombarda

COLLEGAMENTO AUTOSTRADALE
DALMINE - COMO - VARESE - VALICO DEL GAGGIOLO E OPERE AD ESSO CONNESSE

CODICE C.U.P. F11B06000270007

TRATTE B1, B2, C, D, TRVA13+14, GREENWAY

AS BUILT

TRATTA B1 - SVINCOLO DI LOMAZZO (da Pk - 0+850 a Pk +1+800)

IMPIANTI
STRUTTURALI CABINE ELETTRICHE
CABINA DI AGGOTTAMENTO
PLANIMETRIA DI INQUADRAMENTO E DETTAGLI - CABINA DI AGGOTTAMENTO

IDENTIFICAZIONE ELABORATO

CODICE PROGETTO: F00107B

WBS

FASE PROGETTUALE	LOTTO	ZONA	OPERA	TRATTO D'OPERA	AMBITO	TIPO ELABORATO	PROGRESSIVO	REVISIONE
A	0	A0X	IF000	0	IM	PZ	002	E

Scala: VARIE

DATA	DESCRIZIONE	REV
Settembre 2015	AS BUILT	E

CONCEDENTE

CONCESSIONI AUTOSTRADALI LOMBARDE

CONCESSIONARIO

Autostrada Pedemontana Lombarda — Direttore Tecnico: Ing. Enrico Arini; Referente Tecnico: Ing. Giuseppe Blancia

APPROVATO

Autostrada Pedemontana Lombarda — Il Direttore dei Lavori: Ing. Francesco Domanico

IMPRESA

RAGGRUPPAMENTO TEMPORANEO IMPRESE:

Mandataria	Mandante	Mandante	Mandante cooptata
STRABAG A.G.	GLF Grandi Lavori Fincosit S.p.A.	Impresa costruzioni Giuseppe Maltauro S.p.A.	STRABAG S.p.A.

STRABAG — GRANDI LAVORI FINCOSIT — MALTAURO — STRABAG

PROGETTISTA - PROGETTO ESECUTIVO DI DETTAGLIO

RAGGRUPPAMENTO TEMPORANEO PROGETTISTI:

Mandataria	Mandante	Mandante	Mandante
3TI PROGETTI ITALIA INGEGNERIA INTEGRATA S.p.A.	GP Ingegneria srl GESTIONE PROGETTI DI INGEGNERIA	COLLABORATORI ESTERNI	Arch. Salvatore Vermiglio

RESPONSABILE DI PROGETTO ED INCARICATO DELL'INTEGRAZIONE FRA LE VARIE PRESTAZIONI:
Ing. Alberto Cecchini

Dott. Ing. ALBERTO CECCHINI — Ordine degli Ingegneri della Provincia di Roma n. 15158

ELABORAZIONE PROGETTUALE

PROGETTISTA:
3TI PROGETTI ITALIA S.p.A

3TI ITALIA S.p.A.
DIRETTORE TECNICO
Ing. Stefano Luca Possati
Ordine degli Ingegneri
Provincia di Roma n. 20809

Redatto: Muzi — Verificato: Sperati — Approvato: Possati