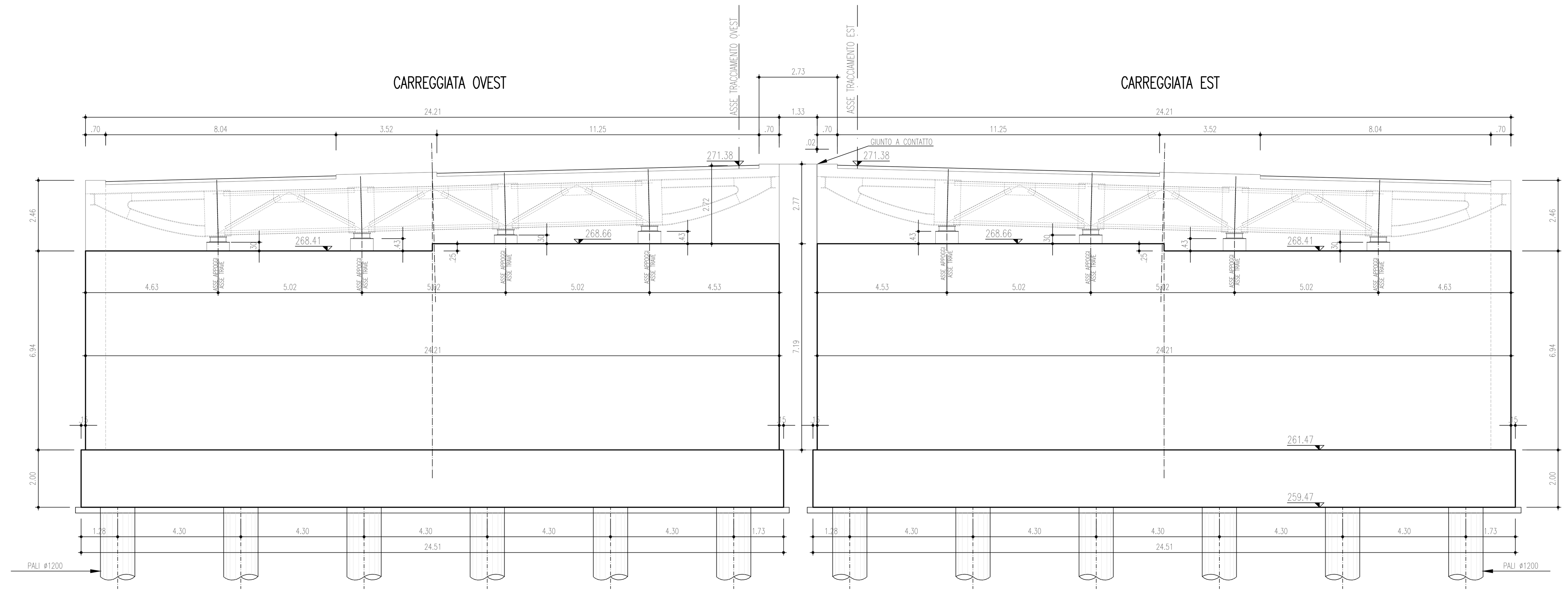

SEZIONE TRASVERSALE A–A

(SCALA 1 : 100)

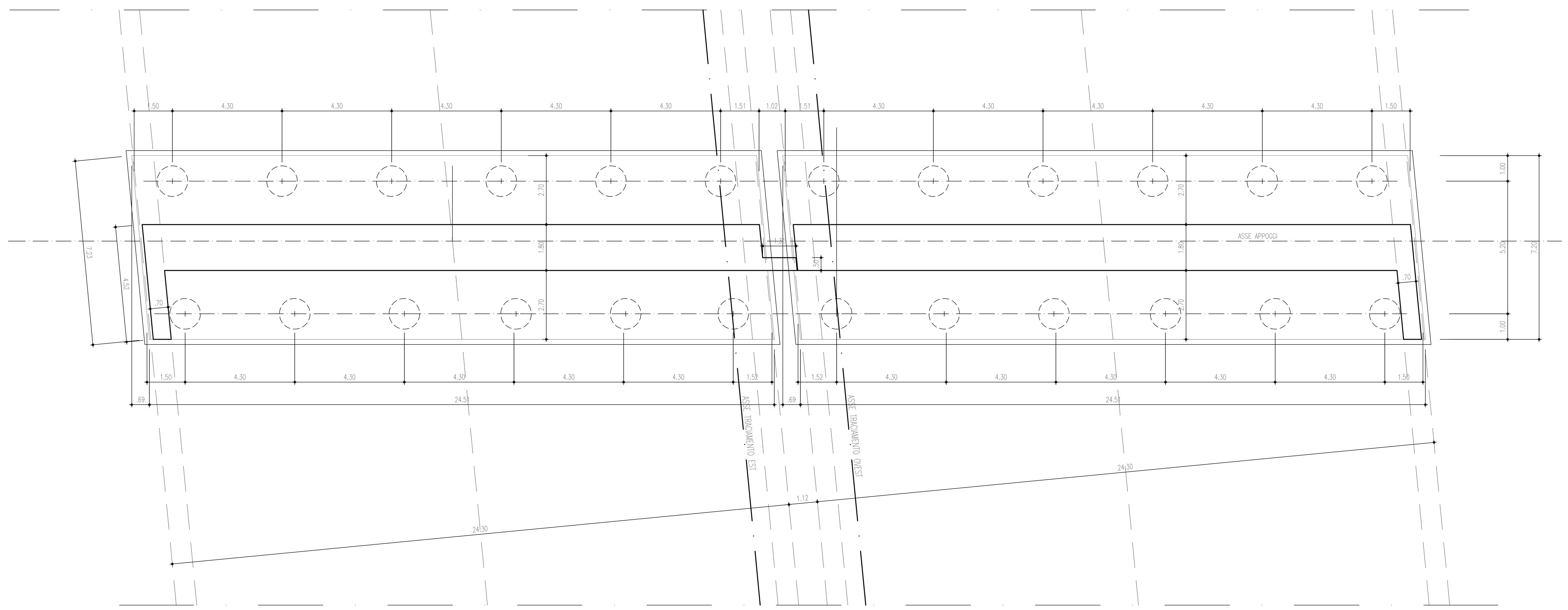

PIANTA FONDAZIONI

(SCALA 1 : 100)

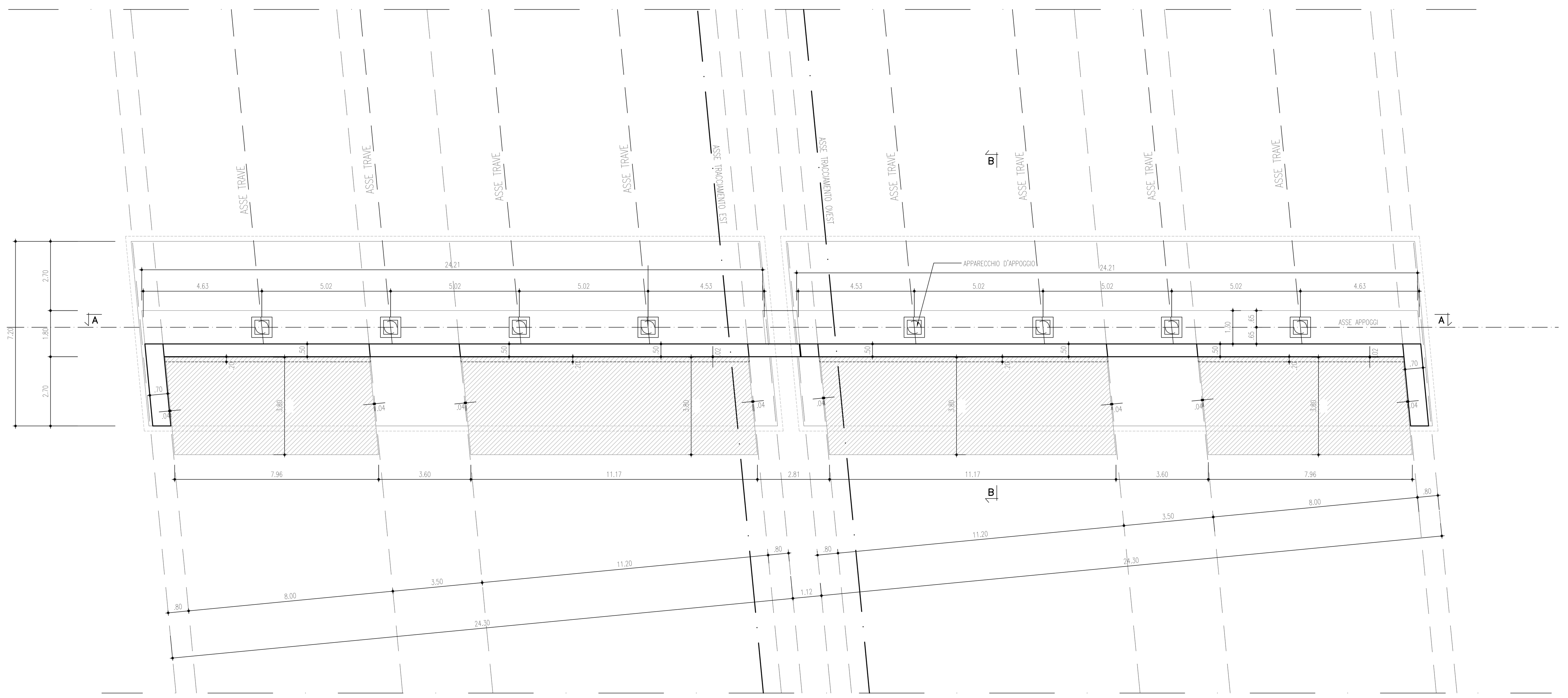

PIANTA IMPALCATO

(SCALA 1 : 100)

CARPENTERIA Spalla SpB
PARTICOLARE 1
SCALA 1:20

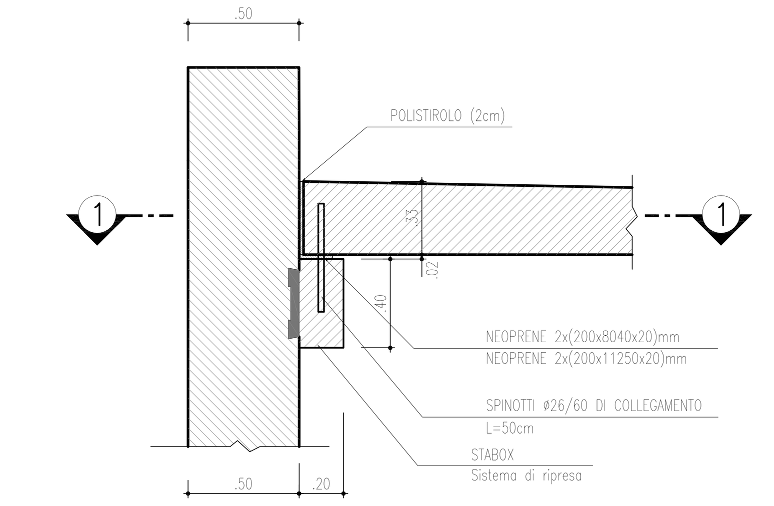

CARPENTERIA Spalla SpB
SEZIONE 1–1
SCALA 1:20

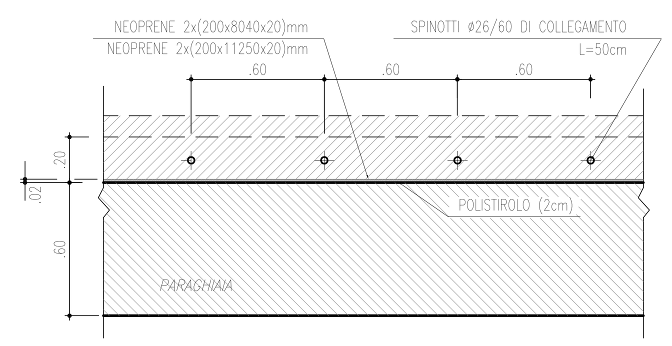

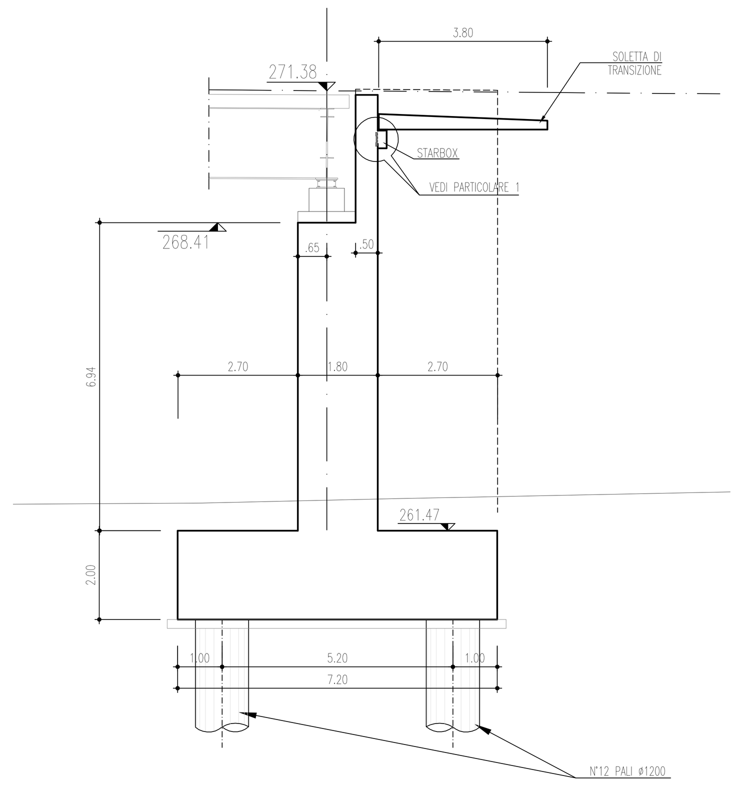

SEZIONE LONGITUDINALE B–B

(SCALA 1 : 100)

MATRICE DI REVISIONE

REV	DATA	DESCRIZIONE MODIFICA

N.B.: LA TAVOLA SOSTITUISCE QUELLA RELATIVA AL CODICE E DEL PROGETTO ESECUTIVO

CONCESSIONI AUTOSTRADALI LOMBARDE — Autostrada Pedemontana Lombarda

COLLEGAMENTO AUTOSTRADALE
DALMINE - COMO - VARESE - VALICO DEL GAGGIOLO E OPERE AD ESSO CONNESSE
CODICE C.U.P. F11B06000270007
TRATTE B1, B2, C, D, TRVA13+14, GREENWAY

AS BUILT

TRATTA B1 - SVINCOLO DI LOMAZZO (da Pk - 0+850 a Pk +1+800)
OPERE D'ARTE MAGGIORI: PONTI E VIADOTTI
VIADOTTO SVINCOLO LOMAZZO
CARPENTERIA SPALLA B ASSE EST ED OVEST - PLINTI DI FONDAZIONE, ELEVAZIONE E DETTAGLI

IDENTIFICAZIONE ELABORATO
CODICE PROGETTO: F00107B

FASE PROGETTUALE	LOTTO	ZONA	OPERA	TRATTO D'OPERA	AMBITO	TIPO ELABORATO	PROGRESSIVO	REVISIONE
A	0	A01	V001	0	OM	CA	005	E_01

Scala: 1:100

DATA	DESCRIZIONE	REV
Settembre 2015	Emissione	E
Febbraio 2016	Revisione	E_01

IMPRESA
RAGGRUPPAMENTO TEMPORANEO IMPRESE:
Mandataria: STRABAG A.G.
Mandante: GLF Grandi Lavori Fincosit S.p.A.
Mandante: Impresa costruzioni Giuseppe Maltauro S.p.A.
Mandante cooptata: STRABAG S.p.A.

PROGETTISTA - PROGETTO ESECUTIVO DI DETTAGLIO
RAGGRUPPAMENTO TEMPORANEO PROGETTISTI:
Mandataria: 3TI PROGETTI ITALIA
Mandante: GP Ingegneria
Mandante
Mandante: Arch. Salvatore Vermiglio

RESPONSABILE DI PROGETTO ED INCARICATO DELL'INTEGRAZIONE FRA LE VARIE PRESTAZIONI:
Ing. Alberto Cecchini

CONCEDENTE
CONCESSIONI AUTOSTRADALI LOMBARDE

CONCESSIONARIO
Autostrada Pedemontana Lombarda
Direttore Tecnico: Ing. Enrico Arini
Referente Tecnico: Arch. Giovanni Cerrato

APPROVATO
Autostrada Pedemontana Lombarda
Il Direttore dei Lavori: Ing. Francesco Domenico

ELABORAZIONE PROGETTUALE
PROGETTISTA:
3TI PROGETTI ITALIA S.p.A

3TI ITALIA S.p.A.
DIRETTORE TECNICO
Ing. Stefano Luca Possati
Ordine degli Ingegneri
Provincia di Roma n. 20809

Redatto: Di Iulio — Verificato: Fasolo — Approvato: Possati