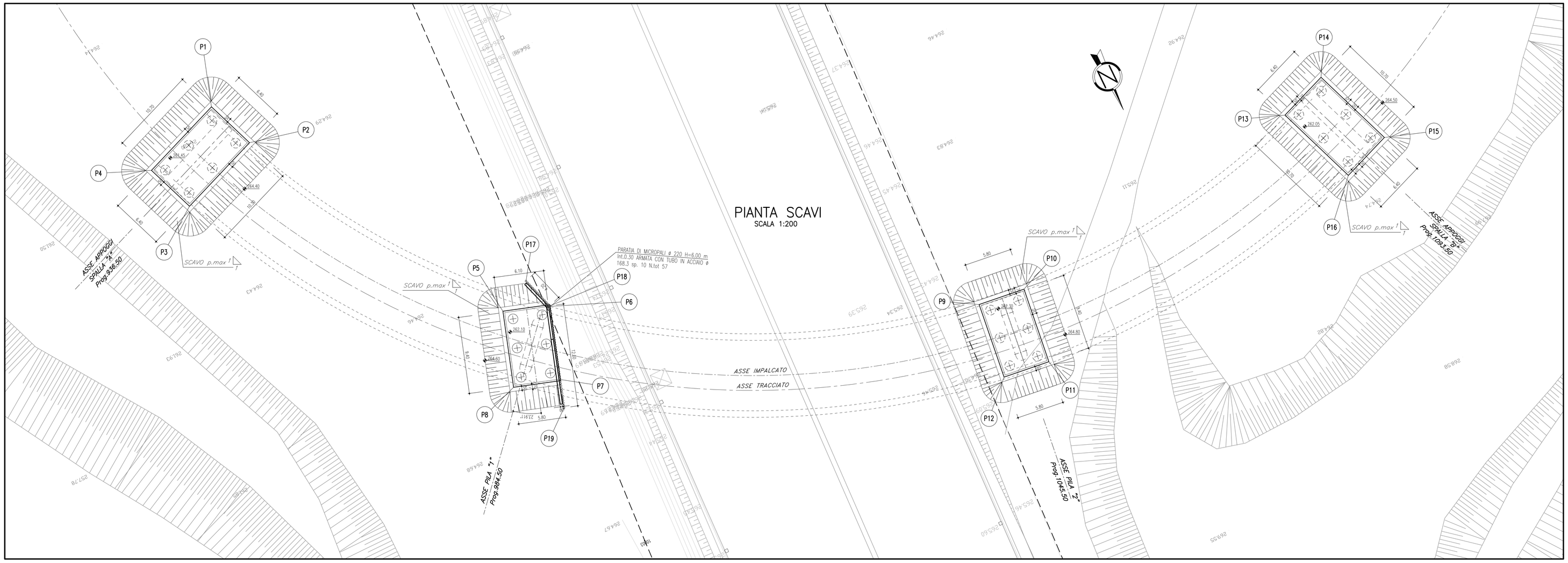


## QUADRO DI UNIONE STRALCIO LOMAZZO

## PLATEE DI FONDAZIONI COORDINATE DI TRACCIAMENTO

| PUNTI | NORD | EST |
|---|---|---|
| PUNTO n.1 | 245489.1441 | 135771.6493 |
| PUNTO n.2 | 245495.1252 | 135769.3719 |
| PUNTO n.3 | 245488.9327 | 135779.3715 |
| PUNTO n.4 | 245490.9516 | 135781.6489 |
| PUNTO n.5 | 245527.2020 | 135750.4238 |
| PUNTO n.6 | 245529.1021 | 135745.1522 |
| PUNTO n.7 | 245537.6724 | 135747.8999 |
| PUNTO n.8 | 245536.1533 | 135753.2936 |
| PUNTO n.9 | 245551.8213 | 135697.5729 |
| PUNTO n.10 | 245552.5118 | 135691.8142 |
| PUNTO n.11 | 245561.8449 | 135692.6332 |
| PUNTO n.12 | 245561.1544 | 135698.6920 |
| PUNTO n.13 | 245547.3273 | 135653.7739 |
| PUNTO n.14 | 245544.9723 | 135647.1844 |
| PUNTO n.15 | 245554.9861 | 135644.0143 |
| PUNTO n.16 | 245557.2411 | 135650.0038 |

## PARATIE DI MICROPALI COORDINATE DI TRACCIAMENTO

| PUNTI | NORD | EST |
|---|---|---|
| PUNTO n.17 | 245525.1067 | 135746.2699 |
| PUNTO n.18 | 245529.1048 | 135744.9851 |
| PUNTO n.19 | 245541.1032 | 135748.6267 |

## SEZIONE LONGITUDINALE DI SCAVO
SCALA 1:200

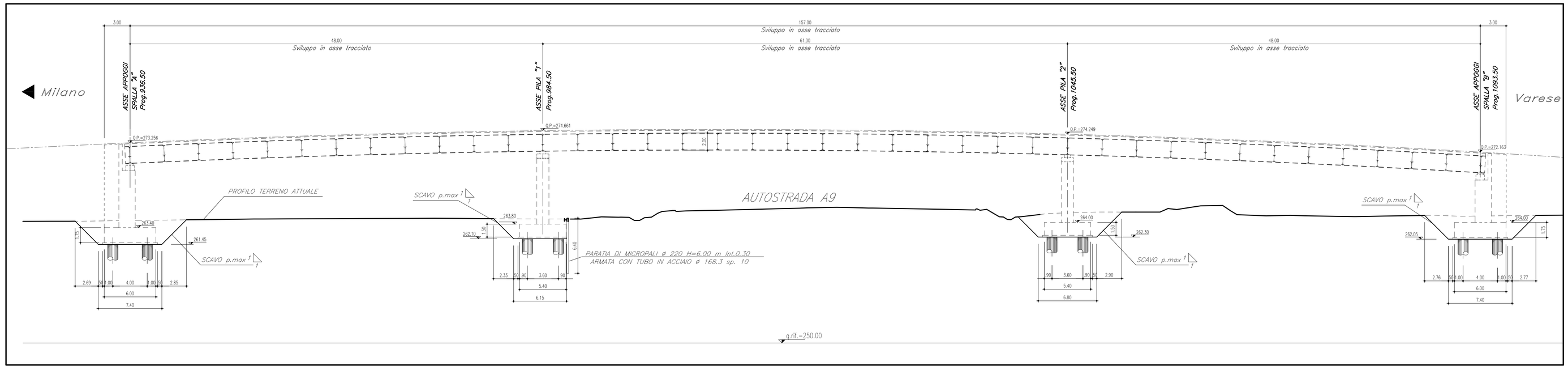


## SEZIONE

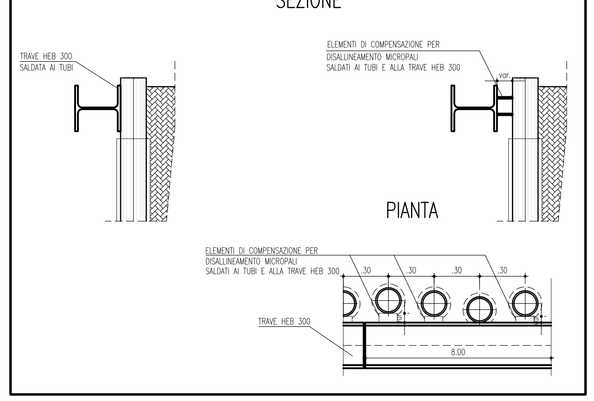


## PARTICOLARE TRAVE DI CORONAMENTO
SCALA 1:20

## SEZIONE 1–1 IN CORRISPONDENZA PILA 1
SCALA 1:50

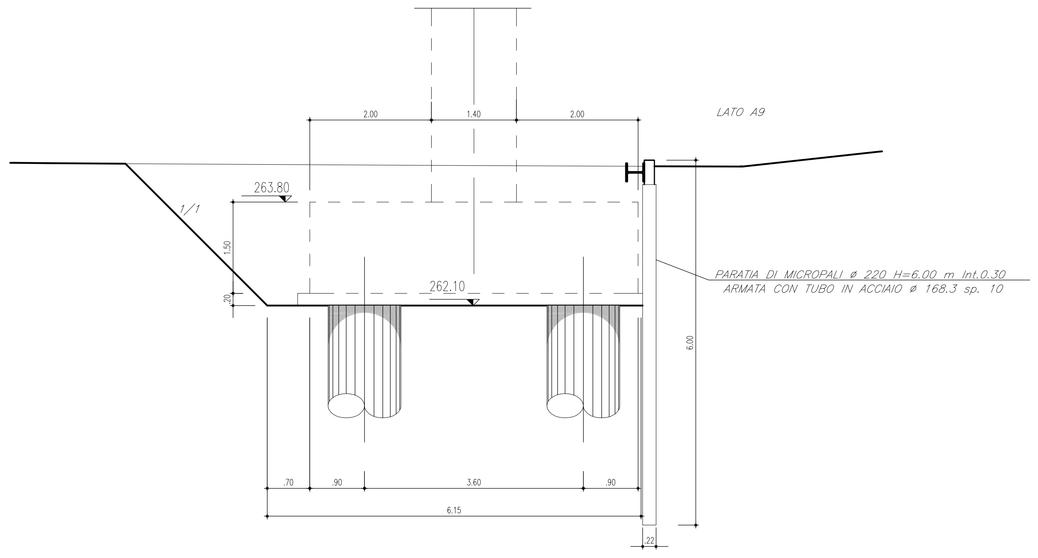


## SEZIONE 2–2 IN CORRISPONDENZA PILA 2
SCALA 1:50

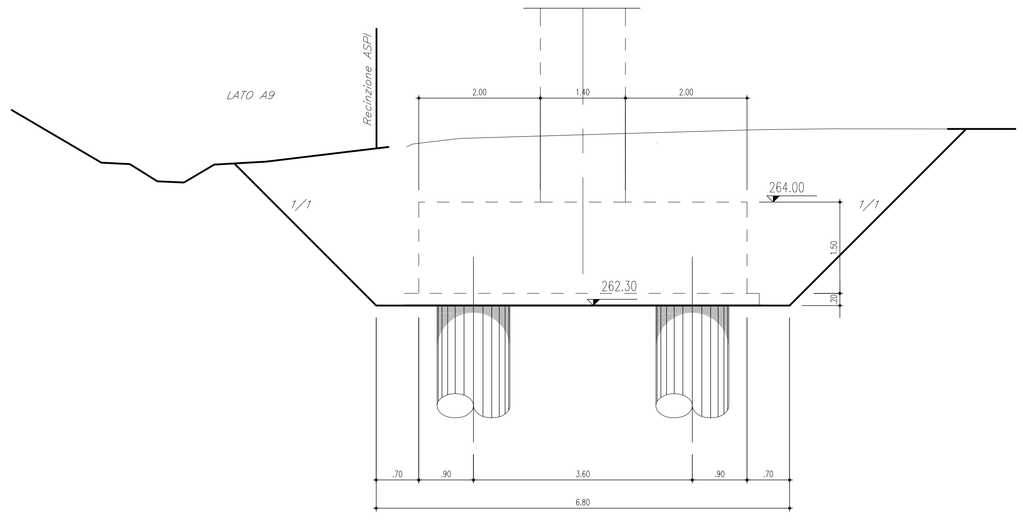


## MATRICE DI REVISIONE

| REV | DATA | DESCRIZIONE MODIFICA |
|---|---|---|
| | | |
| | | |
| | | |
| | | |
| | | |
| | | |
| | | |

N.B.: LA TAVOLA SOSTITUISCE QUELLA RELATIVA AL CODICE E DEL PROGETTO ESECUTIVO

CONCESSIONI AUTOSTRADALI LOMBARDE — Autostrada Pedemontana Lombarda

COLLEGAMENTO AUTOSTRADALE
DALMINE - COMO - VARESE - VALICO DEL GAGGIOLO E OPERE AD ESSO CONNESSE
CODICE C.U.P. F11B99000370001
TRATTE B1, B2, C, D, TRVA13+14, GREENWAY

**AS BUILT**

**TRATTA B1 - SVINCOLO DI LOMAZZO (da Pk - 0+850 a Pk +1+800)**
OPERE D'ARTE MINORI
CAVALCAVIA
SVINCOLO LOMAZZO - CAVALCAVIA RAMPA C
PIANTA SCAVI E OPERE DI PRESIDIO

**IDENTIFICAZIONE ELABORATO**
CODICE PROGETTO: F001078

| WBS | | | | | | | | |
|---|---|---|---|---|---|---|---|---|
| FASE PROGETTUALE | LOTTO | ZONA | OPERA | TRATTO GEOPRIM. | AMBITO | TIPOLOGIA ELABORATO | PROGRESSIVO | REVISIONE |
| A | 0 | C01 | IN001 | 0 | ON | PI | 001 | E_01 |

Scala: 1:200

| DATA | DESCRIZIONE | REV. |
|---|---|---|
| Settembre 2015 | Emissione | E |
| Febbraio 2016 | Revisione | E_01 |

**CONCEDENTE**
CONCESSIONI AUTOSTRADALI LOMBARDE

**CONCESSIONARIO**
Autostrada Pedemontana Lombarda — Direttore Tecnico: Ing. Enrico Ainis; Responsabile Tecnico: Arch. Giovanni Cerrello

**APPROVATO**
Autostrada Pedemontana Lombarda — Il Direttore dei Lavori: Ing. Francesco Domenico Fasolo

**IMPRESA**
*RAGGRUPPAMENTO TEMPORANEO IMPRESE:*

| Mandataria | Mandante | Mandante | Mandante cooptata |
|---|---|---|---|
| STRABAG A.G. | GLF Grandi Lavori Fincosit S.p.A. | Impresa costruzioni Giuseppe Maltauro S.p.A. | STRABAG S.p.A. |

**PROGETTISTA - PROGETTO ESECUTIVO DI DETTAGLIO**
*RAGGRUPPAMENTO TEMPORANEO PROGETTISTI:*

| Mandataria | Mandante | Mandante | Mandante |
|---|---|---|---|
| 3TI PROGETTI ITALIA | GP Progettazione | STUDIO ASSOCIATO CECCHINI | Arch. Salvatore Verenigio |

*RESPONSABILE DI PROGETTO ED INCARICATO DELL'INTEGRAZIONE FRA LE VARIE PRESTAZIONI:*
Ing. Alberto Cecchini

**ELABORAZIONE PROGETTUALE**
*PROGETTISTA:*
3TI PROGETTI ITALIA S.p.A

**3TI ITALIA S.p.A.**
DIRETTORE TECNICO
*Ing. Stefano Luca Perasoli*
Ordine degli Ingegneri
Provincia di Roma n. 20809

Redatto: Di Iullo — Verificato: Fasolo — Approvato: Possati