CV001 CARPENTERIA SPALLA B

VISTA FRONTALE
CARPENTERIA – SCALA 1:50

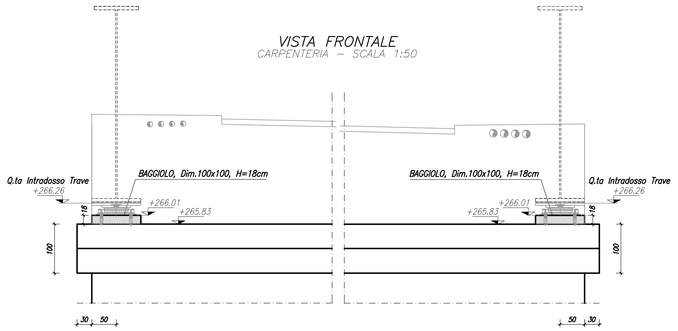

PIANTA
CARPENTERIA – SCALA 1:50

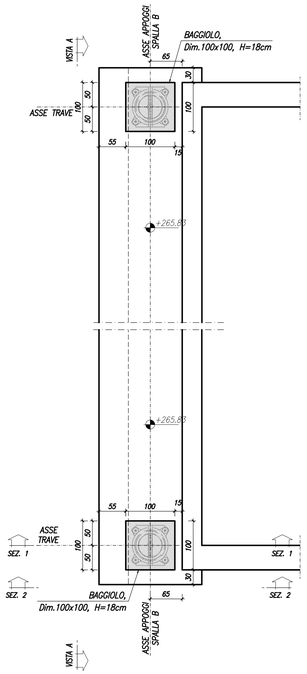

SEZIONE LONGITUDINALE – VISTA "A"
SOLUZIONE CON MENSOLA
ARMATURA – SCALA 1:50

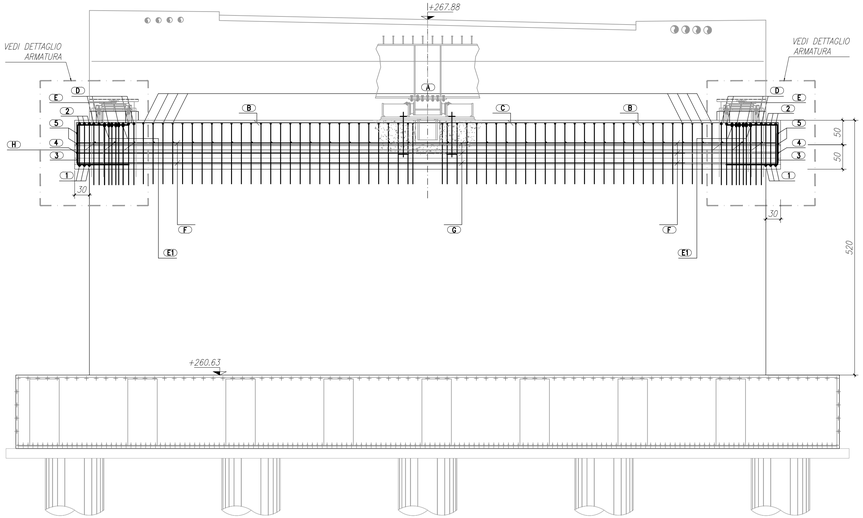

SEZIONE SPALLA
SOLUZIONE CON MENSOLA
CARPENTERIA – SCALA 1:50

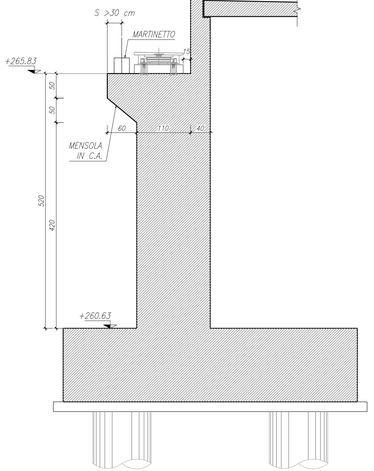

PROSPETTO MENSOLA
CARPENTERIA – SCALA 1:20

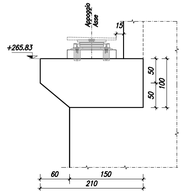

Pos (B) 1+1ø16/20, L=600 (tot.6)

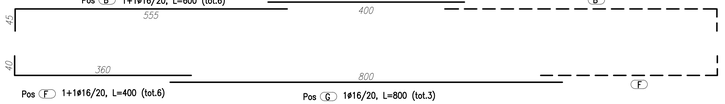

Pos (F) 1+1ø16/20, L=400 (tot.6)

Pos (C) 1ø16/20, L=400 (tot.3)

Pos (G) 1ø16/20, L=800 (tot.3)

Pos (2) 2x3ø28, L=280 (tot.6)

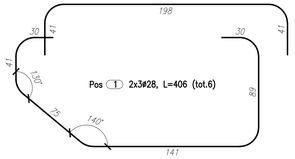

Pos (E1) 2x4ø28, L=240 (tot.8)

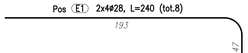

Pos (E) 2x4ø28, L=240 (tot.8)

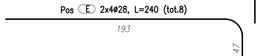

Pos (A) 1ø16/20, L=400 (tot.58)

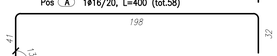

Pos (D) 2x1ø28/10, L=400 (tot.20)

Pos (H) 1ø8/40, L=220 (tot.34)

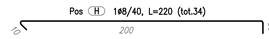

SEZIONE 1–1
ARMATURA – SCALA 1:20

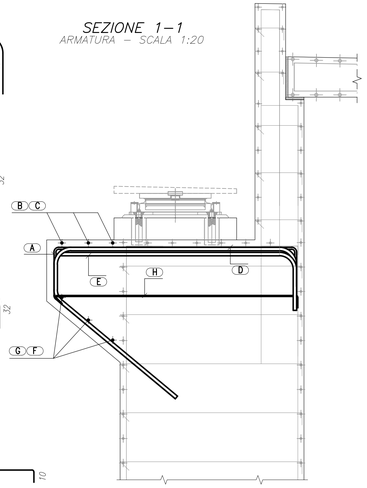

SEZIONE 2–2
ARMATURA – SCALA 1:20

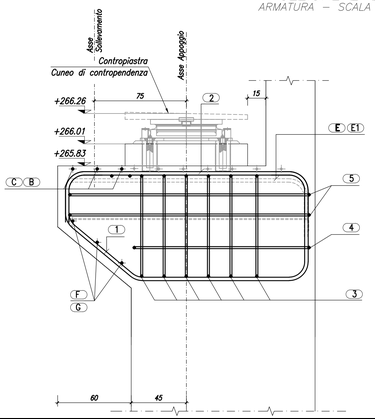

Pos (4) 2x1ø16, L=405 (tot. 2)

Pos (5) 2x2ø16, L=459 (tot. 4)

DETTAGLIO ARMATURA
ARMATURA – SCALA 1:20

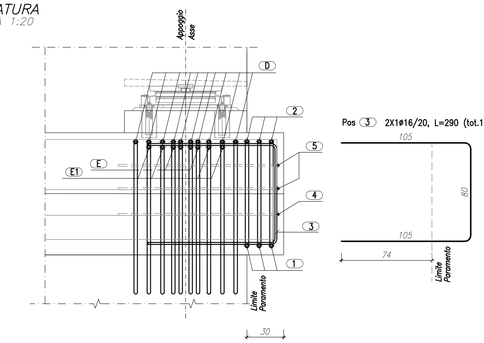

Pos (3) 2X1ø16/20, L=290 (tot.12)

DISTINTA FERRI MENSOLA PER SINGOLA SPALLA

POS.	N°	Ø [mm]	A	B	C	D	E	F	Lungh. unitaria [cm]	Lungh. totale [m]
A	58	16	32	198	41	129			400	23200
B	6	16	555	45					600	3600
C	3	16	400						400	1200
D	20	28	32	198	41	129			400	8000
E	8	28	193	47					240	1920
E1	8	28	193	47					240	1920
F	6	16	360	40					400	2400
G	3	16	800						800	2400
H	34	8	200	10	10				220	7480
1	6	28	141	89	75	41	30	30	406	2436
2	6	28	198	41	41				280	1680
3	12	16	105	80	105				290	3480
4	2	16	143	131	131				405	810
5	4	16	197	131	131				459	1836

Massa totale acciaio : 1414,44 kg

DETTAGLIO RITEGNO – SCALA 1:25

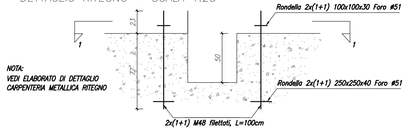

NOTA:
VEDI ELABORATO DI DETTAGLIO CARPENTERIA METALLICA RITEGNO

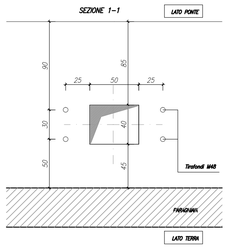

MATRICE DI REVISIONE

REV	DATA	DESCRIZIONE MODIFICA

N.B.: LA TAVOLA SOSTITUISCE QUELLA RELATIVA AL CODICE | E | | | | | | | | DEL PROGETTO ESECUTIVO

CONCESSIONI AUTOSTRADALI LOMBARDE — Autostrada Pedemontana Lombarda

COLLEGAMENTO AUTOSTRADALE
DALMINE - COMO - VARESE - VALICO DEL GAGGIOLO E OPERE AD ESSO CONNESSE
CODICE C.U.P. F11B06002270007

TRATTE B1, B2, C, D, TRVA13+14, GREENWAY

AS BUILT

TRATTA B1 - SVINCOLO DI LOMAZZO (da Pk - 0+850 a Pk +1+800)
OPERE D'ARTE MINORI
CAVALCAVIA
CAVALCAVIA VIABILITA' LOCALE 1
CARPENTERIA ED ARMATURA MENSOLA SOLLEVAMENTO - Spalla B

IDENTIFICAZIONE ELABORATO

CODICE PROGETTO: F0010TB

FASE PROGETTUALE	LOTTO	ZONA	OPERA	TRATTO D'OPERA	AMBITO	TIPO ELABORATO	PROGRESSIVO	REVISIONE
A	0	I02	CV001	0	ON	AR	010	E_02

(WBS)

Scala: Vare

DATA	DESCRIZIONE	REV.
Settembre 2015	Emissione	E
Febbraio 2016	Revisione	E_01
Marzo 2016	Revisione	E_02

CONCEDENTE
CONCESSIONI AUTOSTRADALI LOMBARDE

CONCESSIONARIO
Autostrada Pedemontana Lombarda — Direttore Tecnico: Ing. Enrico Airoldi; Referente Tecnico: Arch. Giovanni Carrello

APPROVATO
Autostrada Pedemontana Lombarda — Il Direttore dei Lavori: Ing. Francesco Domanico

IMPRESA
RAGGRUPPAMENTO TEMPORANEO IMPRESE:

Mandataria	Mandante	Mandante	Mandante cooptate
STRABAG A.G.	GLF Grandi Lavori Fincosit S.p.A.	Impresa costruzioni Giuseppe Maltauro S.p.A.	STRABAG S.p.A.

STRABAG — GRANDI LAVORI FINCOSIT — MALTAURO — STRABAG

PROGETTISTA - PROGETTO ESECUTIVO DI DETTAGLIO
RAGGRUPPAMENTO TEMPORANEO PROGETTISTI:

Mandataria	Mandante	Mandante	Mandante
3TI PROGETTI ITALIA	GP Ingegneria — SOCIETÀ DI INGEGNERIA	STUDIO ASSOCIATO ALBERTO CECCHINI	Arch. Salvatore Vermiglio

RESPONSABILE DI PROGETTO ED INCARICATO DELL'INTEGRAZIONE FRA LE VARIE PRESTAZIONI:
Ing. Alberto Cecchini

ELABORAZIONE PROGETTUALE
PROGETTISTA:
3TI PROGETTI ITALIA S.p.A

3TI ITALIA S.p.A.
DIRETTORE TECNICO
Ing. Stefano Luca Possati
Ordine degli Ingegneri
Provincia di Roma n. 20809

Redatto: Pierucci — Verificato: Di Iullo — Approvato: Possati