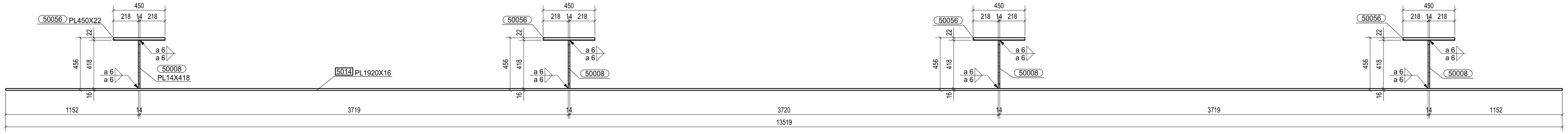

SEZIONE A - A

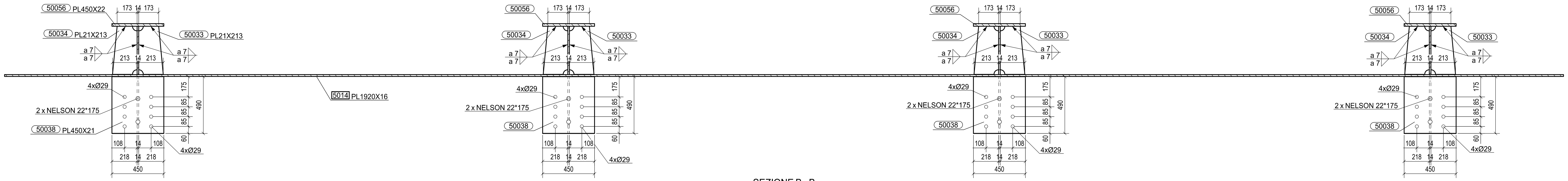

SEZIONE B - B

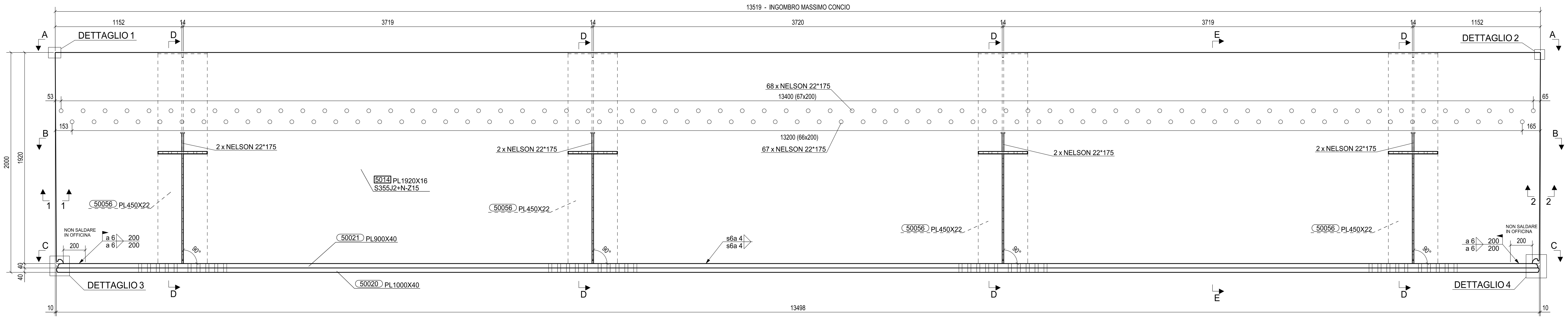

VISTA FRONTALE
1:15

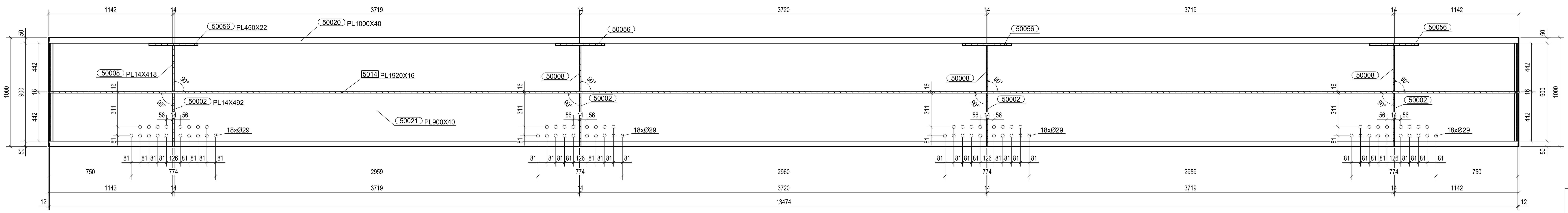

SEZIONE C - C

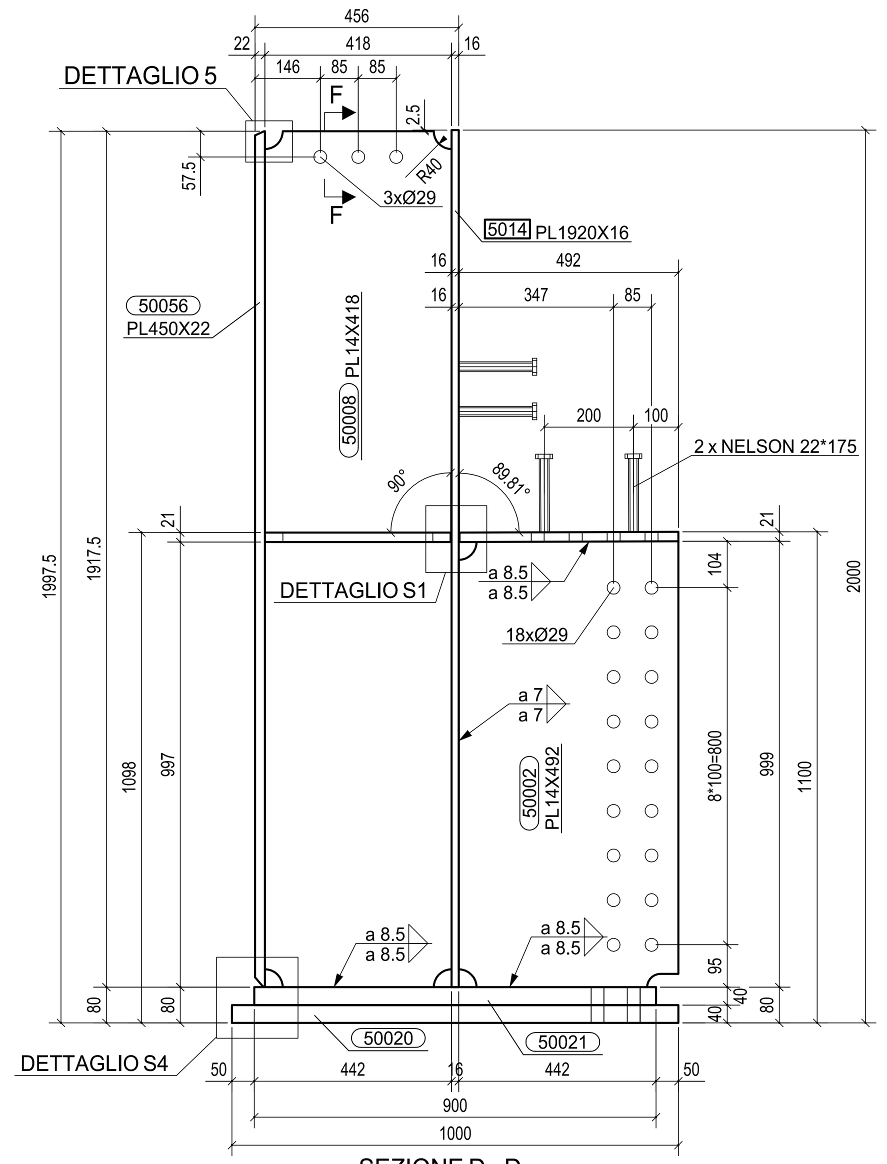

SEZIONE D - D

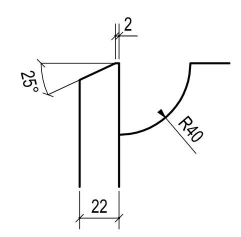

DETTAGLIO 5
1:2.5

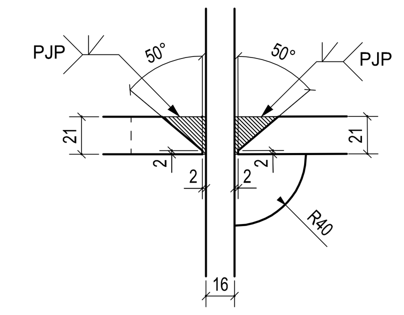

DETTAGLIO S1
1:2.5

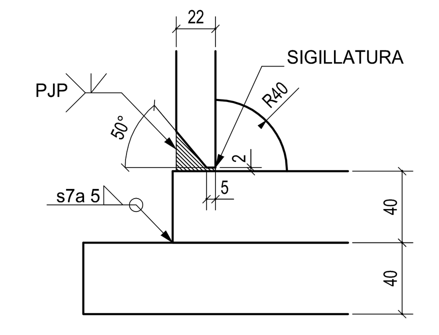

DETTAGLIO S4
1:2.5

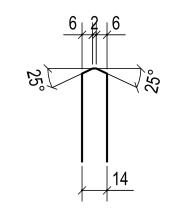

SEZIONE F - F

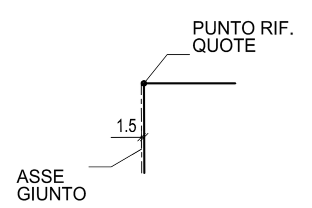

DETTAGLIO 1
1:2.5

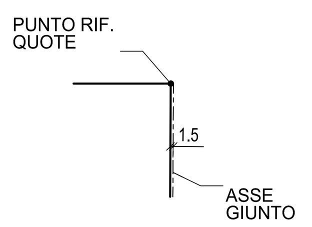

DETTAGLIO 2
1:2.5

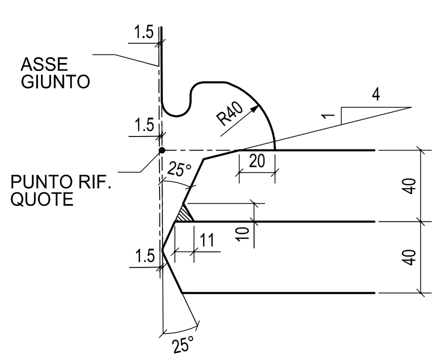

DETTAGLIO 3
1:2.5

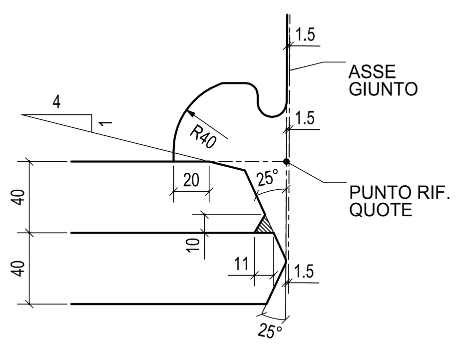

DETTAGLIO 4
1:2.5

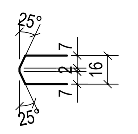

SEZIONE 1-1
1:2.5

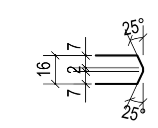

SEZIONE 2-2
1:2.5

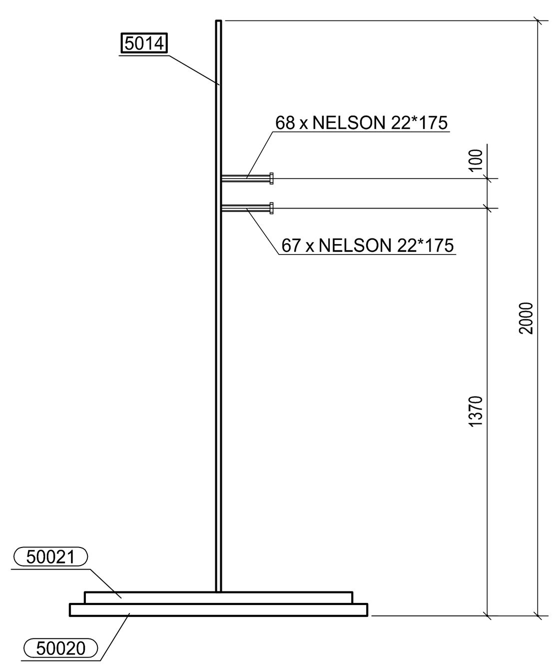

SEZIONE E - E

nr. 143 PIOLI NELSON Ø22x175

MK 5014	QUANTITA' n°
FASE 501	1
TOTALE	1

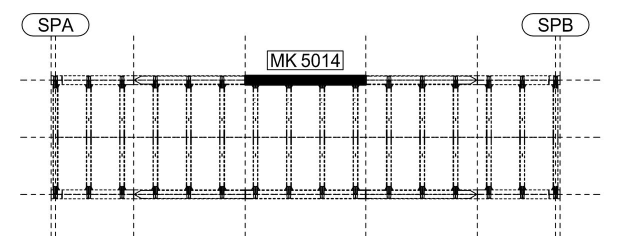

PIANTA CHIAVE

Rev.	Data	Descrizione	Disegnato da	Controllato da
A	21.02.2014	MODIFICA DETTAGLIO S1	NADALINI	ING. PICCO
0	02.01.2014	PRIMA EMISSIONE	ICONE	ING. PICCO

N° di commessa	Tipo di doc.	N° di documento	Rev.
2013011	DC	D5014	A

CIMOLAI
Via Ungaresca, 38 - 33170 Pordenone - Italy
Tel. +39 0434 5581 - Fax +39 0434 361401
www.cimolai.com - info@cimolai.com

Cliente: STRABAG

Scala: 1:15 1:10 1:2.5

Oggetto:
SVINCOLO DI LOMAZZO
CAVALCAVIA VIABILITA' LOCALE 2
TRAVE PRINCIPALE INFERIORE
TS501 ; Mk 5014

MATRICE DI REVISIONE

REV	DATA	DESCRIZIONE MODIFICA

N.B.: LA TAVOLA SOSTITUISCE QUELLA RELATIVA AL CODICE E DEL PROGETTO ESECUTIVO

CONCESSIONI AUTOSTRADALI LOMBARDE — Autostrada Pedemontana Lombarda

COLLEGAMENTO AUTOSTRADALE
DALMINE - COMO - VARESE - VALICO DEL GAGGIOLO E OPERE AD ESSO CONNESSE
CODICE C.U.P. F11B06000270007
TRATTE B1, B2, C, D, TRVA13+14, GREENWAY

AS BUILT

TRATTA B1 - SVINCOLO DI LOMAZZO (da Pk - 0+850 a Pk +1+800)
OPERE D'ARTE MINORI
CAVALCAVIA
SVINCOLO LOMAZZO -CAVALCAVIA VIABILITA' LOCALE 2
TRAVE PRINCIPALE INFERIORE - TS501 ; Mk 5014

IDENTIFICAZIONE ELABORATO
CODICE PROGETTO: F00107B

FASE PROGETTUALE	LOTTO	ZONA	OPERA	TRATTO D'OPERA	AMBITO	TIPO ELABORATO	PROGRESSIVO	REVISIONE
A	0	I03	CV002	0	ON	CA	020	E

(WBS: LOTTO, ZONA, OPERA)

Scala: -

DATA	DESCRIZIONE	REV
Settembre 2015	Emissione	E

IMPRESA
RAGGRUPPAMENTO TEMPORANEO IMPRESE:

Mandataria	Mandante	Mandante	Mandante cooptata
STRABAG A.G.	GLF Grandi Lavori Fincosit S.p.A.	Impresa costruzioni Giuseppe Maltauro S.p.A.	STRABAG S.p.A.

PROGETTISTA - PROGETTO ESECUTIVO DI DETTAGLIO
RAGGRUPPAMENTO TEMPORANEO PROGETTISTI:

Mandataria	Mandante	Mandante	Mandante
3TI PROGETTI ITALIA	GP ingegneria		Arch. Salvatore Vermiglio

RESPONSABILE DI PROGETTO ED INCARICATO DELL'INTEGRAZIONE FRA LE VARIE PRESTAZIONI:
Ing. Alberto Cecchini

CONCEDENTE
CONCESSIONI AUTOSTRADALI LOMBARDE

CONCESSIONARIO
Autostrada Pedemontana Lombarda
Direttore Tecnico: Ing. Enrico Arini
Referente Tecnico: Arch. Giovanni Cannito

APPROVATO
Autostrada Pedemontana Lombarda
Il Direttore dei Lavori: Ing. Francesco Domanico

ELABORAZIONE PROGETTUALE
PROGETTISTA:
3TI PROGETTI ITALIA S.p.A

CONSULENTE SPECIALISTICO:
CIMOLAI

3TI ITALIA S.p.A.
DIRETTORE TECNICO
Ing. Stefano Luca Possati
Ordine degli Ingegneri
Provincia di Roma n. 20809

Redatto: Di Sanzo — Verificato: Di Iullo — Approvato: Possati