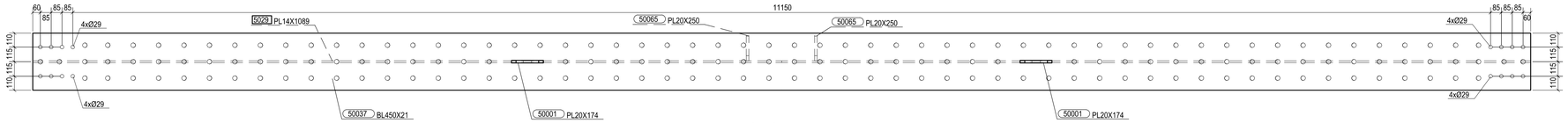

SEZIONE D - D
1:15

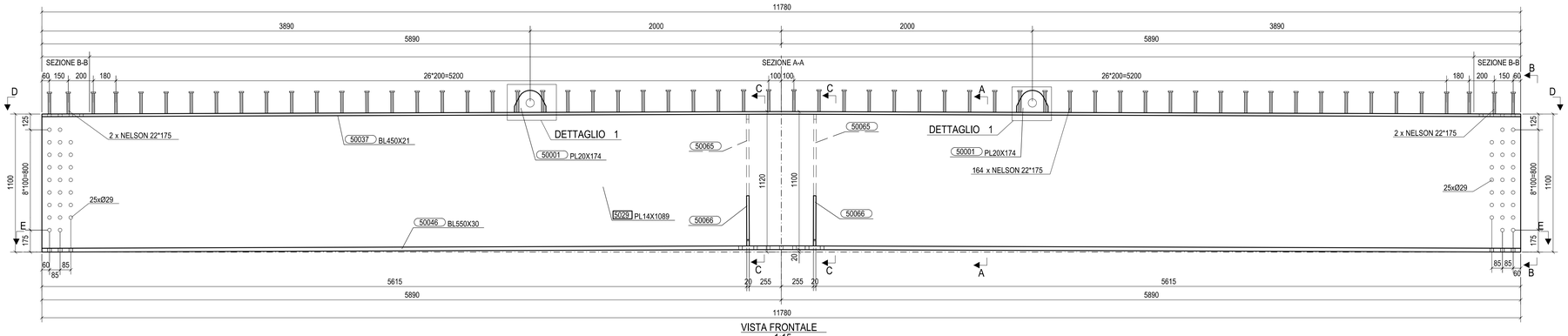

VISTA FRONTALE
1:15

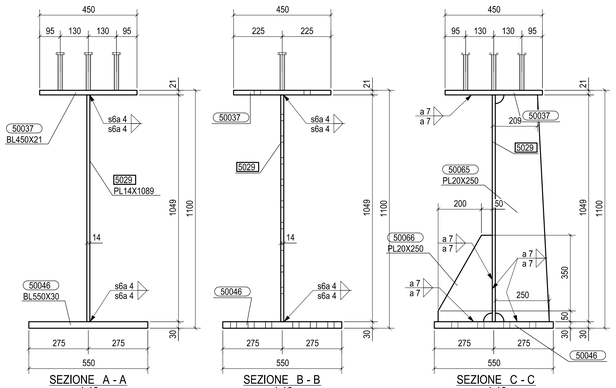

SEZIONE A - A
1:10

SEZIONE B - B
1:10

SEZIONE C - C
1:10

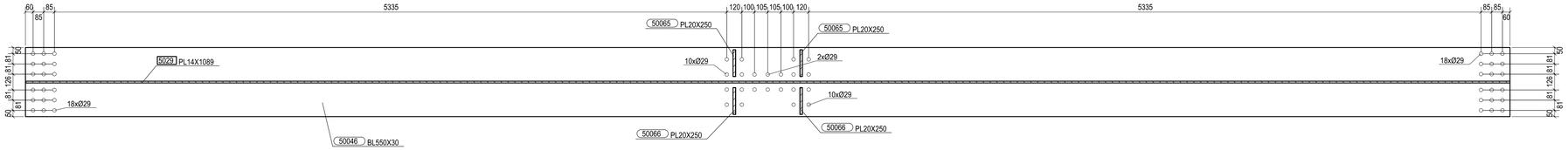

SEZIONE E - E
1:15

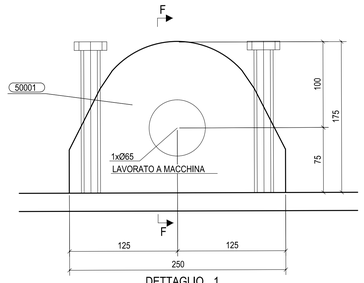

DETTAGLIO 1
1:2.5

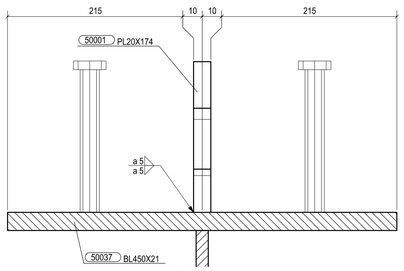

SEZIONE F - F
1:2.5

nr. 168 PIOLI NELSON Ø22x175

MK	5029	QUANTITA' n°
FASE	501	2
TOTALE		2

Rev.	Data	Descrizione	Disegnato da	Controllato da
A	28.01.2014	MODIFICATO DOVE INDICATO	ICONE	ING. PICCO
0	02.01.2014	PRIMA EMISSIONE	ICONE	ING. PICCO

N° di commessa: 2013011 — Tipo di doc.: DC — N° di documento: D5020 — Rev.: A

CIMOLAI
Via Ungaresca, 38 - 33170 Pordenone - Italy
Tel. +39 0434 5581 - Fax +39 0434 361403
www.cimolai.com - info@cimolai.com

Cliente: STRABAG

Oggetto:
SVINCOLO DI LOMAZZO
CAVALCAVIA VIABILITA' LOCALE 2
TRAVERSO
TS501 ; Mk 5029

Scala: 1:15 / 1:10

MATRICE DI REVISIONE

REV	DATA	DESCRIZIONE MODIFICA

N.B.: LA TAVOLA SOSTITUISCE QUELLA RELATIVA AL CODICE E DEL PROGETTO ESECUTIVO

CONCESSIONI AUTOSTRADALI LOMBARDE — Autostrada Pedemontana Lombarda

COLLEGAMENTO AUTOSTRADALE
DALMINE - COMO - VARESE - VALICO DEL GAGGIOLO E OPERE AD ESSO CONNESSE
CODICE C.U.P. F11B99007001
TRATTE B1, B2, C, D, TRVA13+14, GREENWAY

AS BUILT

TRATTA B1 - SVINCOLO DI LOMAZZO (da Pk - 0+850 a Pk +1+800)
OPERE D'ARTE MINORI
CAVALCAVIA
SVINCOLO LOMAZZO -CAVALCAVIA VIABILITA' LOCALE 2
TRAVERSO - TS501 ; Mk 5029

IDENTIFICAZIONE ELABORATO
CODICE PROGETTO: F001078

WBS								
FASE PROGETTUALE	LOTTO	ZONA	OPERA	TRATTO/OPERA	AMBITO	TIPO ELABORATO	PROGRESSIVO	REVISIONE
A	0	I03	CV002	0	ON	CA	026	E

Scala: -

DATA	DESCRIZIONE	REV
Settembre 2015	Emissione	E

IMPRESA
RAGGRUPPAMENTO TEMPORANEO IMPRESE:
Mandataria: STRABAG A.G. — Mandante: GLF Grandi Lavori Fincosit S.p.A. — Mandante: Impresa costruzioni Giuseppe Maltauro S.p.A. — Mandante cooptata: STRABAG S.p.A.

PROGETTISTA - PROGETTO ESECUTIVO DI DETTAGLIO
RAGGRUPPAMENTO TEMPORANEO PROGETTISTI:
Mandataria: 3TI PROGETTI ITALIA — Mandante: GP INGEGNERIA — Mandante: STUDIO ARCHITETTURA — Mandante: Arch. Salvatore Vermiglio
RESPONSABILE DI PROGETTO ED INCARICATO DELL'INTEGRAZIONE FRA LE VARIE PRESTAZIONI:
Ing. Alberto Cecchini

CONCEDENTE
CONCESSIONI AUTOSTRADALI LOMBARDE

CONCESSIONARIO
Autostrada Pedemontana Lombarda — Direttore Tecnico: Ing. Enrico Arri; Referente Tecnico: Arch. Giovanni Carrillo

APPROVATO
Autostrada Pedemontana Lombarda — Il Direttore dei Lavori: Ing. Francesco Domenico

ELABORAZIONE PROGETTUALE
PROGETTISTA:
3TI PROGETTI ITALIA S.p.A
CONSULENTE SPECIALISTICO:
CIMOLAI

3TI ITALIA S.p.A.
DIRETTORE TECNICO
Ing. Stefano Luca Passati
Ordine degli Ingegneri
Provincia di Roma n. 20809

Redatto: Di Sarzo — Verificato: Di Iullo — Approvato: Possati