SEZIONE A-A

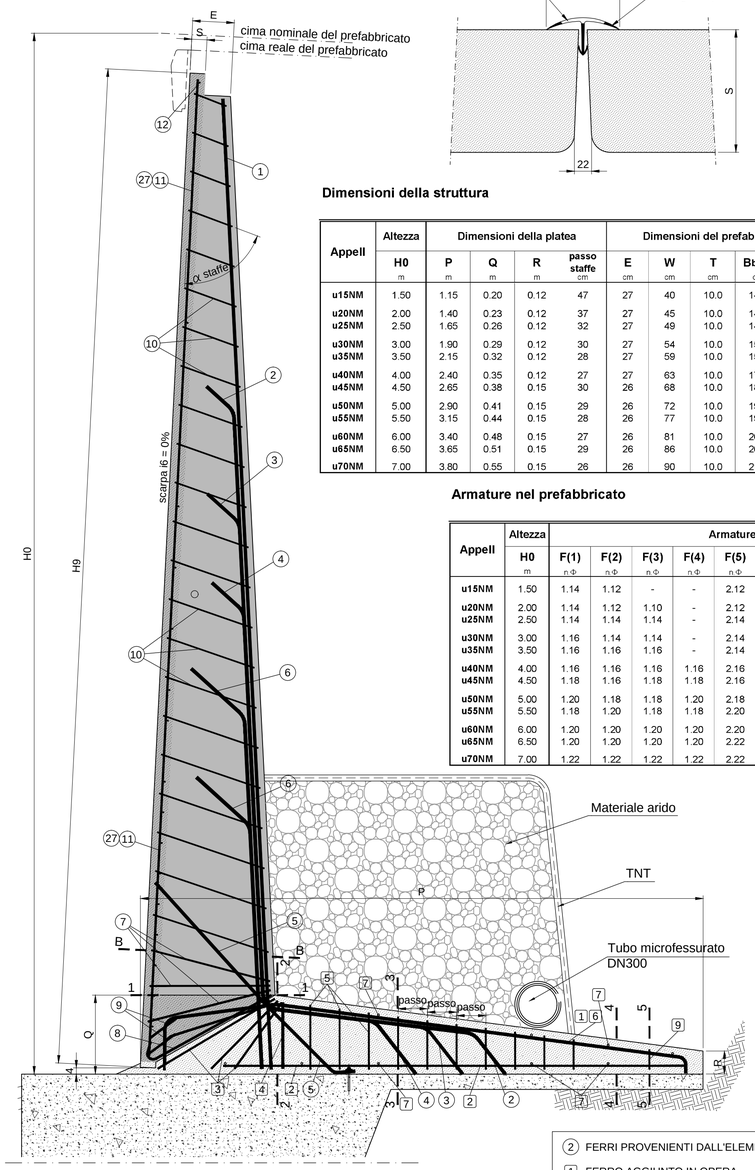

PARTICOLARE GIUNTO CON PROFILATO DRENANTE

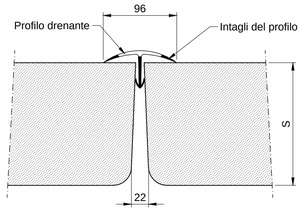

SEZIONE CARPENTERIE

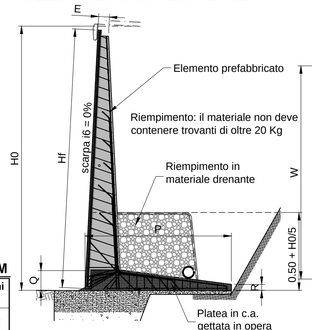

VISTA SUPERIORE

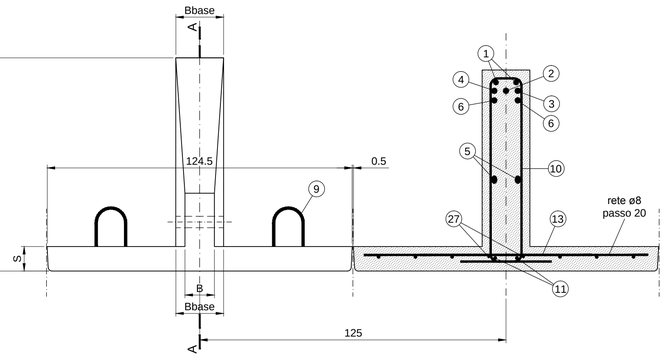

SEZIONE B-B

SEZIONE A DOPPIA COSTOLA

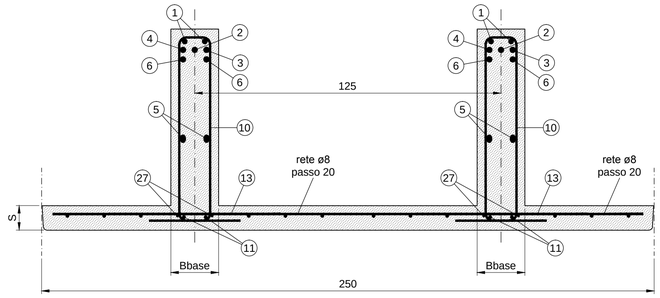

MATERIALI PER I MURI PREFABBRICATI

CALCESTRUZZO

ELEMENTO PREFABBRICATO

Cemento Portland EN 197-1	CEM I 52.5 R
Classe di resistenza:	C35/45
Rapporto A/C:	0.45
Dimensione max inerti:	20 mm
Classe di consistenza:	S3
Copriferri:	$c=40^{+5}_{0}$ mm

PLATEA

Cemento Portland EN 197-1	CEM I 32.5 R o N
Classe di resistenza:	C28/35
Rapporto A/C:	max 0.45
Dimensione max inerti:	30 mm
Classe di consistenza:	S2 - S3
Copriferri:	$c=55^{+10}_{10}$mm

ACCIAIO

B450C Controllato in stabilimento

Dimensioni della struttura

Serie uNM

Appell	Altezza	Dimensioni della platea				Dimensioni del prefabbricato					Volumi getti
	H0	P	Q	R	passo staffe	E	W	T	Bbase	Peso	platea
	m	m	m	m	cm	cm	cm	cm	cm	t	m3/m
u15NM	1.50	1.15	0.20	0.12	47	27	40	10.0	14.0	0.56	0.180
u20NM	2.00	1.40	0.23	0.12	37	27	45	10.0	14.0	0.77	0.247
u25NM	2.50	1.65	0.26	0.12	32	27	49	10.0	14.5	0.99	0.322
u30NM	3.00	1.90	0.29	0.12	30	27	54	10.0	15.0	1.22	0.406
u35NM	3.50	2.15	0.32	0.12	28	27	59	10.0	15.5	1.47	0.500
u40NM	4.00	2.40	0.35	0.12	27	27	63	10.0	17.0	1.74	0.602
u45NM	4.50	2.65	0.38	0.15	30	26	68	10.0	18.0	2.02	0.742
u50NM	5.00	2.90	0.41	0.15	29	26	72	10.0	19.0	2.32	0.865
u55NM	5.50	3.15	0.44	0.15	28	26	77	10.0	19.0	2.60	1.006
u60NM	6.00	3.40	0.48	0.15	27	26	81	10.0	20.0	2.93	1.157
u65NM	6.50	3.65	0.51	0.15	29	26	86	10.0	20.0	3.24	1.318
u70NM	7.00	3.80	0.55	0.15	26	26	90	10.0	21.0	3.60	1.490

Armature nel prefabbricato

Serie uNM

Appell	Altezza	Armature nell'elemento prefabbricato (n°.diametro)														Peso ferri + rete
	H0	F(1)	F(2)	F(3)	F(4)	F(5)	F(6)	F(7)	F(8)	F(9)	F(10)	F(11)	F(12)	F(13)	Rete	
	m	n.Φ	n.Φ	n.Φ	n.Φ	n.Φ	n.Φ	n.Φ	n.Φ	n.Φ	n.Φ	n.Φ	n.Φ	n.Φ	n.Φ	Kg
u15NM	1.50	1.14	1.12	-	-	2.12	-	1.08	1.08	1.10	5.08	2.08	1.12	-	8x20	18.3
u20NM	2.00	1.14	1.12	1.10	-	2.12	-	1.08	1.08	1.10	7.08	2.08	1.12	1.08	8x20	25.0
u25NM	2.50	1.14	1.14	1.14	-	2.14	-	2.08	1.10	1.10	9.08	2.08	1.12	1.08	8x20	33.8
u30NM	3.00	1.16	1.14	1.14	-	2.14	-	2.08	1.10	1.12	10.08	2.08	1.12	0.08	8x20	41.2
u35NM	3.50	1.16	1.16	1.16	-	2.14	-	2.08	1.12	1.12	12.08	2.10	1.12	1.08	8x20	51.6
u40NM	4.00	1.16	1.16	1.16	1.16	2.16	-	2.08	1.14	2.10	14.08	2.10	1.12	3.08	8x20	66.1
u45NM	4.50	1.18	1.16	1.18	1.18	2.16	-	3.08	1.14	2.10	16.08	2.10	1.12	2.08	8x20	79.8
u50NM	5.00	1.20	1.18	1.18	1.20	2.18	-	3.08	1.14	2.12	18.08	2.10	1.12	4.08	8x20	98.2
u55NM	5.50	1.18	1.20	1.18	1.18	2.20	1.16	3.08	1.14	2.12	21.08	2.10	1.12	6.08	8x20	116.2
u60NM	6.00	1.20	1.20	1.20	1.20	2.20	1.18	3.10	1.14	2.14	23.08	2.10	1.12	9.08	8x20	140.8
u65NM	6.50	1.20	1.20	1.20	1.20	2.22	1.22	3.10	1.14	2.14	26.08	2.10	1.12	11.08	8x20	163.4
u70NM	7.00	1.22	1.22	1.22	1.22	2.22	1.22	4.10	1.16	2.16	28.08	2.10	1.12	14.08	8x20	194.4

Armature in opera

Serie uNM

Appell	Altezza	Armature della platea (n°.diametro)									Peso ferri
	H0	F0(1)	F0(2)	F0(3)	F0(4)	F0(5)	F0(6)	F0(7)	F0(8)	F0(9)	
	m	n.Φ	n.Φ	n.Φ	n.Φ	n.Φ	n.Φ	n.Φ	n.Φ	n.Φ	Kg
u15NM	1.50	2.14	3.10	1.08	1.10	1.08	2.10	4.08	-	1.08	9.0
u20NM	2.00	2.14	3.11	1.10	1.10	2.08	2.12	4.08	-	1.08	12.0
u25NM	2.50	2.14	3.12	1.10	1.12	3.10	2.14	4.08	-	1.08	16.6
u30NM	3.00	2.16	4.11	1.10	1.12	4.10	4.12	6.08	-	1.08	23.0
u35NM	3.50	2.16	4.12	2.10	1.14	5.10	4.13	6.08	-	1.08	28.8
u40NM	4.00	2.16	4.12	2.12	1.14	6.10	4.14	8.08	-	1.08	35.6
u45NM	4.50	2.16	4.13	3.10	1.14	6.11	4.16	8.08	-	1.10	44.5
u50NM	5.00	2.16	4.13	3.12	1.14	7.11	6.14	8.08	-	1.10	51.7
u55NM	5.50	2.18	4.14	3.12	1.16	8.12	6.15	10.08	-	1.10	65.8
u60NM	6.00	2.20	4.14	3.12	1.16	9.12	6.17	10.08	-	1.10	79.6
u65NM	6.50	2.20	4.15	3.12	1.18	9.12	6.19	12.08	-	1.10	97.3
u70NM	7.00	2.22	4.15	3.12	1.20	11.12	6.20	12.08	-	1.10	112.0

SEZIONI PLATEA

SEZIONE 2-2

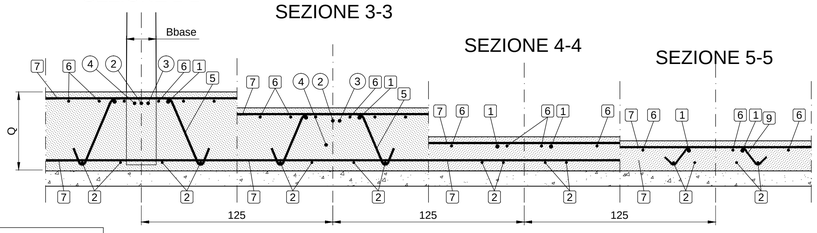

(2) FERRI PROVENIENTI DALL'ELEMENTO PREFABBRICATO

(1) FERRO AGGIUNTO IN OPERA

H0 = Altezza nominale del prefabbricato di serie, multipla di 25cm o 50cm, a cui fanno riferimento le dimensioni e le armature.
Hf = Altezza della facciata. Spiccato netto del muro emergente dalla fondazione.

PIANTA E SEZIONE 1-1

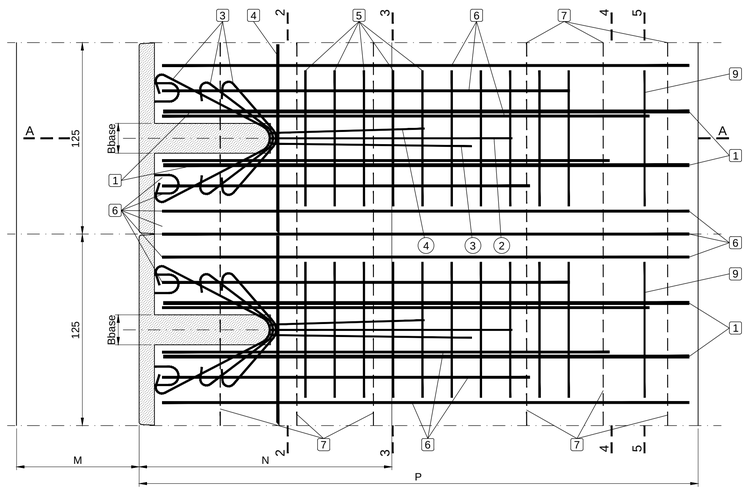

SCHEMI DISPOSIZIONE FERRI 6

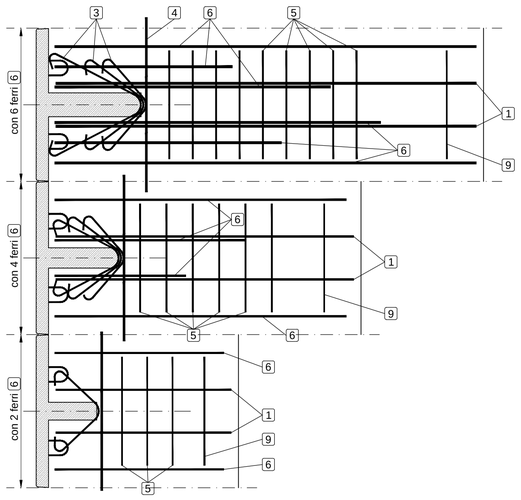

SCHEMA FERRI IN OPERA

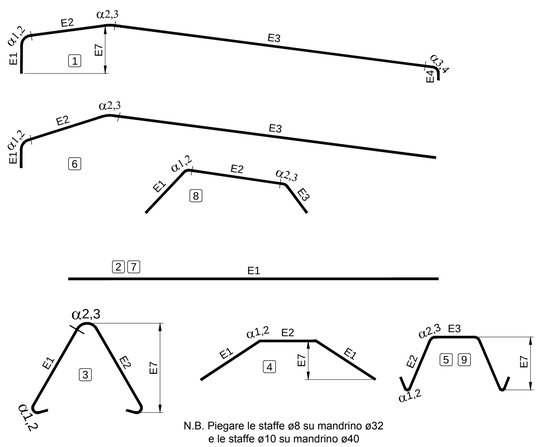

N.B. Piegare le staffe ø8 su mandrino ø32
e le staffe ø10 su mandrino ø40

Le misure E1, E2, ecc.. indicano gli sviluppi
dell'asse del ferro dal segno indicato al successivo o a fine ferro.

MATRICE DI REVISIONE

REV	DATA	DESCRIZIONE MODIFICA

N.B.: LA TAVOLA SOSTITUISCE QUELLA RELATIVA AL CODICE E DEL PROGETTO ESECUTIVO

CONCESSIONI AUTOSTRADALI LOMBARDE — Autostrada Pedemontana Lombarda

COLLEGAMENTO AUTOSTRADALE
DALMINE - COMO - VARESE - VALICO DEL GAGGIOLO E OPERE AD ESSO CONNESSE

CODICE C.U.P. F11B06000270007

TRATTE B1, B2, C, D, TRVA13+14, GREENWAY

AS BUILT

TRATTA B1 - SVINCOLO DI LOMAZZO (da Pk - 0+850 a Pk + 1+800)

OPERE D'ARTE MINORI - SOTTOVIA
SOTTOVIA SP33
ARMATURA MURI
TAVOLA 1

IDENTIFICAZIONE ELABORATO

CODICE PROGETTO: F00107B

WBS								
FASE PROGETTUALE	LOTTO	ZONA	OPERA	TRATTO D'OPERA	AMBITO	TIPO ELABORATO	PROGRESSIVO	REVISIONE
A	0	IO1	SO002	0	ON	AR	003	E01

Scala: 1:50

DATA	DESCRIZIONE	REV
Settembre 2015	AS BUILT	E
Febbraio 2016	Revisione	E_01

CONCEDENTE

CONCESSIONI AUTOSTRADALI LOMBARDE

CONCESSIONARIO

Autostrada Pedemontana Lombarda
Direttore Tecnico: Ing. Enrico Arini
Referente Tecnico: Arch. Giovanni Cerrito

APPROVATO

Autostrada Pedemontana Lombarda
Il Direttore dei Lavori: Ing. Francesco Domanico

IMPRESA

RAGGRUPPAMENTO TEMPORANEO IMPRESE:

Mandataria	Mandante	Mandante	Mandante cooptata
STRABAG A.G.	GLF Grandi Lavori Fincosit S.p.A.	Impresa costruzioni Giuseppe Maltauro S.p.A.	STRABAG S.p.A.

STRABAG — GRANDI LAVORI FINCOSIT — IMPRESA COSTRUZIONI GIUSEPPE MALTAURO S.p.A. — STRABAG

PROGETTISTA - PROGETTO ESECUTIVO DI DETTAGLIO

RAGGRUPPAMENTO TEMPORANEO PROGETTISTI:

Mandataria	Mandante	Mandante	Mandante
3TI PROGETTI ITALIA INGEGNERIA INTEGRATA S.p.A.	GP Ingegneria srl DIREZIONE PROGETTI DI INGEGNERIA	GEOSTUDIO	Arch. Salvatore Vermiglio

RESPONSABILE DI PROGETTO ED INCARICATO DELL'INTEGRAZIONE FRA LE VARIE PRESTAZIONI:

Ing. Alberto Cecchini

Dott. Ing. ALBERTO CECCHINI — ORDINE INGEGNERI PROV. PARMA N° 1515S

ELABORAZIONE PROGETTUALE

PROGETTISTA:

Progettista delle strutture prefabbricate
TENSITER S.p.A

TENSITER S.p.A. — Dott. Ing. Mauro Fabris — Iscritto all'Ordine degli Ingegneri di Parma N° 9032 B

Redatto: Feno — Verificato: Gorge — Approvato: Possati