MURO CIGLIO DX

PROFILO LONG – SEZ.FONDAZIONE TIPO 1 E TIPO 2
SCALA 1:50

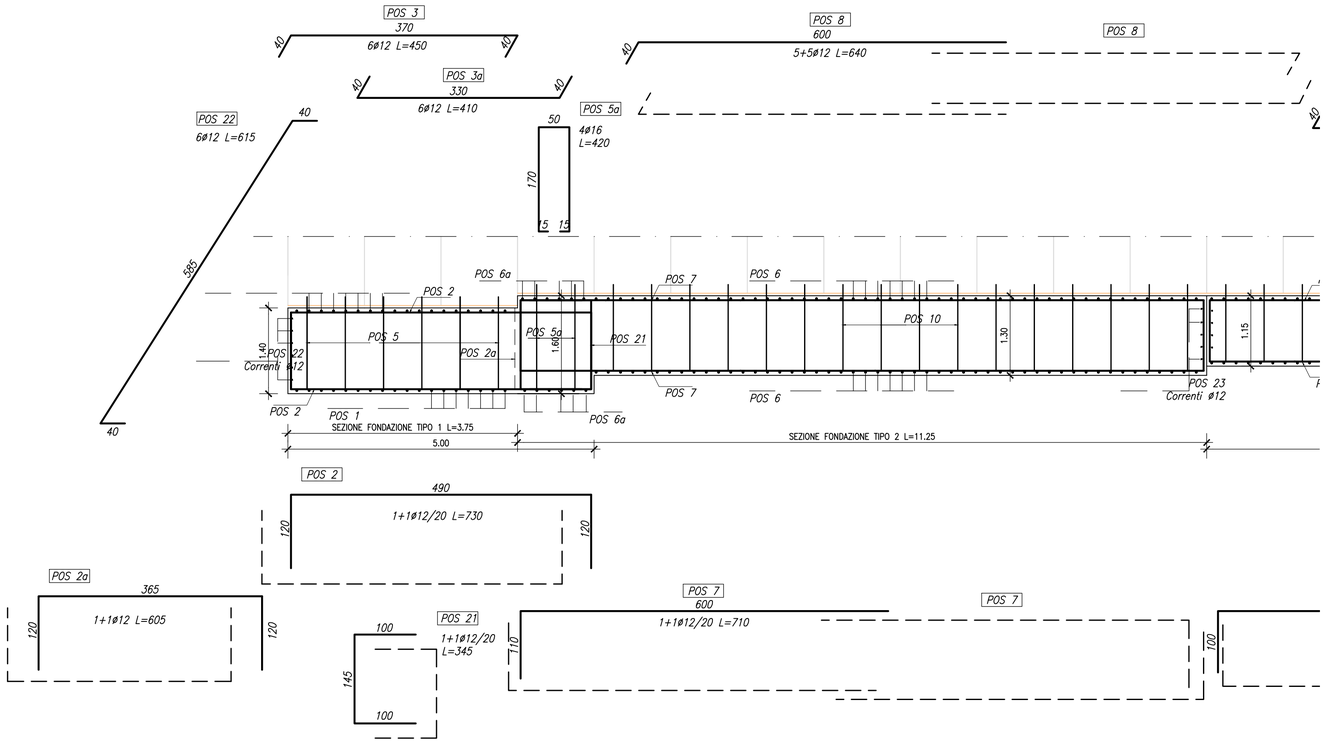

PARAMENTO H=8.22÷7.98 m
SEZIONE FONDAZIONE TIPO 1
SCALA 1:50

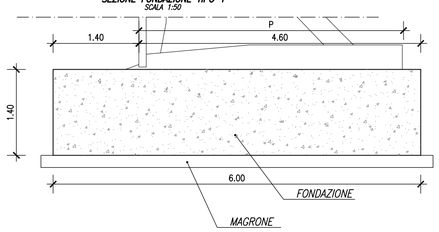

ARMATURA FOND TIPO 1
SCALA 1:50

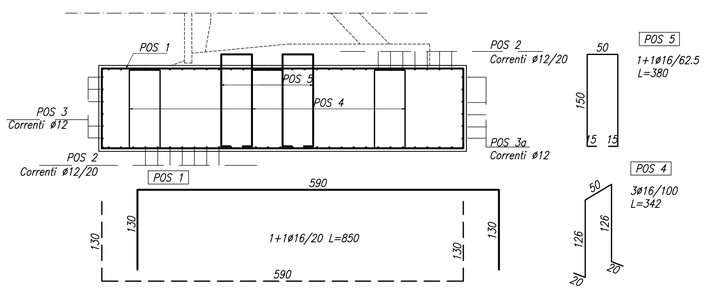

PARAMENTO H=6.94÷6.59 m
SEZIONE FONDAZIONE TIPO 2
SCALA 1:50

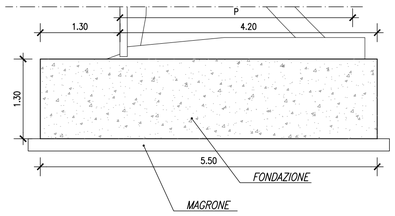

ARMATURA FOND TIPO 2
SCALA 1:50

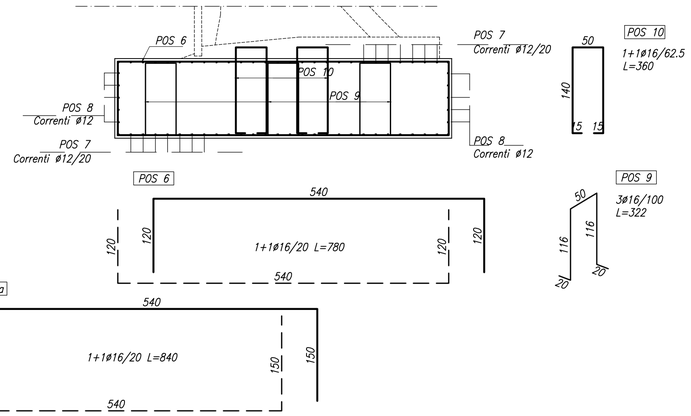

CORDOLO DI TESTATA
SEZIONE TIPO
SCALA 1:25

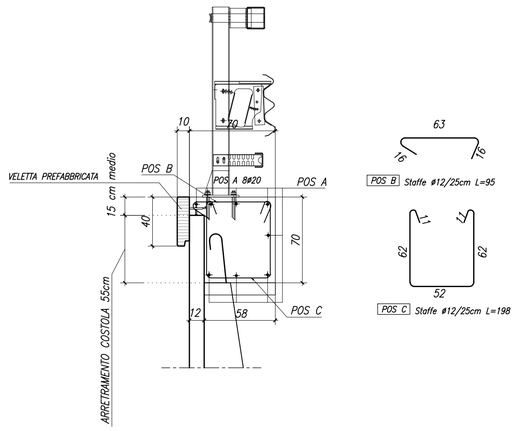

CORDOLO TESTA MURO 1 DX

ø (mm)	M/L (kg/m)	Ltot (m)	Ltot. (Cordolo m)	Mtot (kg)
20	2.466	8.00	41.35	815.75
12	0.888	14.65	41.35	537.93
			Tot.	1353.68

Massa totale acciaio cordolo : 1353.68 kg

Materiali per i muri

CALCESTRUZZO :	Fondazione	Rck 30 Mpa
	Magrone	Rck 15 MPa
	Cordolo	Rck 40 MPa
ACCIAIO :	Controllato in stabilimento	B 450 C

MATRICE DI REVISIONE

REV	DATA	DESCRIZIONE MODIFICA
0	-	-
1	-	-
2	-	-
3	-	-
4	-	-
5	-	-

N.B.: LA TAVOLA SOSTITUISCE QUELLA RELATIVA AL CODICE | E | 0 | C01 | RA001 | B | OS | PC | 001 | A_02 | DEL PROGETTO ESECUTIVO

CONCESSIONI AUTOSTRADALI LOMBARDE — Autostrada Pedemontana Lombarda

COLLEGAMENTO AUTOSTRADALE
DALMINE - COMO - VARESE - VALICO DEL GAGGIOLO E OPERE AD ESSO CONNESSE
CODICE C.U.P. F11B06000270007
TRATTE B1, B2, C, D, TRVA13+14, GREENWAY
AS BUILT
TRATTA B1 - SVINCOLO DI LOMAZZO (da Pk - 0+850 a Pk +1+800)
OPERE D'ARTE MINORI
OPERE DI SOSTEGNO
MURO 1
Particolari costruttivi, tav. 1 di 3

IDENTIFICAZIONE ELABORATO
CODICE PROGETTO: F00107B

WBS								
FASE PROGETTUALE	LOTTO	ZONA	OPERA	TRATTO D'OPERA	AMBITO	TIPO ELABORATO	PROGRESSIVO	REVISIONE
A	0	C01	RA001	B	OS	PC	001	E

Scala: 1:50

DATA	DESCRIZIONE	REV
Settembre 2015	Emissione	E

CONCEDENTE
CONCESSIONI AUTOSTRADALI LOMBARDE

CONCESSIONARIO
Autostrada Pedemontana Lombarda — Direttore Tecnico: Ing. Enrico Arini; Referente Tecnico: Arch. Giovanni Carrello

APPROVATO
Autostrada Pedemontana Lombarda — Il Direttore dei Lavori: Ing. Francesco Domanico

IMPRESA
RAGGRUPPAMENTO TEMPORANEO IMPRESE:

Mandataria	Mandante	Mandante	Mandante cooptata
STRABAG A.G.	GLF Grandi Lavori Fincosit S.p.A.	Impresa costruzioni Giuseppe Maltauro S.p.A.	STRABAG S.p.A.

STRABAG — GRANDI LAVORI FINCOSIT — MALTAURO — STRABAG

PROGETTISTA - PROGETTO ESECUTIVO DI DETTAGLIO
RAGGRUPPAMENTO TEMPORANEO PROGETTISTI:

Mandataria	Mandante	Mandante	Mandante
3TI PROGETTI ITALIA INGEGNERIA INTEGRATA S.p.A.	GP Ingegneria s.r.l. DIREZIONE PROGETTI DI INGEGNERIA	CONSORZIO STABILE	Arch. Salvatore Vermiglio

RESPONSABILE DI PROGETTO ED INCARICATO DELL'INTEGRAZIONE FRA LE VARIE PRESTAZIONI:
Ing. Alberto Cecchini

Dott. Ing. ALBERTO CECCHINI — Ordine degli Ingegneri della Provincia di Roma n. 15158

ELABORAZIONE PROGETTUALE
PROGETTISTA:
3TI PROGETTI ITALIA S.p.A

3TI ITALIA S.p.A.
DIRETTORE TECNICO
Ing. Stefano Luca Possati
Ordine degli Ingegneri
Provincia di Roma n. 20809

Redatto: Fasolo — Verificato: Fasolo — Approvato: Possati