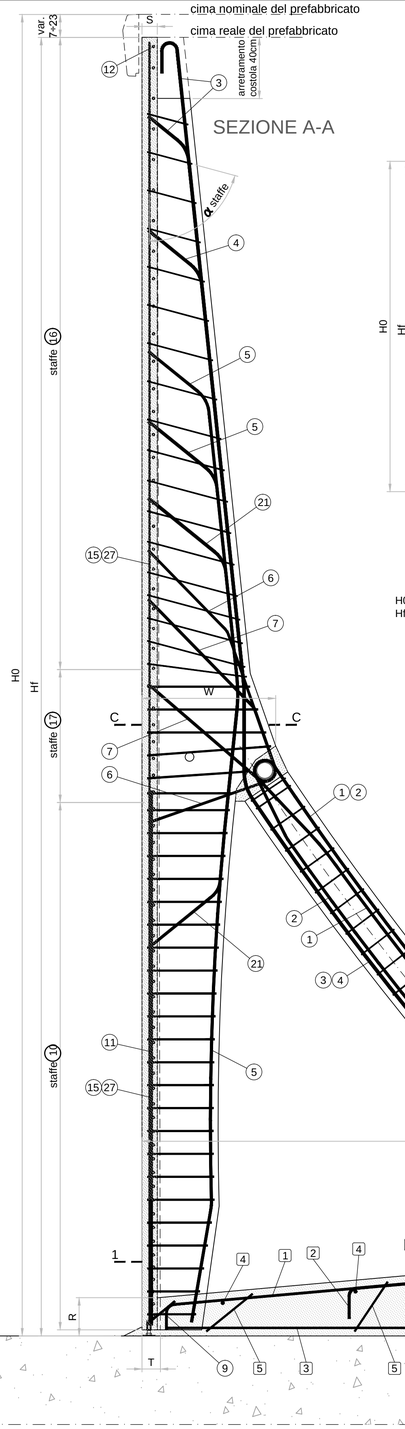

SEZIONE TIPO

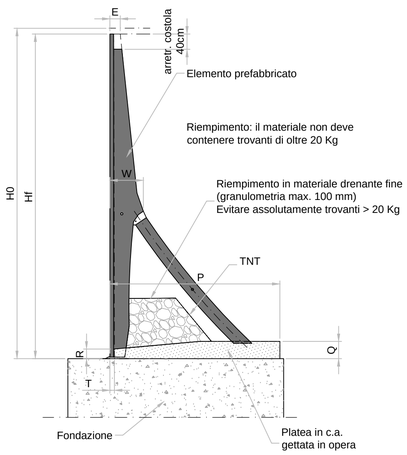

H0 = Altezza nominale del prefabbricato di serie, multipla di 25cm o 50cm, a cui fanno riferimento le dimensioni e le armature.
Hf = Altezza della facciata. Spiccato netto del muro emergente dalla fondazione.

PARTICOLARE GIUNTO CON PROFILATO DRENANTE

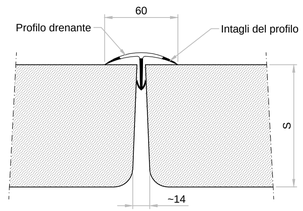

Interruzione del profilo di tenuta a 80 cm dallo spiccato del pannello - passo 2.50 m

VISTA SUPERIORE

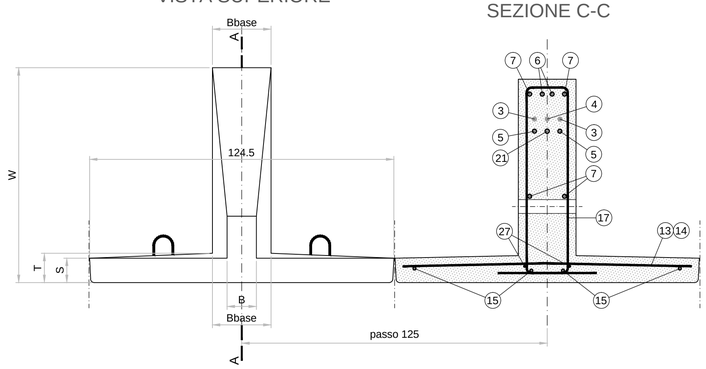

SEZIONE C-C

MATERIALI PER I MURI PREFABBRICATI

CALCESTRUZZO

ELEMENTO PREFABBRICATO

Cemento Portland EN 197-1	CEM I 52.5 R
Classe di resistenza:	C35/45
Rapporto A/C:	0.45
Dimensione max inerti:	20 mm
Classe di consistenza:	S3
Copriferri:	c=40 $^{+5}_{0}$ mm

PLATEA

Cemento Portland EN 197-1	CEM I 32.5 R o N
Classe di resistenza:	C25/30
Rapporto A/C:	max 0.45
Dimensione max inerti:	30 mm
Classe di consistenza:	S2 - S3
Copriferri:	c=55 $^{+10}_{10}$mm

ACCIAIO

B450C Controllato in stabilimento

Dimensioni della struttura

Serie uTM

Appell	Altezza	Dimensioni della platea				Dimensioni del prefabbricato					Volumi getti
	H0	P	Q	R	passo staffe	E	W	T	Bbase	Peso	platea
	m	m	m	m	cm	cm	cm	cm	cm	t	m3/m
u75TM	7.50	4.00	0.37	0.22	42	30	83	14.0	24.5	5.10	**1.265**
u80TM	8.00	4.20	0.42	0.27	44	30	86	14.0	24.5	5.51	**1.529**
u85TM	8.50	4.45	0.42	0.27	47	30	89	14.0	24.5	5.95	**1.619**
u90TM	9.00	4.65	0.47	0.27	49	30	92	14.0	24.5	6.39	**1.838**
u95TM	9.50	4.90	0.47	0.27	52	30	95	14.0	24.5	6.85	**1.931**
u100TM	10.00	5.10	0.52	0.27	55	30	98	14.0	29.0	7.90	**2.171**

Armature nel prefabbricato

Serie uTM

Appell	Altezza	Armature nell'elemento prefabbricato (n°.diametro)																				Peso ferri
	H0	F(1)	F(2)	F(3)	F(4)	F(5)	F(6)	F(7)	F(8)	F(9)	F(10)	F(11)	F(12)	F(13)	F(14)	F(15)	F(16)	F(17)	F(19)	F(21)	F(27)	
	m	n.Φ	n.Φ	n.Φ	n.Φ	n.Φ	n.Φ	n.Φ	n.Φ	n.Φ	n.Φ	n.Φ	n.Φ	n.Φ	n.Φ	n.Φ	n.Φ	n.Φ	n.Φ	n.Φ	n.Φ	Kg
u75TM	7.50	1.16	2.1503	2.1503	1.16	2.16	2.16	2.1503	21.08	2.10	14.08	3.10	1.12	29.08	29.08	4.10	15.08	5.08	1.18	1.14	2.08	193.5
u80TM	8.00	1.18	2.16	2.16	1.16	2.16	2.16	2.16	23.08	2.12	15.08	3.10	1.12	31.08	32.08	4.10	16.08	5.08	1.18	1.18	2.08	222.0
u85TM	8.50	1.18	2.16	2.18	1.18	2.18	2.16	2.1703	25.08	2.12	16.08	3.12	1.12	34.08	34.08	4.10	17.08	5.08	1.18	1.18	2.08	254.8
u90TM	9.00	1.20	2.16	2.18	1.20	2.18	2.18	2.18	27.08	2.12	17.08	3.1270	1.12	36.08	37.08	4.1105	19.08	5.08	1.20	1.20	2.08	291.7
u95TM	9.50	1.20	2.18	2.20	1.20	2.20	2.18	2.18	34.08	2.12	18.08	3.1337	1.12	39.08	39.08	4.1105	20.08	5.08	1.20	1.20	2.08	336.1
u100TM	10.00	2.18	2.18	2.18	2.18	2.18	2.18	3.18	33.08	2.14	19.08	4.12	1.12	41.08	42.08	4.1105	22.08	5.08	1.22	2.18	2.08	385.8

Armature in opera

Serie uTM

Appell	Altezza	Armature della platea (n°.diametro)								Peso ferri
	H0	F0(1)	F0(2)	F0(3)	F0(4)	F0(5)	F0(6)	F0(7)	F0(8)	
	m	n.Φ	n.Φ	n.Φ	n.Φ	n.Φ	n.Φ	n.Φ	n.Φ	Kg
u75TM	7.50	2.16	2.14	2.12	7.10	7.10	2.16	3.12	-	48.9
u80TM	8.00	2.16	2.14	2.14	7.12	7.10	2.16	3.12	-	57.0
u85TM	8.50	2.16	2.15	2.14	7.12	7.10	2.16	3.12	-	61.7
u90TM	9.00	2.16	2.16	2.14	7.12	7.10	2.17	4.12	-	67.5
u95TM	9.50	2.16	2.18	2.14	7.12	7.10	2.17	4.12	-	72.6
u100TM	10.00	2.16	2.18	2.14	7.12	7.10	2.18	4.13	-	77.4

NOTA:
SIGILLATURA NODI DEL PREFABBRICATO EFFETTUATA TRAMITE EMACO FORMULA TIXO MALTA CEMENTIZIA TIXOTROPICA AD ESPANSIONE CONTRASTATA IN ARIA

SEZIONE 2-2 SEZIONE 3-3

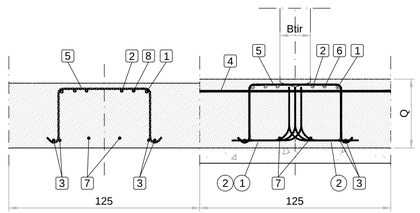

SEZIONI PLATEA

VISTA IN PIANTA E SEZIONE 1-1

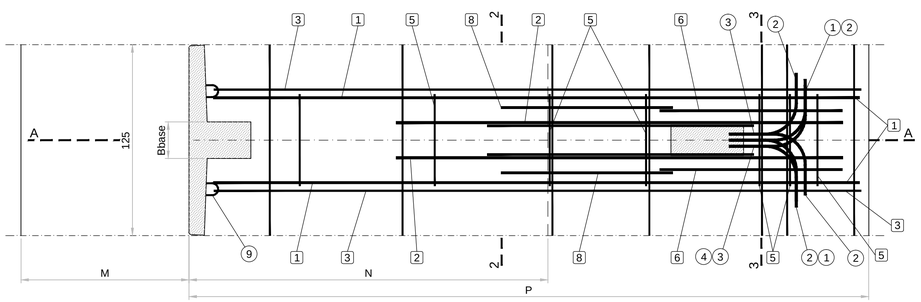

SCHEMA FERRI IN OPERA

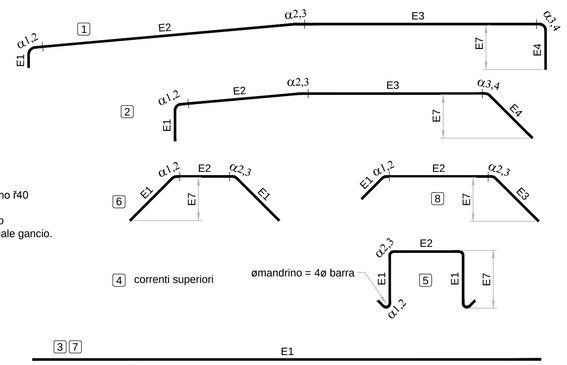

2 FERRI PROVENIENTI DALL'ELEMENTO PREFABBRICATO

2 FERRO AGGIUNTO IN OPERA

4 correnti superiori

N.B. Piegare le staffe f8 su mandrino f32 e le staffe f10 su mandrino f40

Le misure E1, E2, ecc.. indicano gli sviluppi dell'asse del ferro dalla mezzeria di un piego all'altro o a fine ferro. Comprendono l'eventuale gancio.

MATRICE DI REVISIONE

REV	DATA	DESCRIZIONE MODIFICA

N.B.: LA TAVOLA SOSTITUISCE QUELLA RELATIVA AL CODICE E DEL PROGETTO ESECUTIVO

CONCESSIONI AUTOSTRADALI LOMBARDE — Autostrada Pedemontana Lombarda

COLLEGAMENTO AUTOSTRADALE
DALMINE - COMO - VARESE - VALICO DEL GAGGIOLO E OPERE AD ESSO CONNESSE
CODICE C.U.P. F11B06000270007

TRATTE B1, B2, C, D, TRVA13+14, GREENWAY

AS BUILT

TRATTA B1 - SVINCOLO DI LOMAZZO (da Pk - 0+850 a Pk +1+800)
OPERE D'ARTE MINORI
OPERE DI SOSTEGNO
MURO 2
Sezioni armatura muro - Tav. 1 di 2

IDENTIFICAZIONE ELABORATO
CODICE PROGETTO: F00107B

WBS								
FASE PROGETTUALE	LOTTO	ZONA	OPERA	TRATTO D'OPERA	AMBITO	TIPO ELABORATO	PROGRESSIVO	REVISIONE
A	0	C01	RA001	A	OS	AR	001	E_01

Scala: Varie

DATA	DESCRIZIONE	REV
Settembre 2015.	Emissione	E
Febbraio 2016	Revisione	E_01

CONCEDENTE: CONCESSIONI AUTOSTRADALI LOMBARDE

CONCESSIONARIO: Autostrada Pedemontana Lombarda — Direttore Tecnico: Ing. Enrico Arini; Referente Tecnico: Arch. Giovanni Cannito

APPROVATO: Autostrada Pedemontana Lombarda — Il Direttore dei Lavori: Ing. Francesco Domanico

IMPRESA
RAGGRUPPAMENTO TEMPORANEO IMPRESE:

Mandataria	Mandante	Mandante	Mandante cooptata
STRABAG A.G.	GLF Grandi Lavori Fincosit S.p.A.	Impresa costruzioni Giuseppe Maltauro S.p.A.	STRABAG S.p.A.

PROGETTISTA - PROGETTO ESECUTIVO DI DETTAGLIO
RAGGRUPPAMENTO TEMPORANEO PROGETTISTI:

Mandataria	Mandante	Mandante	Mandante
3TI PROGETTI ITALIA INGEGNERIA INTEGRATA S.p.A.	GP Progettazione — GESTIONE PROGETTI DI INGEGNERIA		Arch. Salvatore Vermiglio

RESPONSABILE DI PROGETTO ED INCARICATO DELL'INTEGRAZIONE FRA LE VARIE PRESTAZIONI:
Ing. Alberto Cecchini

ELABORAZIONE PROGETTUALE
PROGETTISTA:
3TI PROGETTI ITALIA S.p.A

3TI ITALIA S.p.A.
DIRETTORE TECNICO
Ing. Stefano Luca Possati
Ordine degli Ingegneri
Provincia di Roma n. 20809

Redatto: Feno Verificato: Feno Approvato: Possati