ARMATURA FONDAZIONE – SEZIONE LONGITUDINALE

Scala 1:50 CONCIO 3

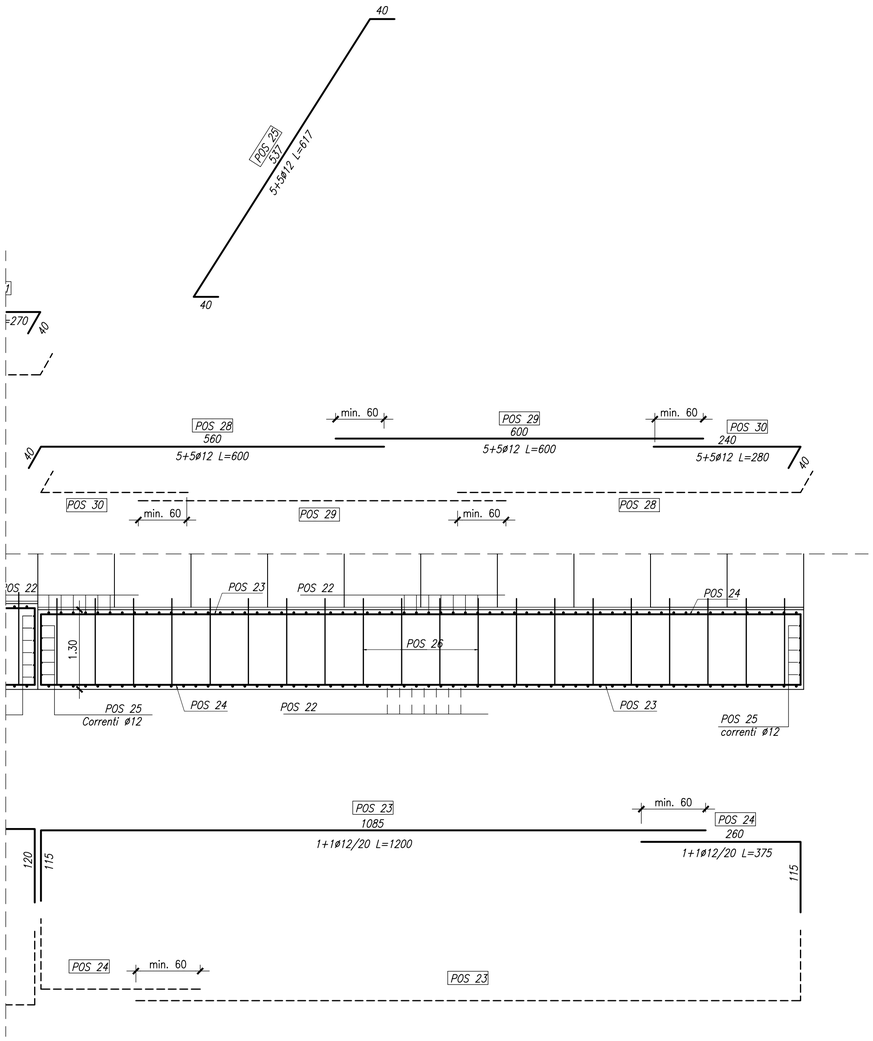

TABELLA FERRI

Barre

SAGOMA	POS.	N°	Ø [mm]	A	B	C	D	E	"Lungh. unitaria [cm]"	"Lungh. totale [m]"
	1	202	16	130	650	130			910	1838.20
	12	176	16	130	590	130			850	1496.00
	22	128	16	120	540	120			780	998.40
	2	70	12	140	580				720	504.00
	13	62	12	120	1080				1200	744.00
	23	58	12	115	1085				1200	696.00
	3	70	12	1200					1200	840.00
	9	14	12	600					600	84.00
	10	14	12	600					600	84.00
	19	12	12	600					600	72.00
	20	12	12	600					600	72.00
	29	10	12	600					600	60.00
	4	70	12	460	140				600	420.00
	14	62	12	790	120				910	564.20
	24	58	12	260	115				375	217.50
	5	14	12	40	647	40			727	101.78
	15	12	12	40	587	40			667	80.04
	25	10	12	40	537	40			617	61.70
	6	64	20	15	170	50	170	15	420	268.80
	16	56	16	15	150	50	150	15	380	212.80
	26	40	16	15	140	50	140	15	360	144.00
	7	60	16	20	146	50	146	20	382	229.20
	17	54	16	20	126	50	126	20	342	184.68
	27	39	16	20	116	50	116	20	322	125.58
	8	14	12	40	560				600	84.00
	18	12	12	40	560				600	72.00
	28	10	12	40	560				600	60.00
	11	14	12	605	40				645	90.30
	21	12	12	230	40				270	32.40
	30	10	12	240	40				280	28.00

Massa barre

Ø (mm)	M/L (kg/m)	Ltot (m)	Mtot (kg)
20	2.466	4967.92	4410.59
16	1.578	5228.86	8252.90
12	0.888	268.80	662.90
		Tot.	13326.39

Massa totale acciaio : 13326.39 kg

Ultima posizione : 30

ARMATURA CORDOLO

SEZIONE TIPO – SCALA 1:25

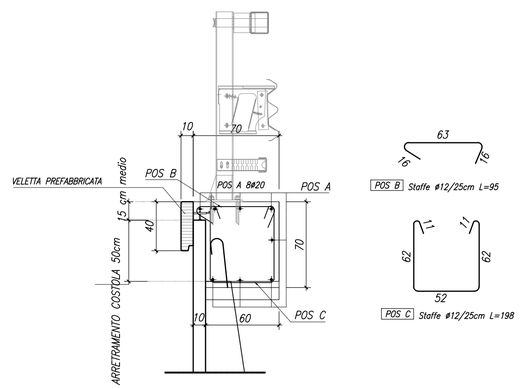

CORDOLO TESTA MURO 5

Ø (mm)	M/L (kg/m)	Ltot (m)	Ltot. (Cordolo m)	Mtot (kg)
20	2.466	8.00	50.00	986.40
12	0.888	14.65	50.00	650.46
			Tot.	1636.86

Massa totale acciaio cordolo : 1636.86 kg

CARPENTERIA FONDAZIONE – SEZIONE TRASVERSALE

Scala 1:50 CONCIO 3

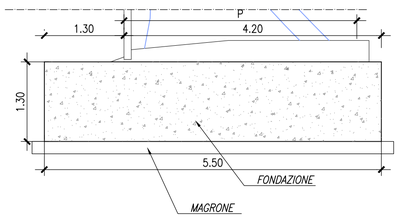

ARMATURA FONDAZIONE – SEZIONE TRASVERSALE

Scala 1:50 CONCIO 3

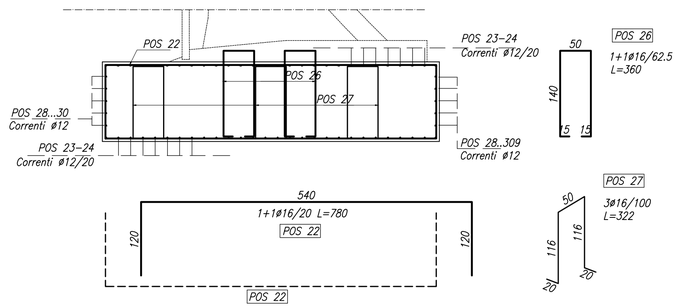

Materiali per i muri

CALCESTRUZZO :	Fondazione	Rck 30 Mpa
	Magrone	Rck 15 MPa
	Cordolo	Rck 40 MPa
ACCIAIO :	Controllato in stabilimento	B 450 C

MATRICE DI REVISIONE

REV	DATA	DESCRIZIONE MODIFICA
0	-	-
1	-	-
2	-	-
3	-	-
4	-	-
5	-	-

N.B.: LA TAVOLA SOSTITUISCE QUELLA RELATIVA AL CODICE | E | - | - | - | - | - | - | - | DEL PROGETTO ESECUTIVO

CONCESSIONI AUTOSTRADALI LOMBARDE

Autostrada Pedemontana Lombarda

COLLEGAMENTO AUTOSTRADALE

DALMINE - COMO - VARESE - VALICO DEL GAGGIOLO E OPERE AD ESSO CONNESSE

CODICE C.U.P. F11B06000270007

TRATTE B1, B2, C, D, TRVA13+14, GREENWAY

AS BUILT

TRATTA B1 - SVINCOLO DI LOMAZZO (da Pk - 0+850 a Pk +1+800)

OPERE D'ARTE MINORI

OPERE DI SOSTEGNO

MURO 5

Particolari costruttivi - Tav.3 di 3

IDENTIFICAZIONE ELABORATO

CODICE PROGETTO: F00107B

WBS

FASE PROGETTUALE	LOTTO	ZONA	OPERA	TRATTO D'OPERA	AMBITO	TIPO ELABORATO	PROGRESSIVO	REVISIONE
A	0	C01	RA001	A	OS	PC	007	E

Scala: 1:50

DATA	DESCRIZIONE	REV
Settembre 2015	Emissione	E

CONCEDENTE

CONCESSIONI AUTOSTRADALI LOMBARDE

CONCESSIONARIO

Autostrada Pedemontana Lombarda

Direttore Tecnico: Ing. Enrico Anni

Referente Tecnico: Arch. Giovanni Cannito

APPROVATO

Autostrada Pedemontana Lombarda

Il Direttore dei Lavori: Ing. Francesco Domanico

IMPRESA

RAGGRUPPAMENTO TEMPORANEO IMPRESE:

Mandataria	Mandante	Mandante	Mandante cooptata
STRABAG A.G.	GLF Grandi Lavori Fincosit S.p.A.	Impresa costruzioni Giuseppe Maltauro S.p.A.	STRABAG S.p.A.

STRABAG — GRANDI LAVORI FINCOSIT — MALTAURO — STRABAG

PROGETTISTA - PROGETTO ESECUTIVO DI DETTAGLIO

RAGGRUPPAMENTO TEMPORANEO PROGETTISTI:

Mandataria	Mandante	Mandante	Mandante
3TI PROGETTI ITALIA INGEGNERIA INTEGRATA S.p.A.	GP ingegneria srl GESTIONE PROGETTI IN INGEGNERIA	COLLESEROLI	Arch. Salvatore Vermiglio

RESPONSABILE DI PROGETTO ED INCARICATO DELL'INTEGRAZIONE FRA LE VARIE PRESTAZIONI:

Ing. Alberto Cecchini

Ordine degli Ingegneri Provincia di Roma n. 20809 — Ing. ALBERTO CECCHINI — Sezione A — 15158

ELABORAZIONE PROGETTUALE

PROGETTISTA:

3TI PROGETTI ITALIA S.p.A

3TI ITALIA S.p.A.
DIRETTORE TECNICO
Ing. Stefano Luca Possati
Ordine degli Ingegneri
Provincia di Roma n. 20809

Redatto: Fasolo Verificato: Fasolo Approvato: Possati