SEZIONI — Scala 1:200

SCAVI E BONIFICHE	
STERRO	6.607 mq
SCOTICO	11.473 m
FOSSO	2.408 mq
RILEVATI	
TERRENO VEGETALE	3.568 m
SOVRASTRUTTURA STRADALE	
RIEMPIMENTO ARGINELLO	0.353 mq
CASSONETTO	8.000 m

SEZIONE N. : B
QT. PROGETTO : 265.786
DIST.PROG. : 0+070.001
DIST.PREC. : 0.854
DIST.SUCC. : 3.323

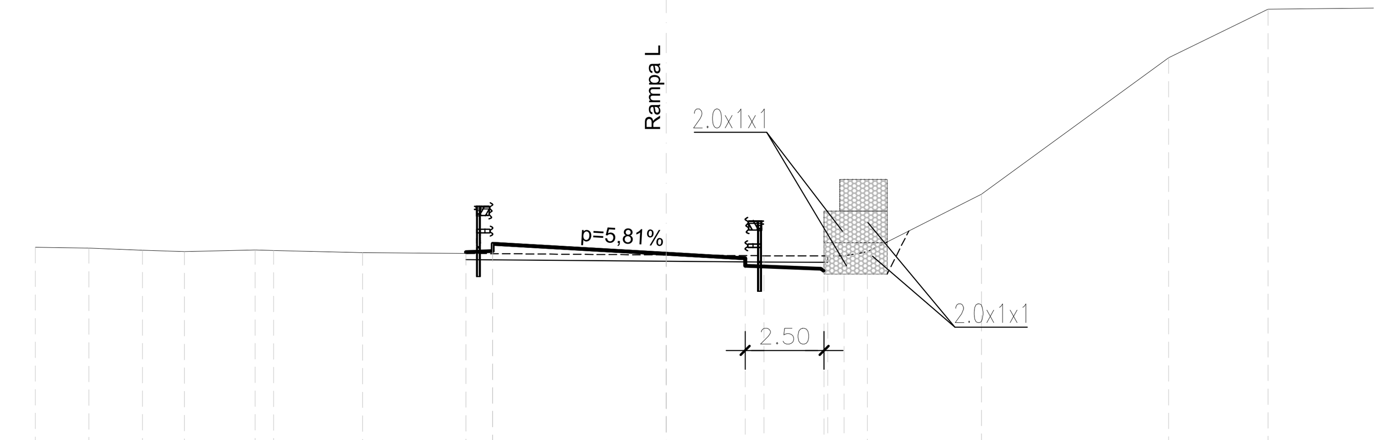

SCALA 1:200

QT.RIF. 258.000

QUOTE TERRENO	265.99 265.96 265.90 265.86 265.91 265.89 265.83 265.75 265.72 265.72 265.85 267.68 271.99 273.53
DIST.PARZIALI TERRENO	1.70 1.69 1.34 2.23 0.59 2.82 9.62 3.10 2.54 0.74 3.62 5.93 3.15 6.14
QUOTE PROGETTO	266.14 265.45 266.11 266.18 266.11 265.79 265.64 264.98 265.64 265.64 265.72
DIST.PARZIALI PROGETTO	0.85 5.50 2.50 2.50

SCAVI E BONIFICHE	
STERRO	29.816 mq
SCOTICO	13.709 m
FOSSO	9.100 mq
RILEVATI	
RILEVATO	1.289 mq
TERRENO VEGETALE	12.499 m
SOVRASTRUTTURA STRADALE	
RIEMPIMENTO ARGINELLO	0.868 mq
CASSONETTO	8.000 m

SEZIONE N. : E
QT. PROGETTO : 265.973
DIST.PROG. : 0+081.678
DIST.PREC. : 4.177
DIST.SUCC. : 3.323

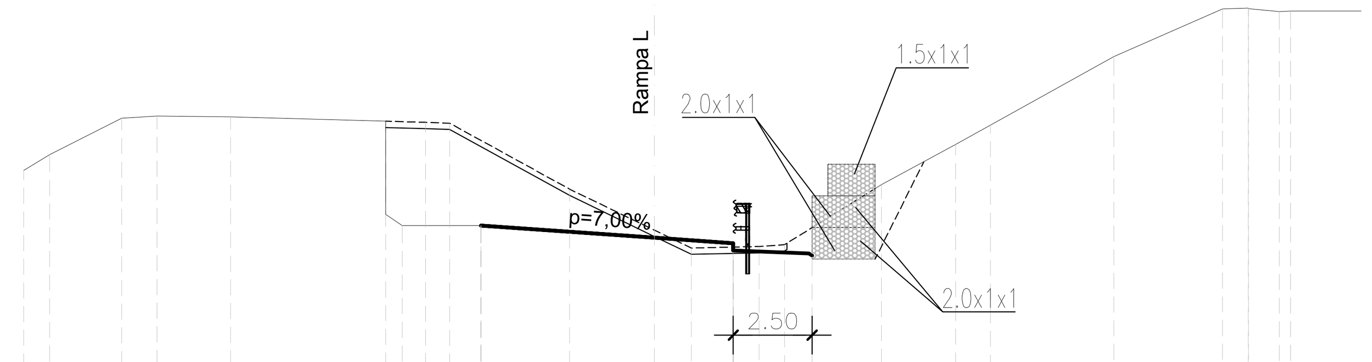

SCALA 1:200

QT.RIF. 259.000

QUOTE TERRENO	268.11 268.60 269.76 269.83 269.80 269.63 269.60 267.52 266.21 265.65 265.70 265.75 267.66 268.93 271.71 273.22 273.25 273.23 273.16
DIST.PARZIALI TERRENO	0.82 2.28 1.13 2.33 6.18 0.77 3.80 2.70 1.17 2.14 0.81 3.08 2.35 5.02 3.45 0.82 0.98
QUOTE PROGETTO	266.71 266.36 265.70 266.36 265.97 265.80 265.14 265.87 265.80 265.87 265.80 265.77 269.54
DIST.PARZIALI PROGETTO	0.53 2.50 5.50 2.50 2.50 5.65

SCAVI E BONIFICHE	
STERRO	6.647 mq
SCOTICO	11.328 m
FOSSO	1.680 mq
RILEVATI	
TERRENO VEGETALE	3.421 m
SOVRASTRUTTURA STRADALE	
RIEMPIMENTO ARGINELLO	0.297 mq
CASSONETTO	8.000 m

SEZIONE N. : C
QT. PROGETTO : 265.783
DIST.PROG. : 0+069.147
DIST.PREC. : 22.876
DIST.SUCC. : 0.854

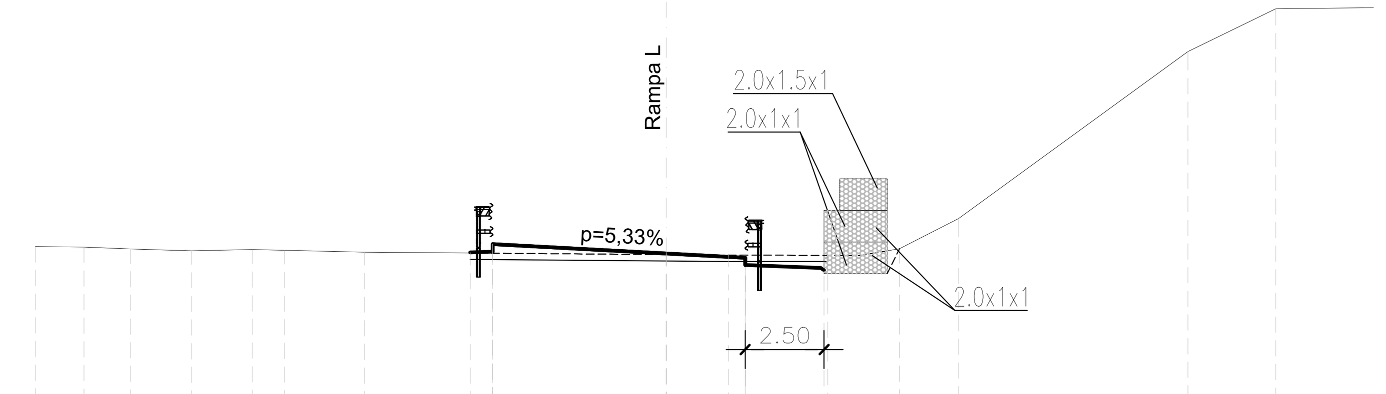

SCALA 1:200

QT.RIF. 258.000

QUOTE TERRENO	266.01 265.98 265.93 265.87 265.91 265.88 265.82 265.75 265.73 265.72 265.94 266.89 272.19 273.55
DIST.PARZIALI TERRENO	1.54 1.48 1.93 1.92 1.02 2.53 9.57 1.98 4.21 1.21 1.87 7.26 2.78
QUOTE PROGETTO	266.12 265.42 266.08 266.15 266.08 265.78 265.65 264.99 265.65 265.65 265.73
DIST.PARZIALI PROGETTO	0.71 5.50 2.50 2.50

SCAVI E BONIFICHE	
STERRO	38.772 mq
FOSSO	2.992 mq
RILEVATI	
RILEVATO	2.101 mq
TERRENO VEGETALE	6.596 m
SOVRASTRUTTURA STRADALE	
CASSONETTO	8.000 m

SEZIONE N. : F
QT. PROGETTO : 266.057
DIST.PROG. : 0+085.001
DIST.PREC. : 3.323
DIST.SUCC. : 0.854

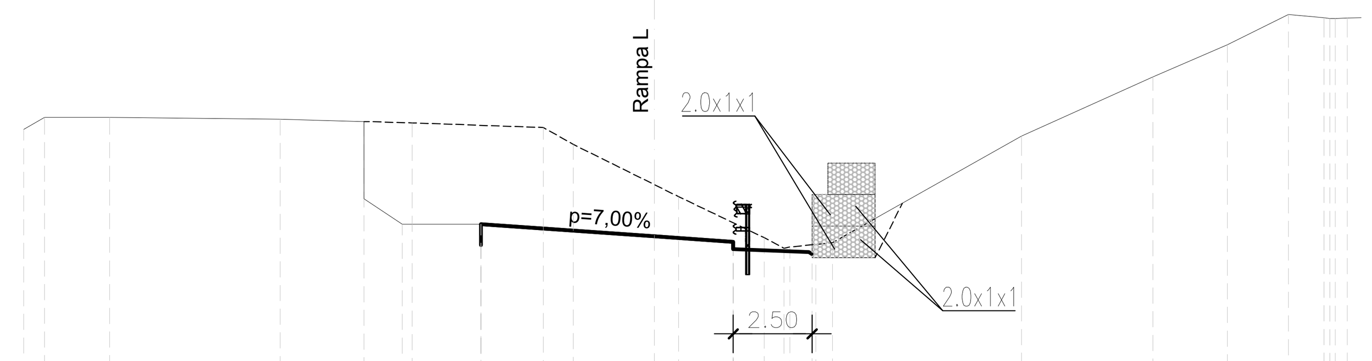

SCALA 1:200

QT.RIF. 258.000

QUOTE TERRENO	269.44 269.83 269.83 269.77 269.65 269.51 268.97 267.70 267.32 266.02 265.68 265.72 265.86 269.23 271.11 272.13 273.09 272.99 272.98
DIST.PARZIALI TERRENO	0.66 2.07 5.40 4.19 4.16 0.95 2.57 0.76 2.72 0.63 1.36 5.99 4.17 2.36 1.93 1.13 0.38
QUOTE PROGETTO	267.25 266.44 265.78 266.44 266.06 265.88 265.22 265.88 265.88 265.80
DIST.PARZIALI PROGETTO	1.21 2.50 5.50 2.50 2.50

SCAVI E BONIFICHE	
STERRO	32.442 mq
FOSSO	0.890 mq
RILEVATI	
TERRENO VEGETALE	21.048 m
SOVRASTRUTTURA STRADALE	
CASSONETTO	8.000 m

SEZIONE N. : D
QT. PROGETTO : 265.876
DIST.PROG. : 0+077.501
DIST.PREC. : 4.177
DIST.SUCC. : 4.177

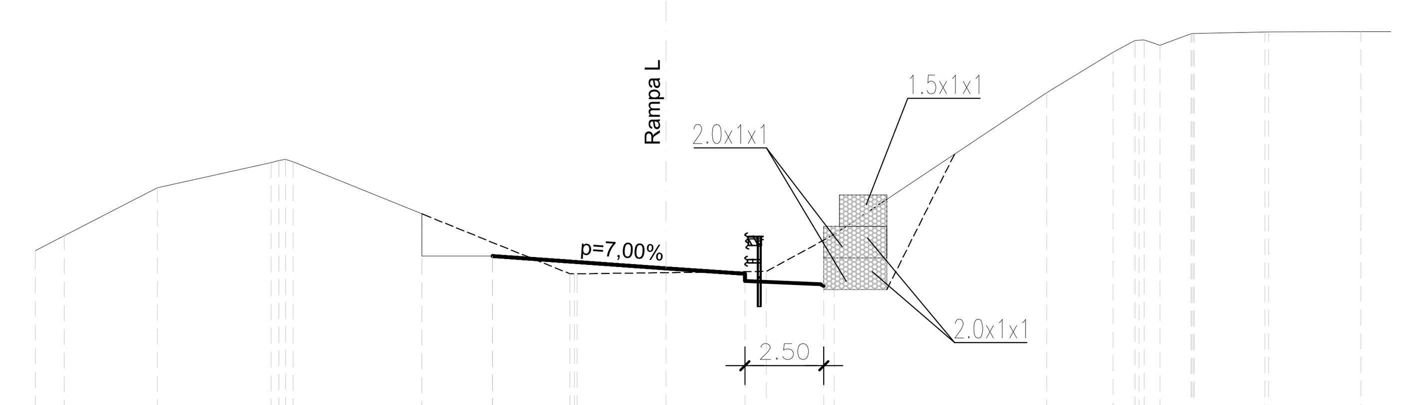

SCALA 1:200

QT.RIF. 259.000

QUOTE TERRENO	266.43 266.91 268.43 269.23 269.25 265.70 265.70 265.74 265.78 266.95 271.44 272.73 273.10 272.94 273.31 273.32 273.36 273.37
DIST.PARZIALI TERRENO	0.92 2.95 3.61 8.78 2.82 3.18 2.15 6.73 2.11 0.70 0.50 0.99 2.37 2.92
QUOTE PROGETTO	266.26 265.60 266.26 265.88 265.70 265.04 265.70 265.70 270.70 270.70 273.36
DIST.PARZIALI PROGETTO	2.24 5.50 2.50 2.50 7.50 2.50 3.99

SCAVI E BONIFICHE	
STERRO	41.849 mq
FOSSO	2.761 mq
RILEVATI	
RILEVATO	1.873 mq
TERRENO VEGETALE	6.850 m
SOVRASTRUTTURA STRADALE	
CASSONETTO	8.000 m

SEZIONE N. : G
QT. PROGETTO : 266.077
DIST.PROG. : 0+085.855
DIST.PREC. : 0.854
DIST.SUCC. : 27.576

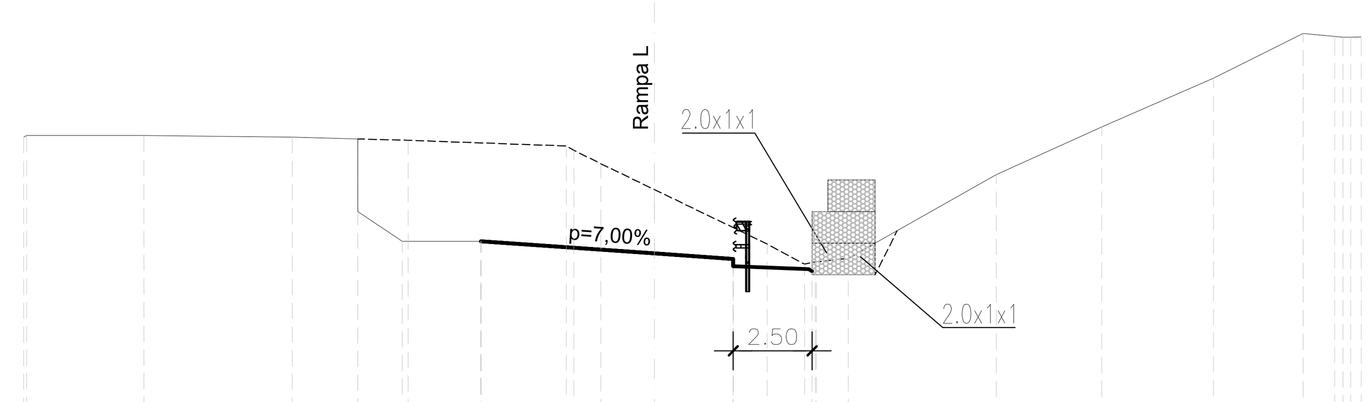

SCALA 1:200

QT.RIF. 258.000

QUOTE TERRENO	269.76 269.82 269.81 269.76 269.66 269.48 269.35 268.92 268.10 266.37 265.74 265.81 265.92 268.57 270.08 271.63 273.05 272.96 272.94
DIST.PARZIALI TERRENO	3.72 4.71 3.68 5.01 0.86 1.70 3.58 1.19 1.05 4.70 3.34 3.54 2.85 1.00
QUOTE PROGETTO	267.40 266.46 265.80 266.46 266.08 265.90 265.24 265.90 265.90 265.81
DIST.PARZIALI PROGETTO	1.40 2.50 5.50 2.50 2.50

MATRICE DI REVISIONE

REV	DATA	DESCRIZIONE MODIFICA

N.B.: LA TAVOLA SOSTITUISCE QUELLA RELATIVA AL CODICE E DEL PROGETTO ESECUTIVO

CONCESSIONI AUTOSTRADALI LOMBARDE — Autostrada Pedemontana Lombarda

COLLEGAMENTO AUTOSTRADALE
DALMINE - COMO - VARESE - VALICO DEL GAGGIOLO E OPERE AD ESSO CONNESSE
CODICE C.U.P. F11B06000270007

TRATTE B1, B2, C, D, TRVA13+14, GREENWAY

AS BUILT

TRATTA B1 - SVINCOLO DI LOMAZZO (da Pk -0+850 a Pk 1+800)
OPERE D'ARTE MINORI - OPERE DI SOSTEGNO
OPERE DI SOSTEGNO
PROTEZIONE CON GABBIONI RAMPA L
Sezioni trasversali

IDENTIFICAZIONE ELABORATO
CODICE PROGETTO: F00107B

FASE PROGETTUALE	LOTTO (WBS)	ZONA (WBS)	OPERA (WBS)	TRATTO D'OPERA	AMBITO	TIPO ELABORATO	PROGRESSIVO	REVISIONE
A	0	C01	RA009	0	OS	PZ	001	E_01

Scala: -

DATA	DESCRIZIONE	REV
Settembre 2015	Emissione	E
Febbraio 2016	Revisione	E_01

IMPRESA
RAGGRUPPAMENTO TEMPORANEO IMPRESE:
Mandataria: STRABAG A.G.
Mandante: GLF Grandi Lavori Fincosit S.p.A.
Mandante: Impresa costruzioni Giuseppe Maltauro S.p.A.
Mandante cooptata: STRABAG S.p.A.

PROGETTISTA - PROGETTO ESECUTIVO DI DETTAGLIO
RAGGRUPPAMENTO TEMPORANEO PROGETTISTI:
Mandataria: 3TI PROGETTI ITALIA INGEGNERIA INTEGRATA S.p.A.
Mandante: GP ingegneria srl GESTIONE PROGETTI DI INGEGNERIA
Mandante: cooprogetti
Mandante: Arch. Salvatore Vermiglio

RESPONSABILE DI PROGETTO ED INCARICATO DELL'INTEGRAZIONE FRA LE VARIE PRESTAZIONI:
Ing. Alberto Cecchini

Dott. Ing. ALBERTO CECCHINI — ORDINE INGEGNERI ROMA N° 15158

CONCEDENTE
CONCESSIONI AUTOSTRADALI LOMBARDE

CONCESSIONARIO
Autostrada Pedemontana Lombarda
Direttore Tecnico: Ing. Enrico Arini
Referente Tecnico: Ing. Sabrina Lattuada

APPROVATO
Autostrada Pedemontana Lombarda
Il Direttore dei Lavori: Ing. Francesco Domanico

ELABORAZIONE PROGETTUALE
PROGETTISTA:
3TI PROGETTI ITALIA S.p.A

3TI ITALIA S.p.A.
DIRETTORE TECNICO
Ing. Stefano Luca Possati
Ordine degli Ingegneri
Provincia di Roma n. 20809

Redatto: Viola — Verificato: Fasolo — Approvato: Possati