CARPENTERIA PLINTO E PILASTRO TIPO "1"
(FONDAZIONI PER SBARRE ACCESSO AUTOSTRADALE)

PIANTA FONDAZIONE
SCALA 1:20

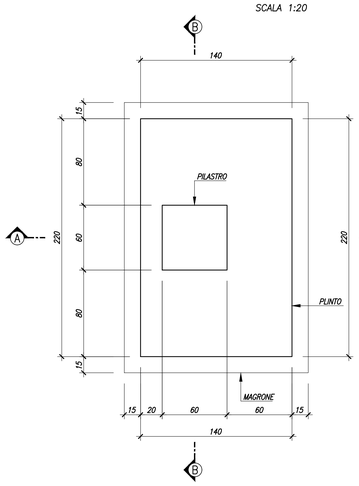

SEZIONE A–A
SCALA 1:20

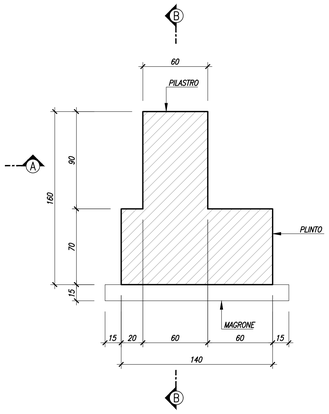

SEZIONE B–B
SCALA 1:20

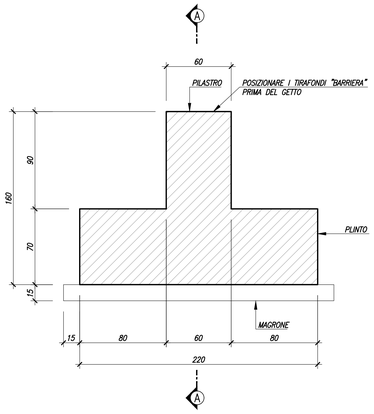

CARPENTERIA PLINTO E PILASTRO TIPO "2"

PIANTA FONDAZIONE
SCALA 1:20

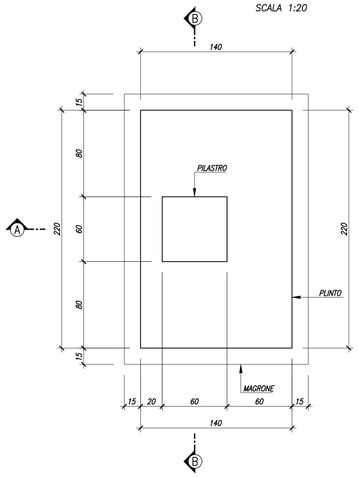

SEZIONE A–A
SCALA 1:20

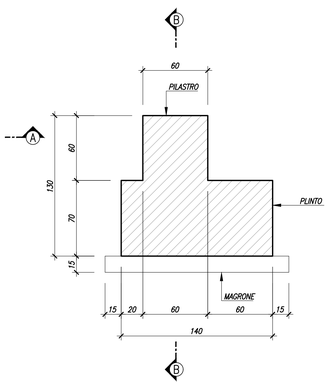

SEZIONE B–B
SCALA 1:20

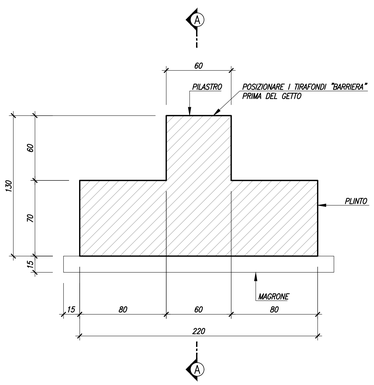

CARPENTERIA PLINTO E PILASTRO TIPO "3"

PIANTA FONDAZIONE
SCALA 1:20

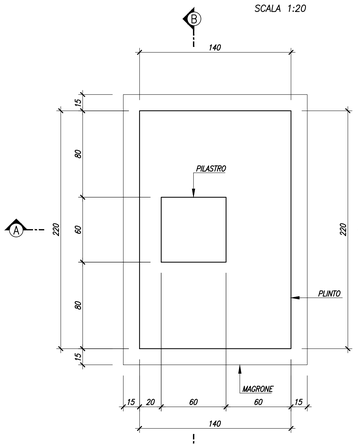

SEZIONE A–A
SCALA 1:20

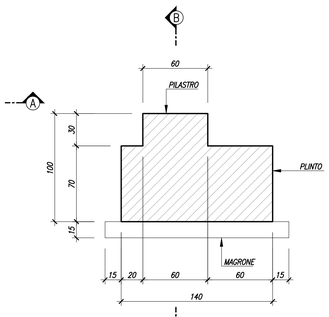

SEZIONE B–B
SCALA 1:20

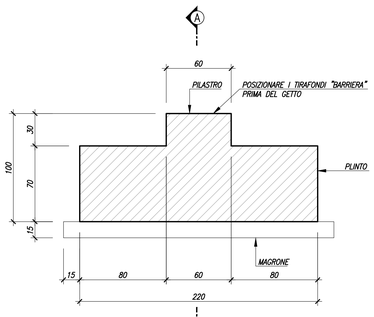

ARMATURA PLINTO E PILASTRO TIPO "1"

PIANTA FONDAZIONE
SCALA 1:20

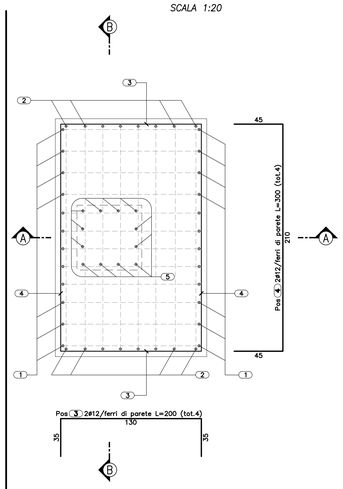

SEZIONE A–A
SCALA 1:20

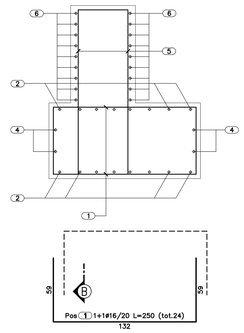

SEZIONE B–B
SCALA 1:20

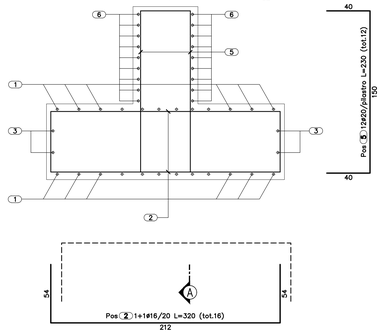

ELEMENTO: ARMATURA PILASTRO TIPO 1						N.ELEMENTI: 1	
POSIZIONE	N. PEZZI	ø [mm]	L [cm]	L. TOT [m]	PESO [kg]	CODICE	SCHEMA PIEGATURA (misure al filo esterno)
5	12	20	230.0	27.60	68.06	212	40 150 40
6	9	12	228.0	20.52	18.22	595	52 52
PESO TOTALE:					86.28	x 1 elemento =86.28 kg	

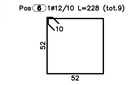

ARMATURA PLINTO E PILASTRO TIPO "2"

PIANTA FONDAZIONE
SCALA 1:20

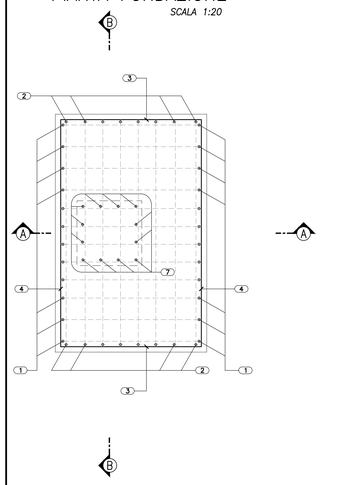

SEZIONE A–A
SCALA 1:20

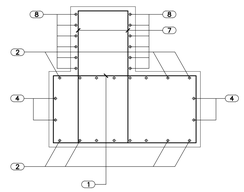

SEZIONE B–B
SCALA 1:20

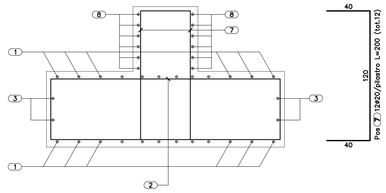

ELEMENTO: ARMATURA PILASTRO TIPO 2						N.ELEMENTI: 1	
POSIZIONE	N. PEZZI	ø [mm]	L [cm]	L. TOT [m]	PESO [kg]	CODICE	SCHEMA PIEGATURA (misure al filo esterno)
7	12	20	200.0	24.00	59.18	212	40 120 40
8	6	12	228.0	13.68	12.15	595	52 52
PESO TOTALE:					71.33	x 1 elemento =71.33 kg	

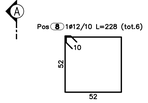

ARMATURA PLINTO E PILASTRO TIPO "3"

PIANTA FONDAZIONE
SCALA 1:20

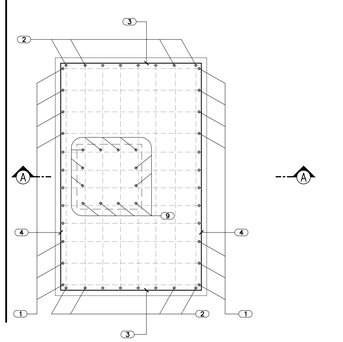

SEZIONE A–A
SCALA 1:20

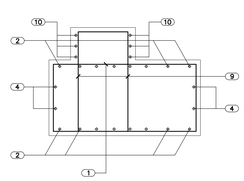

SEZIONE B–B
SCALA 1:20

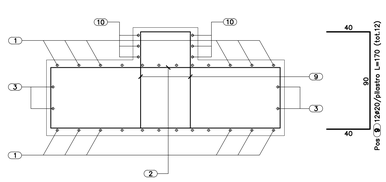

ELEMENTO: ARMATURA PILASTRO TIPO 3						N.ELEMENTI: 1	
POSIZIONE	N. PEZZI	ø [mm]	L [cm]	L. TOT [m]	PESO [kg]	CODICE	SCHEMA PIEGATURA (misure al filo esterno)
9	12	20	170.0	20.40	50.31	212	40 90 40
10	3	12	228.0	6.84	6.07	595	52 52
PESO TOTALE:					56.38	x 1 elemento =56.38 kg	

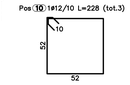

TABELLA MATERIALI

MAGRONE DI PULIZIA E LIVELLAMENTO

- CLASSE DI RESISTENZA : C12/15
- CONTENUTO MIN. CEMENTO : 150 kg/mc

SOTTOVIA SCATOLARI – FONDAZIONE IN OPERA

- CLASSE DI RESISTENZA : C25/30
- CLASSE DI CONSISTENZA SLUMP : S4/S5
- MAX DIMENSIONE AGGREGATO : 22 mm
- CONTENUTO MIN. CEMENTO : 300 kg/mc
- CLASSE DI ESPOSIZIONE : XC2
- COPRIFERRO : C = 40 mm

ACCIAIO D'ARMATURA

- ACCIAIO PER CEMENTO ARMATO B450 C

ACCIAIO CARPENTERIA

- ACCIAIO PER TUBO D'ARMATURA S355JO

MALTA MICROPALI

- Rapporto acqua/cemento<0.5 – Rck >30 MPa – Cemento 600 kg/mc di impasto – Fluidificanti non areati ed eventuale bentonite<4% del peso del cemento – Aggregato malte di iniezione costituito da sabbia fine lavata

$\phi_s = \phi_{barra}$	$\phi_{mandrino}$
$\phi_s \leq 12$ mm	$4\phi_{barra}$
12 mm$<\phi_s\leq$16 mm	$5\phi_{barra}$
16 mm$<\phi_s\leq$25 mm	$8\phi_{barra}$
25 mm$<\phi_s\leq$30 mm	$10\phi_{barra}$

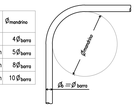

ELEMENTO: ARMATURA PLINTO						N.ELEMENTI: 1	
POSIZIONE	N. PEZZI	ø [mm]	L [cm]	L. TOT [m]	PESO [kg]	CODICE	SCHEMA PIEGATURA (misure al filo esterno)
1	24	16	250.0	60.00	94.68	212	56 132 59
2	16	16	320.0	51.20	80.79	212	54 212 54
3	4	12	200.0	8.00	7.10	212	35 130 35
4	4	12	300.0	12.00	10.66	212	45 210 45
PESO TOTALE:					193.23	x 1 elemento=193.23 kg	

MATRICE DI REVISIONE

REV	DATA	DESCRIZIONE MODIFICA
	-	-
	-	-
	-	-
	-	-
	-	-
	-	-

N.B.: LA TAVOLA SOSTITUISCE QUELLA RELATIVA AL CODICE E - - - - - - - DEL PROGETTO ESECUTIVO

COLLEGAMENTO AUTOSTRADALE
DALMINE - COMO - VARESE - VALICO DEL GAGGIOLO E OPERE AD ESSO CONNESSE
CODICE C.U.P. F11B06002700007
TRATTE B1, B2, C, D, TRVA13+14, GREENWAY

AS BUILT

TRATTA B1
IMPIANTI
TIPOLOGICI IMPIANTI TECNOLOGICI
TIPOLOGICI STRUTTURALI
CARPENTERIA E ARMATURA PLINTI DI FONDAZIONE BARRIERE

IDENTIFICAZIONE ELABORATO
CODICE PROGETTO F011078
WBS

FASE PROGETTUALE	LOTTO	ZONA	OPERA	TRATTO OPERA	AMBITO	TIPO ELABORATO	PROGRESSIVO	REVISIONE
A	1	A0X	GE000	0	IM	CA	003	E

Scala: 1:20

DATA	DESCRIZIONE	REV.
Febbraio 2015	Emissione	E

CONCEDENTE
CONCESSIONI AUTOSTRADALI LOMBARDE

CONCESSIONARIO
Autostrada Pedemontana Lombarda
Direttore Tecnico: Ing. Giuseppe Sambo
Referente Tecnico: ING. BLANCA GIUSEPPE

APPROVATO
Autostrada Pedemontana Lombarda
Il Direttore dei Lavori: Ing. Francesco Domenico

IMPRESA
RAGGRUPPAMENTO TEMPORANEO IMPRESE:
Mandataria STRABAG A.G. — Mandante GLF Grandi Lavori Fincosit S.p.A. — Mandante ICM S.p.A. — Mandante cooptata STRABAG S.p.A.

PROGETTISTA - PROGETTO ESECUTIVO DI DETTAGLIO
RAGGRUPPAMENTO TEMPORANEO PROGETTISTI:
Mandataria 3TI PROGETTI ITALIA S.p.A. — Mandante GPI Ingegneria — Mandante ITECO — Mandante Arch. Salvatore Vermiglio

RESPONSABILE DI PROGETTO ED INCARICATO DELL'INTEGRAZIONE FRA LE VARIE PRESTAZIONI:
Ing. Alberto Cecchini

ELABORAZIONE PROGETTUALE
PROGETTISTA:
3TI PROGETTI ITALIA S.p.A

3TI ITALIA S.p.A.
DIRETTORE TECNICO
Ing. Stefano Luca Pesenti
Ordine degli Ingegneri
Provincia di Roma n. 20809

Redatto: Pierucci — Verificato: Di Sanzo — Approvato: Possati