DA	A	CAVO
		Tipo
Cabina Lomazzo	TVCC+F/C uscita gall. Lomazzo dir. ovest	2x4 f.o.
Cabina Lomazzo	TVCC+F/C imbocco gall. Lomazzo dir. est	3x4 f.o.
Cabina Lomazzo	TVCC+F/C imbocco gall. Lomazzo dir. ovest	3x4 f.o.
Cabina Lomazzo	TVCC+F/C uscita gall. Lomazzo dir. est	2x4 f.o.
Cabina Lomazzo	Quadro comando varco mobile	4 f.o.
Cabina Lomazzo	TVCC varco mobile 1	4 f.o.
Cabina Lomazzo	TVCC varco mobile 2	4 f.o.
Aggottamento V3	Meteo imbocco gall. Lomazzo dir. ovest	4 f.o.
Aggottamento V3	TVCC prima di Ponte sul Lura	4 f.o.
Aggottamento V4	TVCC progr. 2.650	4 f.o.
Aggottamento V4	SOS est dopo Ponte sul Lura	4 f.o.
Aggottamento V4	TVCC SOS est dopo Ponte sul Lura	4 f.o.
Aggottamento V4	PMV I1 SOS dopo Ponte sul Lura	4 f.o.
Aggottamento V4	TVCC PMV I1 SOS dopo P. sul Lura	4 f.o.
Aggottamento V4	SOS ovest dopo Ponte sul Lura	4 f.o.
Aggottamento V4	TVCC SOS ovest dopo Ponte sul Lura	4 f.o.
Aggottamento V4	TVCC varco mobile 1	4 f.o.
Aggottamento V4	Quadro comando varco mobile	4 f.o.
Aggottamento V4	TVCC varco mobile 2	4 f.o.
Cabina Lazzate	SOS ovest Cavalcavia Via Piave	4 f.o.
Cabina Lazzate	TVCC SOS ovest Cavalcavia Via Piave	4 f.o.
Cabina Lazzate	SOS est Cavalcavia Via Piave	4 f.o.
Cabina Lazzate	TVCC SOS est Cavalcavia Via Piave	4 f.o.
Cabina Lazzate	TVCC Cavalcavia Via Piave	4 f.o.
Cabina Lazzate	Sbarra di chiusura nordovest rot. Lazzate	4 f.o.
Cabina Lazzate	Sbarra di chiusura sudest rot. Lazzate	4 f.o.
Cabina Lazzate	PMV I2 sud rotatoria Lazzate	4 f.o.
Cabina Lazzate	TVCC PMV I2 sud rotatoria Lazzate	4 f.o.
Cabina Lazzate	Palo 2 TVCC sopra sb. ch. s/est rot. Laz.	4 f.o.
Cabina Lazzate	PMV I2 sudovest rotatoria Lazzate	4 f.o.
Cabina Lazzate	TVCC PMV I2 sudov. rotatoria Lazzate	4 f.o.
Cabina Lazzate	Meteo sudovest rotatoria Lazzate	4 f.o.
Cabina Lazzate	Meteo nordest rotatoria Lazzate	4 f.o.
Cabina Lazzate	PMV I2 nordest rotatoria Lazzate	4 f.o.
Cabina Lazzate	TVCC PMV I2 nordest rotatoria Lazzate	4 f.o.
Cabina Lazzate	PMV I2 ad ovest di cabina Lazzate	4 f.o.
Cabina Lazzate	TVCC PMV I2 ad ovest cabina Lazzate	4 f.o.
Aggottamento V6	PMV I1 cavalcavia Carducci	4 f.o.
Aggottamento V6	TVCC PMV I1 cavalcavia Carducci	4 f.o.
Aggottamento V6	Palo TVCC Cavalcavia XXV Aprile	4 f.o.
Aggottamento V6	Palo TVCC cavalcavia Carducci	4 f.o.
Aggottamento V6	SOS est cavalcavia Carducci	4 f.o.
Aggottamento V6	TVCC SOS est cavalcavia Carducci	4 f.o.
Aggottamento V6	SOS ovest Cavalcavia Carducci	4 f.o.
Aggottamento V6	TVCC SOS ovest Cavalcavia Carducci	4 f.o.
Aggottamento V6	PMV I1 SOS ovest cavalcavia Carducci	4 f.o.
Aggottamento V6	TVCC PMV I1 SOS ovest cavalcavia Carducci	4 f.o.
Aggottamento V6	Meteo Cavalcavia XXV Aprile	4 f.o.
Aggottamento V6	TVCC varco mobile 1	4 f.o.
Aggottamento V6	Quadro comando varco mobile	4 f.o.
Aggottamento V6	TVCC varco mobile 2	4 f.o.
Aggottamento V1	SOS ovest Cavalcavia Rampa L2	4 f.o.
Aggottamento V1	TVCC SOS ovest Cavalcavia Rampa L2	4 f.o.
Aggottamento V1	SOS est Cavalcavia Rampa L2	4 f.o.
Aggottamento V1	TVCC SOS est Cavalcavia Rampa L2	4 f.o.
Aggottamento V1	Palo x 3 TVCC Cavalcavia Rampa L2	4 f.o.
Aggottamento V1	Sbarra di chiusura rampa L2 destra	4 f.o.
Aggottamento V1	Sbarra di chiusura rampa L2 sinistra	4 f.o.
Aggottamento V1	Palo x 3 TVCC Cavalcavia Rampa L4	4 f.o.
Aggottamento V1	Cabina Cadore	4 f.o.
Aggottamento V1	QEA Cavalcavia Rampa L2	4 f.o.
Aggottamento V1	Sbarra di chiusura rampa L2 destra	4 f.o.
Aggottamento V1	Sbarra di chiusura rampa L2 sinistra	4 f.o.
Aggottamento V1	PMV I2 nordovest rotatoria sottopasso Lentate	4 f.o.
Aggottamento V1	TVCC PMV I2 nordovest rotatoria sottopasso Lentate	4 f.o.
Aggottamento V1	PMV I2 sudovest rotatoria sottopasso Lentate	4 f.o.
Aggottamento V1	TVCC PMV I2 sudovest rotatoria sottopasso Lentate	4 f.o.
Aggottamento V1	PMV I2 sudest rotatoria sottopasso Lentate	4 f.o.
Aggottamento V1	TVCC PMV I2 sudest rotatoria sottopasso Lentate	4 f.o.
Aggottamento V1	Ultimo PMV I2 nord Lazzate	4 f.o.
Aggottamento V1	TVCC ultimo PMV I2 nord Lazzate	4 f.o.
Aggottamento V1	QEB rotatoria sottopasso Lentate	4 f.o.
Cabina Industrie	Meteo fuori gall. Copreno dir. ovest	4 f.o.
Cabina Industrie	Meteo fuori gall. Copreno dir. Est	4 f.o.
Cabina Industrie	TVCC fuori galleria Copreno dir. est	4 f.o.
Cabina Industrie	TVCC al centro canna ovest Copreno	4 f.o.
Cabina Industrie	TVCC+F/C uscita gall. Copreno dir. ovest	2x4 f.o.
Cabina Industrie	TVCC+F/C imbocco gall. Copreno dir. ovest	3x4 f.o.
Cabina Industrie	SOS ovest Industrie	4 f.o.
Cabina Industrie	TVCC SOS ovest Industrie	4 f.o.
Cabina Industrie	SOS est Industrie	4 f.o.
Cabina Industrie	TVCC SOS est Industrie	4 f.o.
Cabina Industrie	PMV I1 Industrie	4 f.o.
Cabina Industrie	TVCC PMV I1 Industrie	4 f.o.
Cabina Industrie	Meteo Industrie	4 f.o.
Stacco Cabina Lomazzo		2x12 f.o.
Stacco Cabina Lazzate		2x12 f.o.
Stacco Cabina Aggottamento V3		12 f.o.
Stacco Cabina Aggottamento V4		12 f.o.
Stacco Cabina Aggottamento V6		12 f.o.
Stacco Cabina Aggottamento V1		12 f.o.
Stacco Cabina Industrie		2x12 f.o.
Anello		2x96 f.o.

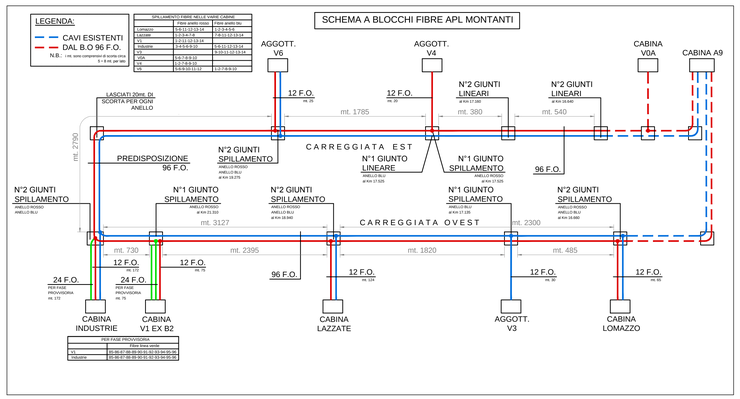

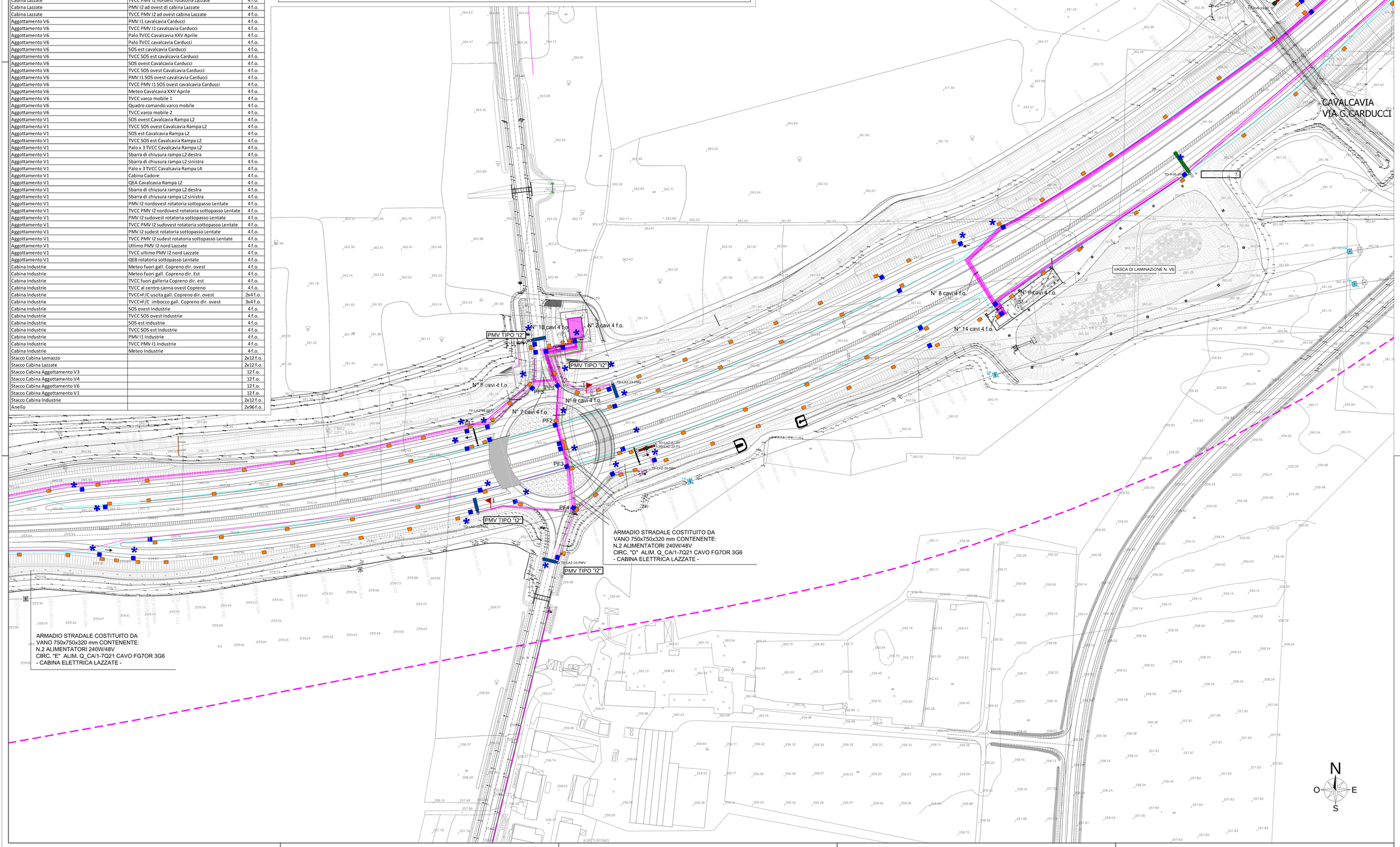

LEGENDA SIMBOLI

- NR. 1 CAVO OTTICO 12 FIBRE MONOMODALI (FO3)
- NR. 1 CAVO OTTICO 4 FIBRE MONOMODALI (FOPP)
- NR. 2 CAVI OTTICI 96 FIBRE MONOMODALI(FO1+FO2)
- NR. 1 MACRODOTTO 1 VIA Ø5mm
- NR. 1 MACRODOTTO 12 VIE Ø5mm
- NR. 1 MACRODOTTO 4 VIE Ø12mm
- POZZETTO ENERGIA DIM. 60x100 cm
- POZZETTO ENERGIA DIM. 100x120 cm PER STACCHI DA CABINE ELETTRICHE
- POZZETTO FIBRA OTTICA DIM. 90x70 cm
- NODO PRIMARIO O SECONDARIO FIBRA OTTICA [OGNI 2 Km LUNGO LE DORSALI DI TRATTA PREVEDERE POZZETTO DIM. 125x80 cm]
- POZZETTO FIBRA OTTICA DIM. 50x60 cm RICAVATO SUL GETTO DI CLS DEL VIADOTTO
- PMV TIPO "I1" CON TELECAMERA (SEGNALETICA IN ITINERE A 2000 m DA SVINCOLI IN USCITA)
- PMV TIPO "I2" CON TELECAMERA (PMV 4 RIGHE + LANTERNE SEMAFORICHE AD OGNI INGRESSO AUTOSTR.)
- SOS COLONNINA EMERGENZA SOS
- PALO DI ILLUMINAZIONE CON TELECAMERA
- SENSORI STAZIONE METEREOLOGICA:
  1. RILIEVO VELOCITA' E DIREZIONE DEL VENTO
  2. RILIEVO TEMPERATURA E UMIDITA' RELATIVA
  3. DISDROMETRO A RADAR
  4. VISIBILIMETRO A LED INFRAROSSI
- PALO CONICO SPECIALE (h=16m) IN ACCIAIO S235 EQUIPAGGIATO CON SISTEMA RAIL PER INSTALLAZIONE DI TELECAMERE
- TELECAMERA DIGITALE IN ITINERE CON PORTATA DI 800m
- TELECAMERA DIGITALE IN ITINERE CON PORTATA DI 400m
- TELECAMERA DIGITALE FISSA GALLERIA
- TELECAMERA DIGITALE DOME GALLERIA
- INDICATORE LUMINOSO AGIBILITA' DI CORSIA A TRE STATI (CROCE ROSSA, FRECCIA VERDE, CAMBIO CORSIA GIALLO)
- SBARRA DI CHIUSURA CON TELECAMERA
- VARCO MOBILE MOTORIZZATO
- MOTORE APERTURA/CHIUSURA VARCO MOBILE MOTORIZZATO

NOTE:
- PER GLI IMPIANTI DELLE GALLERIE FARE RIFERIMENTO AGLI ELABORATI SPECIFICI
- PER GLI IMPIANTI DEGLI SVINCOLI FARE RIFERIMENTO AGLI ELABORATI SPECIFICI

QUADRO DI UNIONE TRATTA B1

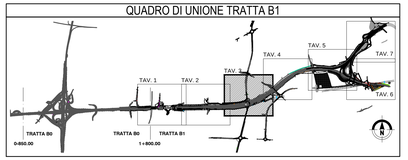

MATRICE DI REVISIONE

REV	DATA	DESCRIZIONE MODIFICA

N.B.: LA TAVOLA SOSTITUISCE QUELLA RELATIVA AL CODICE E DEL PROGETTO ESECUTIVO

CONCESSIONI AUTOSTRADALI LOMBARDE

Autostrada Pedemontana Lombarda

COLLEGAMENTO AUTOSTRADALE
DALMINE - COMO - VARESE - VALICO DEL GAGGIOLO E OPERE AD ESSO CONNESSE
CODICE C.U.P. F11B99007001

TRATTE B1, B2, C, D, TRVA13+14, GREENWAY

AS BUILT

TRATTA B1

IMPIANTI

RETE FIBRA OTTICA

PLANIMETRIA CAVI OTTICI - TAV. 3 DI 6

IDENTIFICAZIONE ELABORATO

CODICE PROGETTO: F00107B

| FASE PROGETTUALE | LOTTO | CODICE ELABORATO | | |