CABINA ELETTRICA LOMAZZO

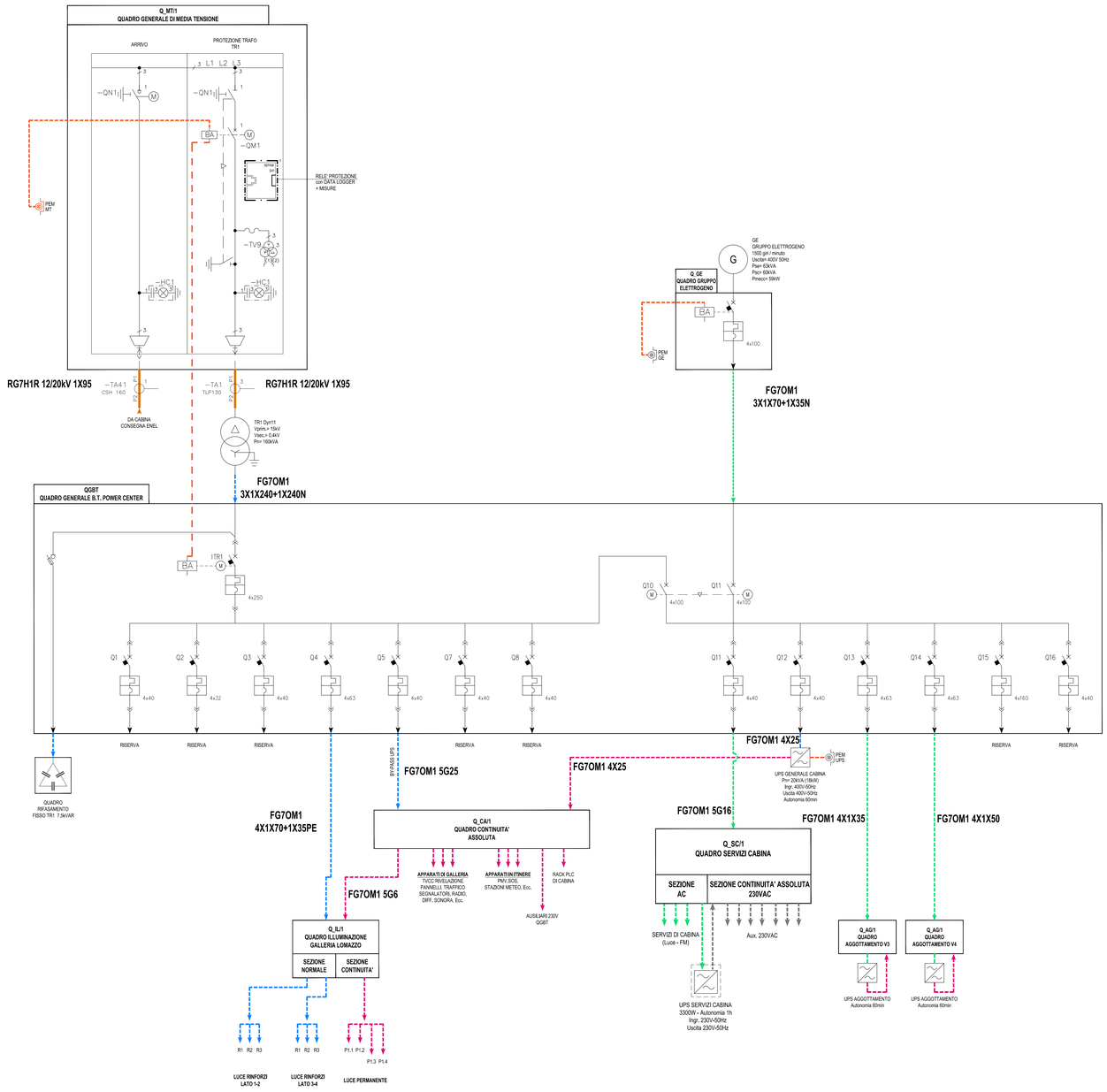

LEGENDA SIMBOLI

Simbolo	Descrizione
	LINEA DI MEDIA TENSIONE 15kV
	LINEA DI BASSA TENSIONE 3F+N 400/230V (ILLUMINAZIONE E AUSILIARI) RETE NORMALE
	LINEA DI BASSA TENSIONE 3F+N 400/230V (ILLUMINAZIONE E AUSILIARI) RETE PRIVILEGIATA
	LINEA DI BASSA TENSIONE 3F+N 400/230V (ILLUMINAZIONE E AUSILIARI) RETE CONTINUITA'
	LINEA DI BASSA TENSIONE 110/24Vdc (AUSILIARI) RETE PRIVILEGIATA
	LINEA DI BASSA TENSIONE 3F 400V (VENTILAZIONE) RETE NORMALE
	LINEA DI BASSA TENSIONE 3F 400V (VENTILAZIONE) RETE PRIVILEGIATA
	LINEA SGANCIO DI EMERGENZA
	LINEA SGANCIO DI EMERGENZA PER TRASCINAMENTO DA MEDIA TENSIONE A BASSA TENSIONE
	INTERBLOCCO ELETTRICO E/O MECCANICO
	INTERRUTTORE MAGNETOTERMICO DI POTENZA AD APERTURA AUTOMATICA
	INTERRUTTORE MAGNETICO DI POTENZA AD APERTURA AUTOMATICA
	AVVIATORE SOFT-START
	SEZIONATORE LOCALE PER MANUTENZIONE
	INTERRUTTORE DI POTENZA NON AUTOMATICO
	ESECUZIONE ESTRAIBILE / RIMOVIBILE
M	MOTORIZZAZIONE
BA	BOBBINA DI APERTURA INTERRUTTORE AUTOMATICO
PEM	PULSANTE LUMINOSO DI EMERGENZA AD ACCESSO PROTETTO
G	Gruppo elettrogeno Psm= POTENZA ELETTRICA SERVIZIO IN EMERGENZA. Pscr= POTENZA ELETTRICA SERVIZIO CONTINUO. Pmecc= POTENZA MECCANICA
	VENTILATORE DI GALLERIA
	SOCCORRITORE 110Vdc
	CONVERTITORE 110Vac/24Vdc ISOLATO

MATRICE DI REVISIONE

REV	DATA	DESCRIZIONE MODIFICA

N.B.: LA TAVOLA SOSTITUISCE QUELLA RELATIVA AL CODICE E _ _ _ _ _ _ _ DEL PROGETTO ESECUTIVO

CONCESSIONI AUTOSTRADALI LOMBARDE — Autostrada Pedemontana Lombarda

COLLEGAMENTO AUTOSTRADALE
DALMINE - COMO - VARESE - VALICO DEL GAGGIOLO E OPERE AD ESSO CONNESSE
CODICE C.U.P. F11B99003130007

TRATTE B1, B2, C, D, TRVA13+14, GREENWAY

AS BUILT

TRATTA B1
IMPIANTI
CABINA ELETTRICA LOMAZZO
SCHEMA ELETTRICO GENERALE

IDENTIFICAZIONE ELABORATO

CODICE PROGETTO: F001078

WBS								
FASE PROGETTUALE	LOTTO	ZONA	OPERA	TRATTO D'OPERA	AMBITO	TIPO ELABORATO	PROGRESSIVO	REVISIONE
A	1	A02	IF002	0	IM	DK	001	E

Scala:

DATA	DESCRIZIONE	REV
Dicembre 2015.	Emissione	E

CONCEDENTE
CONCESSIONI AUTOSTRADALI LOMBARDE

CONCESSIONARIO
Autostrada Pedemontana Lombarda — Direttore Tecnico: Ing. Enrico Aere; Referente Tecnico: Ing. Giuseppe Bianca

APPROVATO
Autostrada Pedemontana Lombarda — Il Direttore del Lavori: Ing. Francesco Domanico

IMPRESA
RAGGRUPPAMENTO TEMPORANEO IMPRESE:

Mandataria	Mandante	Mandante	Mandante cooptata
STRABAG A.G.	GLF Grandi Lavori Fincosit S.p.A.	Impresa costruzioni Giuseppe Maltauro S.p.A.	STRABAG S.p.A.

STRABAG — CARMILANI GROUP — MALTAURO — STRABAG

PROGETTISTA - PROGETTO ESECUTIVO DI DETTAGLIO
RAGGRUPPAMENTO TEMPORANEO PROGETTISTI:

Mandataria	Mandante	Mandante	Mandante
3TI PROGETTI ITALIA	GP INGEGNERIA	STUDIO VITALE	Arch. Salvatore Vergiglio

RESPONSABILE DI PROGETTO ED INCARICATO DELL'INTEGRAZIONE FRA LE VARIE PRESTAZIONE:
Ing. Alberto Cecchini

ELABORAZIONE PROGETTUALE
PROGETTISTA:
3TI PROGETTI ITALIA S.p.A

3TI ITALIA S.p.A.
DIRETTORE TECNICO
Ing. Stefano Luca Possati
Ordine degli Ingegneri
Provincia di Roma n. 20809

Redatto: Muzi — Verificato: Sorge — Approvato: Possati