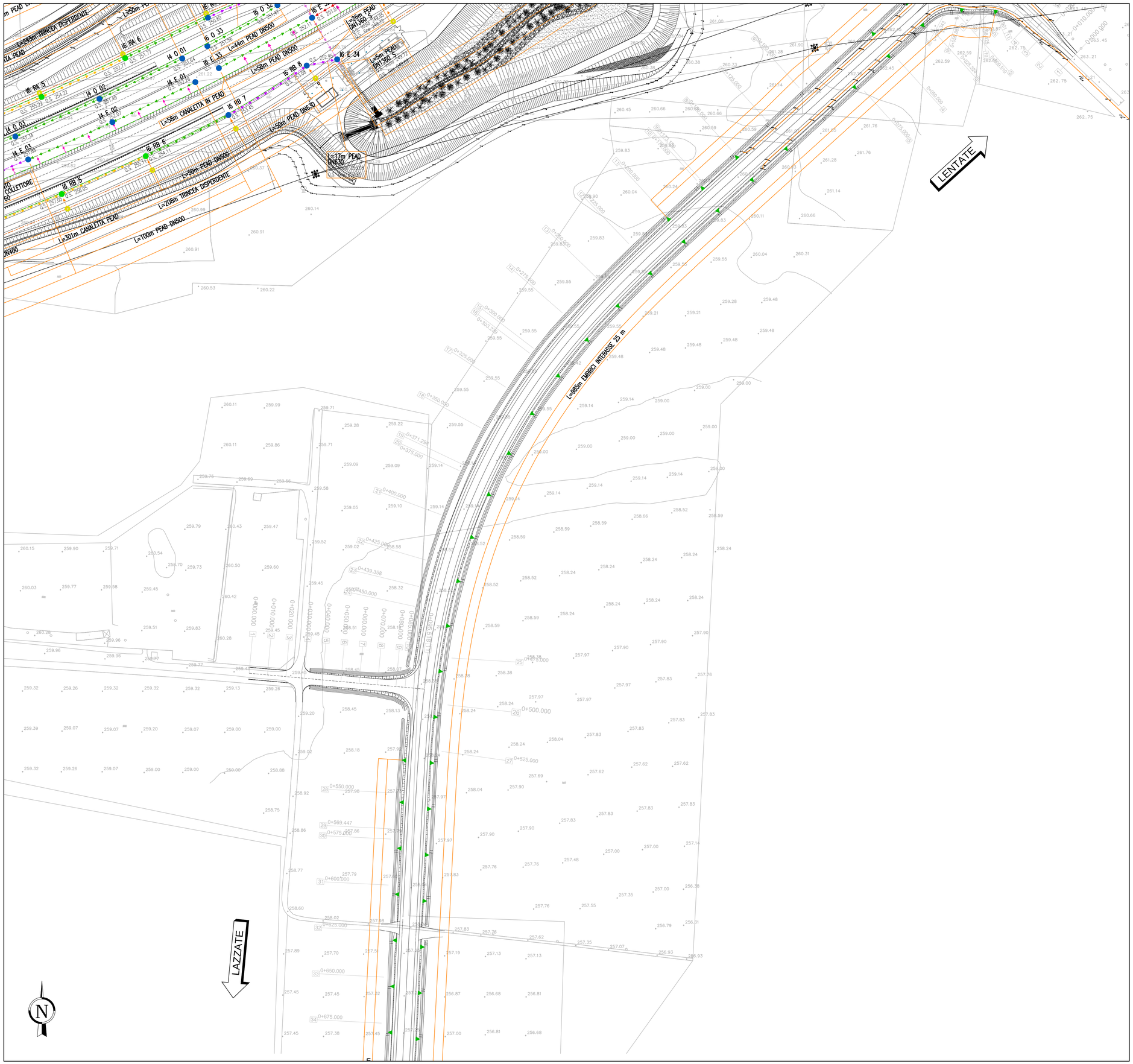


# QUADRO DI UNIONE TANGENZIALE DI LAZZATE

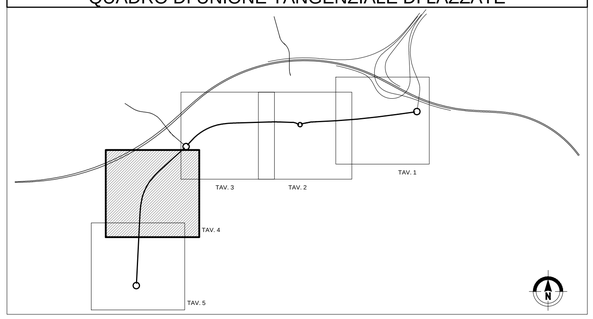


## LEGENDA

- Pozzetto in PEAD
- Pozzetto di salto in PEAD
- Pozzetto in calcestruzzo
- Pozzetti sifone
- Pozzetto scarico canaletta asolata
- Pluviale impalcati
- Caditoia grigliata
- Embrice
- Pozzo disperdente (h=3m)
- Scarico nel fosso di guardia
- Pozzetto per canaletta in cls
- Pozzo disperdente (h=5m)
- Collettore PEAD DN315
- Collettore PEAD DN400
- Collettore PEAD DN500
- Collettore PEAD DN630
- Collettore PEAD DN800
- Collettore PEAD DN1000
- Collettore PEAD DN1200
- Collettore PEAD SPIRALATO DN1360 S (diametro interno 1200mm)
- Collettore PEAD SPIRALATO DN1625 S (diametro interno 1400mm)
- Collettore PEAD SPIRALATO DN1730 S (diametro interno 1500mm)
- Collettore PEAD SPIRALATO DN1840 S (diametro interno 1600mm)
- Collettore ACCIAIO INOX DN300
- Collettore ACCIAIO INOX DN400
- Collettore ACCIAIO INOX DN500
- Collettore ACCIAIO INOX DN600
- Collettore ACCIAIO INOX DN700
- Collettore CLS DN300
- Collettore CLS DN400
- Collettore CLS DN500
- Collettore CLS DN600
- Collettore CLS DN800
- Collettore PVC DN200
- Collettore PEAD DN160
- Collettore ACCIAIO INOX DN125
- Canaletta prefabbricata in cls
- Canaletta asolata DN300 in CLS con sistema tagliafiamma
- Cunetta alla francese
- Canaletta asolata DN400 in CLS con sistema tagliafiamma
- Canaletta in PEAD con scarico ogni 15m
- Fosso / trincea disperdente
- Interferenza XXXX: sifone fognario o attraversamento fognatura

Codice pozzetto
114 E 13
- Progressiva pozzetto
- Carreggiata Est – Ovest / Rampa / Condotta Esterna
- Impianto di recapito

Q.S. 260.20
- Quota di Scorrimento [m s.m.m.]

## MATRICE DI REVISIONE

| REV | DATA | DESCRIZIONE MODIFICA |
|---|---|---|
| | | |
| | | |
| | | |
| | | |
| | | |
| | | |

N.B.: LA TAVOLA SOSTITUISCE QUELLA RELATIVA AL CODICE E DEL PROGETTO ESECUTIVO

CONCESSIONI AUTOSTRADALI LOMBARDE — Autostrada Pedemontana Lombarda

COLLEGAMENTO AUTOSTRADALE
DALMINE - COMO - VARESE - VALICO DEL GAGGIOLO E OPERE AD ESSO CONNESSE

CODICE C.U.P. E81B09000510004

**TRATTE B1, B2, C, D, TRVA13+14, GREENWAY**

# AS BUILT

**TRATTA B1**

IDROLOGIA E IDRAULICA
SMALTIMENTO ACQUE DI PIATTAFORMA
TANGENZIALE DI LAZZATE
PLANIMETRIA DRENAGGIO ACQUE DI PIATTAFORMA TAV. 4

### IDENTIFICAZIONE ELABORATO

CODICE PROGETTO: F00107B

| WBS | | | | | | | |
|---|---|---|---|---|---|---|---|
| FASE PROGETTUALE | LOTTO | ZONA | OPERA | TRATTO D'OPERA | AMBITO | TIPO ELABORATO | PROGRESSIVO | REVISIONE |
| A | 1 | I09 | TW000 | 0 | IP | P1 | 004 | E_01 |

Scala: 1:1000

| DATA | DESCRIZIONE | REV |
|---|---|---|
| Febbraio 2016 | Emissione | E |
| Novembre 2017 | Emissione | E_01 |

### CONCEDENTE

CONCESSIONI AUTOSTRADALI LOMBARDE

### CONCESSIONARIO

Autostrada Pedemontana Lombarda
Direttore Tecnico: Ing. Giuseppe Sambo
Referente Tecnico: Ing. Daniel Pacinelli

### APPROVATO

Autostrada Pedemontana Lombarda
Il Direttore dei Lavori: Ing. Francesco Domanico

### IMPRESA

*RAGGRUPPAMENTO TEMPORANEO IMPRESE:*

| Mandataria | Mandante | Mandante | Mandante cooptata |
|---|---|---|---|
| STRABAG A.G. | GLF Grandi Lavori Fincosit S.p.A. | ICM S.p.A. | STRABAG S.p.A. |

### PROGETTISTA - PROGETTO ESECUTIVO DI DETTAGLIO

*RAGGRUPPAMENTO TEMPORANEO PROGETTISTI:*

| Mandataria | Mandante | Mandante | Mandante |
|---|---|---|---|
| 3TI PROGETTI ITALIA INGEGNERIA INTEGRATA S.p.A. | GP Ingegneria srl DIRETTORE PROGETTI DI INGEGNERIA | COSTEANI | Arch. Salvatore Vermiglio |

*RESPONSABILE DI PROGETTO ED INCARICATO DELL'INTEGRAZIONE FRA LE VARIE PRESTAZIONI:*
Ing. Alberto Cecchini

Dott. Ing. ALBERTO CECCHINI — Ordine degli Ingegneri della Provincia di Roma n. 15158

### ELABORAZIONE PROGETTUALE

*PROGETTISTA:*
3TI PROGETTI ITALIA S.p.A

**3TI ITALIA S.p.A.**
DIRETTORE TECNICO
*Ing. Stefano Luca Possati*
Ordine degli Ingegneri
Provincia di Roma n. 20809

Redatto: Russo — Verificato: Baglivo — Approvato: Possati