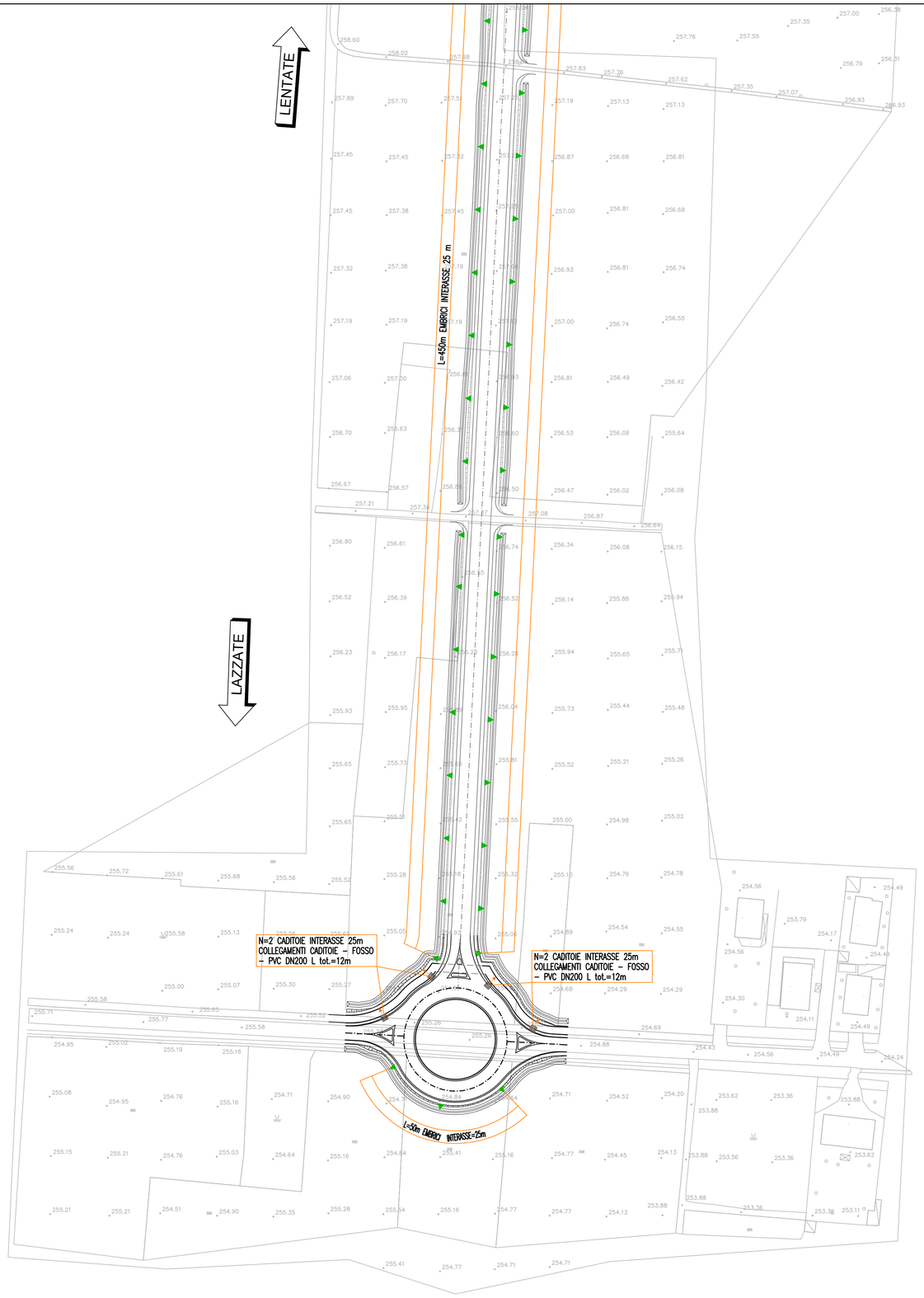

QUADRO DI UNIONE TANGENZIALE DI LAZZATE

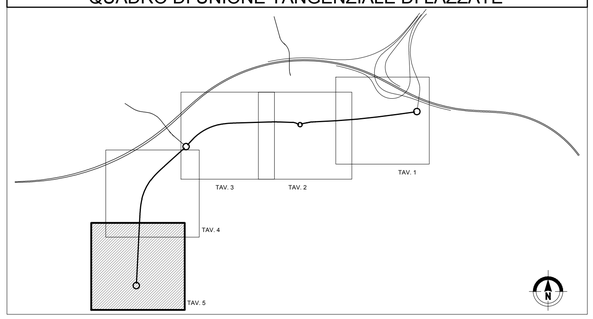

LEGENDA

- Pozzetto in PEAD
- Pozzetto di salto in PEAD
- Pozzetto in calcestruzzo
- Pozzetti sifone
- Pozzetto scarico canaletta asolata
- Pluviale impalcati
- Caditoia grigliata
- Embrice
- Pozzo disperdente (h=3m)
- Scarico nel fosso di guardia
- Pozzetto per canaletta in cls
- Pozzo disperdente (h=5m)
- Collettore PEAD DN315
- Collettore PEAD DN400
- Collettore PEAD DN500
- Collettore PEAD DN630
- Collettore PEAD DN800
- Collettore PEAD DN1000
- Collettore PEAD DN1200
- Collettore PEAD SPIRALATO DN1360 S (diametro interno 1200mm)
- Collettore PEAD SPIRALATO DN1625 S (diametro interno 1400mm)
- Collettore PEAD SPIRALATO DN1730 S (diametro interno 1500mm)
- Collettore PEAD SPIRALATO DN1840 S (diametro interno 1600mm)
- Collettore ACCIAIO INOX DN300
- Collettore ACCIAIO INOX DN400
- Collettore ACCIAIO INOX DN500
- Collettore ACCIAIO INOX DN600
- Collettore ACCIAIO INOX DN700
- Collettore CLS DN300
- Collettore CLS DN400
- Collettore CLS DN500
- Collettore CLS DN600
- Collettore CLS DN800
- Collettore PVC DN200
- Collettore PEAD DN160
- Collettore ACCIAIO INOX DN125
- Canaletta prefabbricata in cls
- Canaletta asolata DN300 in CLS con sistema tagliafiamma
- Cunetta alla francese
- Canaletta asolata DN400 in CLS con sistema tagliafiamma
- Canaletta in PEAD con scarico ogni 15m
- Fosso / trincea disperdente
- Interferenza XXXX: sifone fognario o attraversamento fognatura

Codice pozzetto
I14 E 13
- Progressiva pozzetto
- Carreggiata Est – Ovest / Rampa / Condotta Esterna
- Impianto di recapito

Q.S. 260.20
- Quota di Scorrimento [m s.m.m.]

MATRICE DI REVISIONE

REV	DATA	DESCRIZIONE MODIFICA

N.B.: LA TAVOLA SOSTITUISCE QUELLA RELATIVA AL CODICE | E | | | | | | | | DEL PROGETTO ESECUTIVO

CONCESSIONI AUTOSTRADALI LOMBARDE — Autostrada Pedemontana Lombarda

COLLEGAMENTO AUTOSTRADALE
DALMINE - COMO - VARESE - VALICO DEL GAGGIOLO E OPERE AD ESSO CONNESSE

CODICE C.U.P. E81B09000510004

TRATTE B1, B2, C, D, TRVA13+14, GREENWAY

AS BUILT

TRATTA B1

IDROLOGIA E IDRAULICA
SMALTIMENTO ACQUE DI PIATTAFORMA
TANGENZIALE DI LAZZATE
PLANIMETRIA DRENAGGIO ACQUE DI PIATTAFORMA TAV. 5

IDENTIFICAZIONE ELABORATO

CODICE PROGETTO: F00107B

WBS								
FASE PROGETTUALE	LOTTO	ZONA	OPERA	TRATTO D'OPERA	AMBITO	TIPO ELABORATO	PROGRESSIVO	REVISIONE
A	1	I09	TW000	0	IP	P1	005	E_01

Scala: 1:1000

DATA	DESCRIZIONE	REV
Febbraio 2016	Emissione	E
Novembre 2017	Emissione	E_01

CONCEDENTE

CONCESSIONI AUTOSTRADALI LOMBARDE

CONCESSIONARIO

Autostrada Pedemontana Lombarda
Direttore Tecnico: Ing. Giuseppe Sambo
Referente Tecnico: Ing. Daniel Pacinelli

APPROVATO

Autostrada Pedemontana Lombarda
Il Direttore dei Lavori: Ing. Francesco Domanico

IMPRESA

RAGGRUPPAMENTO TEMPORANEO IMPRESE:

Mandataria	Mandante	Mandante	Mandante cooptata
STRABAG A.G.	GLF Grandi Lavori Fincosit S.p.A.	ICM S.p.A.	STRABAG S.p.A.

PROGETTISTA - PROGETTO ESECUTIVO DI DETTAGLIO

RAGGRUPPAMENTO TEMPORANEO PROGETTISTI:

Mandataria	Mandante	Mandante	Mandante
3TI PROGETTI ITALIA	GP Ingegneria srl GESTIONE PROGETTI DI INGEGNERIA	Consorzio Cooperative Costruzioni	Arch. Salvatore Vermiglio

RESPONSABILE DI PROGETTO ED INCARICATO DELL'INTEGRAZIONE FRA LE VARIE PRESTAZIONI:
Ing. Alberto Cecchini

Dott. Ing. Alberto Cecchini — Ordine degli Ingegneri della Provincia di Roma n. 15158

ELABORAZIONE PROGETTUALE

PROGETTISTA:
3TI PROGETTI ITALIA S.p.A

3TI ITALIA S.p.A.
DIRETTORE TECNICO
Ing. Stefano Luca Possati
Ordine degli Ingegneri
Provincia di Roma n. 20809

Redatto: Russo — Verificato: Baglivo — Approvato: Possati