SISTEMA DI DRENAGGIO IN ASSE SECONDARIO MEDIANTE EMBRICI
scala 1:50

SEZIONE - SISTEMA DI DRENAGGIO

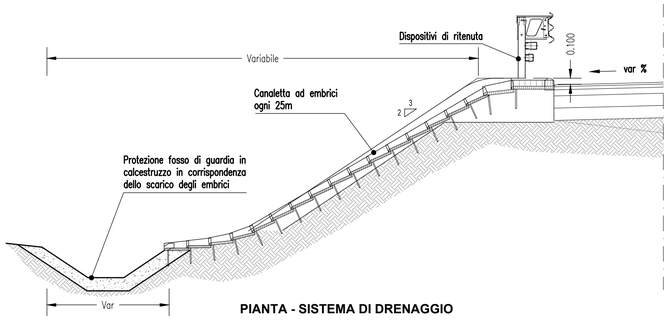

PIANTA - SISTEMA DI DRENAGGIO

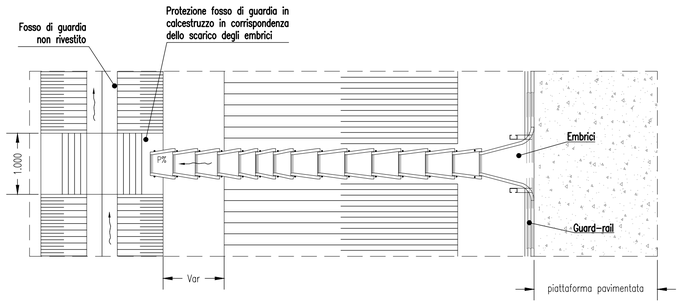

POZZETTO IN C.A. PREFABBRICATO DI LINEA CARRABILE DI I CATEGORIA
scala 1:25

PIANTA

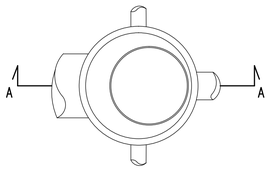

SEZIONE B-B

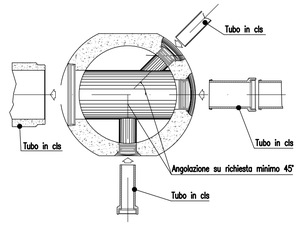

SEZIONE A-A

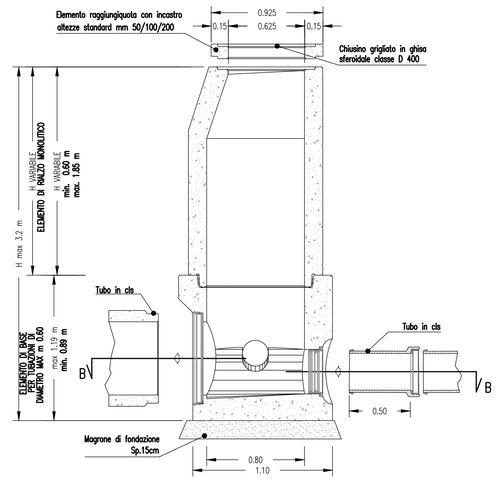

PARTICOLARE RAGGIUNGIQUOTA

ø 625 mm
H 50/100/200 mm

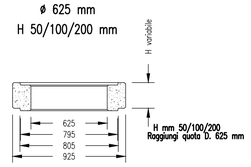

PIANTA SOLETTA

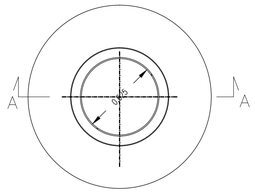

SOLETTA CIRCOLARE CON PASSO D'UOMO SEZIONE A-A

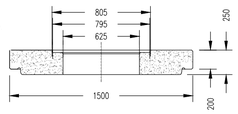

SISTEMA DI DRENAGGIO MEDIANTE CANALETTA
scala 1:25

SEZIONE LONGITUDINALE - CANALETTA DI RACCOLTA

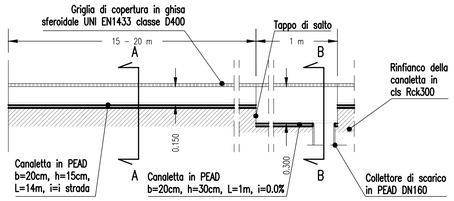

SEZIONE A - A

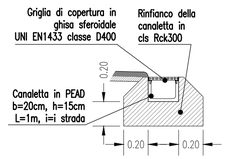

SEZIONE B - B

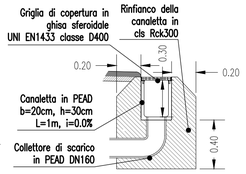

SEZIONE LONGITUDINALE - CANALETTA DI RACCOLTA

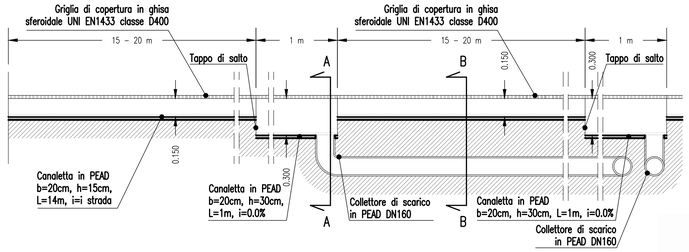

SEZIONE A - A

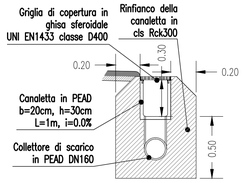

SEZIONE B - B

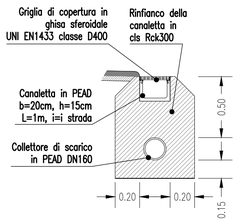

TAPPO DI SALTO

SISTEMA DI DRENAGGIO - ASSE SECONDARIO IN TRINCEA
scala 1:25

SEZIONE - CUNETTA

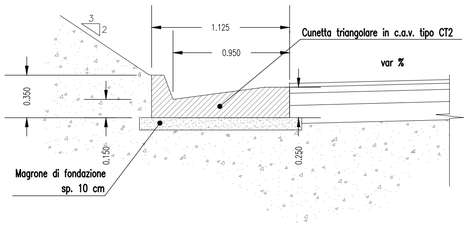

SEZIONE - CADITOIA GRIGLIATA

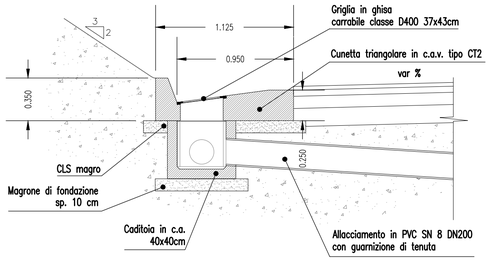

POZZETTO IN C.A. PREFABBRICATO DA UILIZZARE IN SOTTOPASSO/GALLERIA
scala 1:25

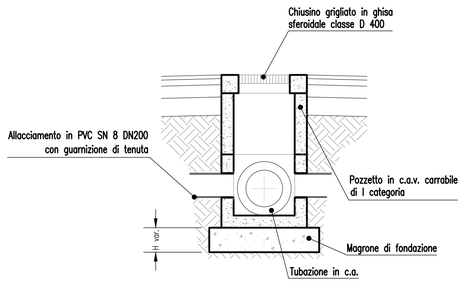

SEZIONE TIPO DI POSA PER TUBAZIONI IN C.A.
scala 1:25

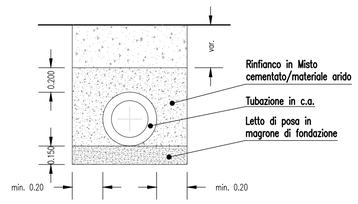

SISTEMA DI DRENAGGIO - INTERCONNESIONE EX SS35 RAMPE VC2, VC3, VC5, VC6 IN TRINCEA
scala 1:25

SEZIONE - CADITOIA GRIGLIATA

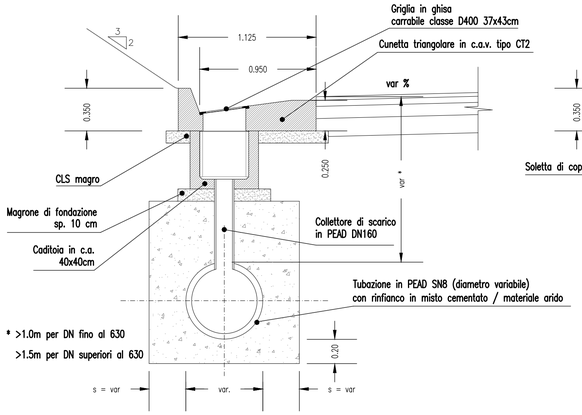

SEZIONE - POZZETTO IN CLS

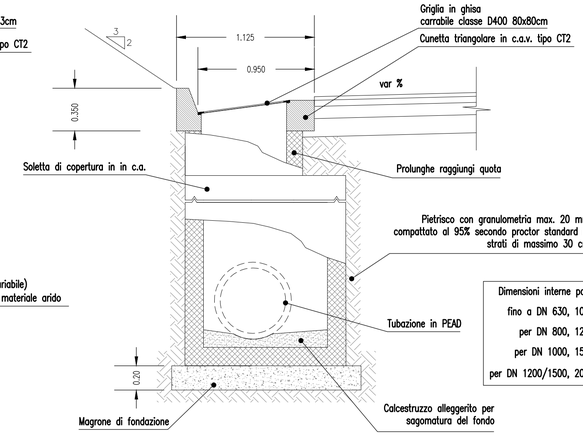

Dimensioni interne pozzetto in CLS:
fino a DN 630, 100cm x 100cm
per DN 800, 120cm x 120cm
per DN 1000, 150cm x 150cm
per DN 1200/1500, 200cm x 200cm

SISTEMA DI DRENAGGIO - INTERCONNESIONE EX SS35 RAMPE VC3, VC6 IN TRINCEA CON DOPPIA CUNETTA
scala 1:25

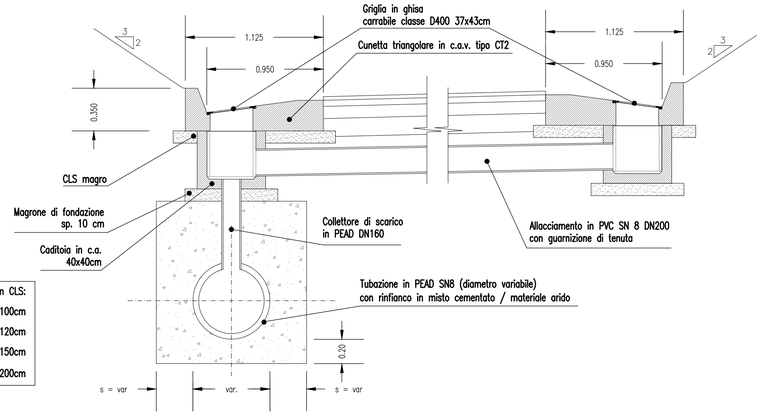

MATRICE DI REVISIONE

REV	DATA	DESCRIZIONE MODIFICA

N.B.: LA TAVOLA SOSTITUISCE QUELLA RELATIVA AL CODICE E DEL PROGETTO ESECUTIVO

CONCESSIONI AUTOSTRADALI LOMBARDE
Autostrada Pedemontana Lombarda

COLLEGAMENTO AUTOSTRADALE
DALMINE - COMO - VARESE - VALICO DEL GAGGIOLO E OPERE AD ESSO CONNESSE
CODICE C.U.P. F11B06000270007

TRATTE B1, B2, C, D, TRVA13+14, GREENWAY

AS BUILT

TRATTA B1

IDROLOGIA E IDRAULICA
SMALTIMENTO ACQUE DI PIATTAFORMA
PARTICOLARI DRENAGGIO ACQUE DI PIATTAFORMA
PARTICOLARI DRENAGGIO ACQUE DI PIATTAFORMA VIABILITA' INTERFERITA TAV. 1

IDENTIFICAZIONE ELABORATO

CODICE PROGETTO: F00107B

WBS								
FASE PROGETTUALE	LOTTO	ZONA	OPERA	TRATTO D'OPERA	AMBITO	TIPO ELABORATO	PROGRESSIVO	REVISIONE
A	1	A0X	TW000	0	IP	PC	005	E

Scala: Varie

DATA	DESCRIZIONE	REV
Gennaio 2016	Emissione	E

CONCEDENTE

CONCESSIONI AUTOSTRADALI LOMBARDE

CONCESSIONARIO

Autostrada Pedemontana Lombarda
Direttore Tecnico: Ing. Enrico Arini
Referente Tecnico: Ing. Daniel Painelli

APPROVATO

Autostrada Pedemontana Lombarda
Il Direttore dei Lavori: Ing. Francesco Domanico

IMPRESA

RAGGRUPPAMENTO TEMPORANEO IMPRESE:

Mandataria	Mandante	Mandante	Mandante cooptata
STRABAG A.G.	GLF Grandi Lavori Fincosit S.p.A.	Impresa costruzioni Giuseppe Maltauro S.p.A.	STRABAG S.p.A.

STRABAG — GRANDI LAVORI FINCOSIT — IMPRESA COSTRUZIONI GIUSEPPE MALTAURO — STRABAG

PROGETTISTA - PROGETTO ESECUTIVO DI DETTAGLIO

RAGGRUPPAMENTO TEMPORANEO PROGETTISTI:

Mandataria	Mandante	Mandante	Mandante
3TI PROGETTI ITALIA INGEGNERIA INTEGRATA S.p.A.	GP Ingegneria srl SOCIETÀ DI INGEGNERIA	GEOTECHNICAL DESIGN GROUP	Arch. Salvatore Vermiglio

RESPONSABILE DI PROGETTO ED INCARICATO DELL'INTEGRAZIONE FRA LE VARIE PRESTAZIONI:
Ing. Alberto Cecchini

Dott. Ing. ALBERTO CECCHINI — Ordine degli Ingegneri della Provincia di Roma n. 15158

ELABORAZIONE PROGETTUALE

PROGETTISTA:
3TI PROGETTI ITALIA S.p.A

3TI ITALIA S.p.A.
DIRETTORE TECNICO
Ing. Stefano Luca Possati
Ordine degli Ingegneri
Provincia di Roma n. 20809

Redatto: Russo — Verificato: Baglivo — Approvato: Possati