SISTEMA DI DRENAGGIO CON MURO

scala 1:50

PIANTA - POZZETTO DI ISPEZIONE

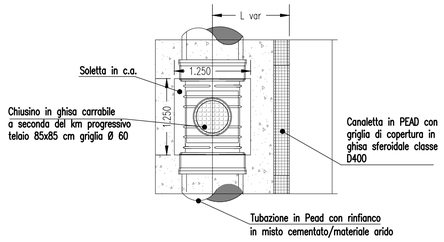

SEZIONE - CANALETTA

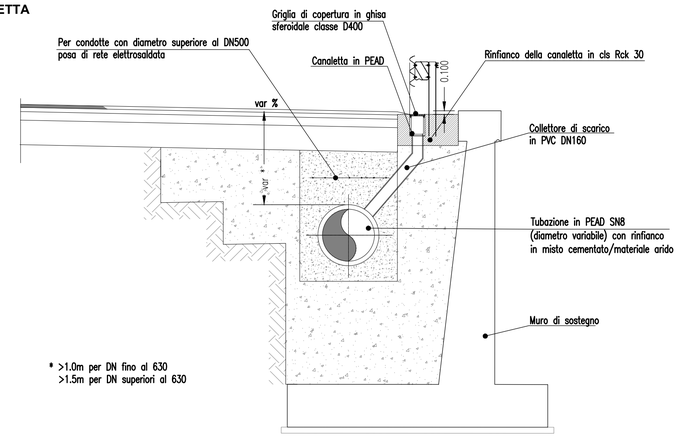

SEZIONE - POZZETTO DI ISPEZIONE

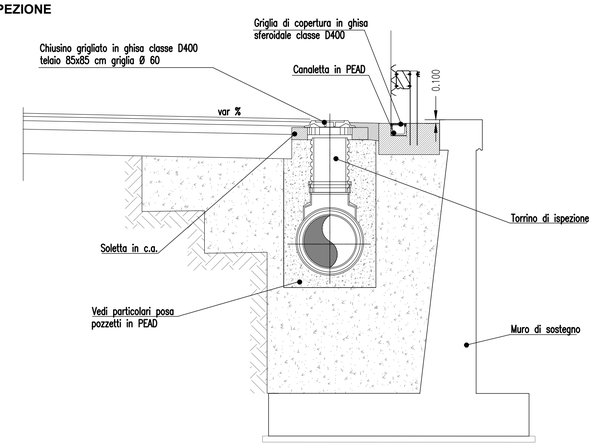

TRINCEA DRENANTE

scala 1:50

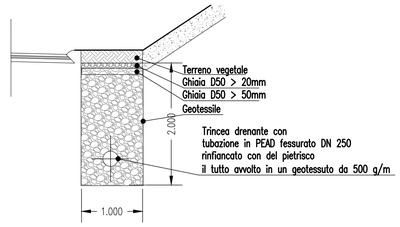

SISTEMA DI DRENAGGIO LUNGO BARRIERA ANTIFONICA

scala 1:50

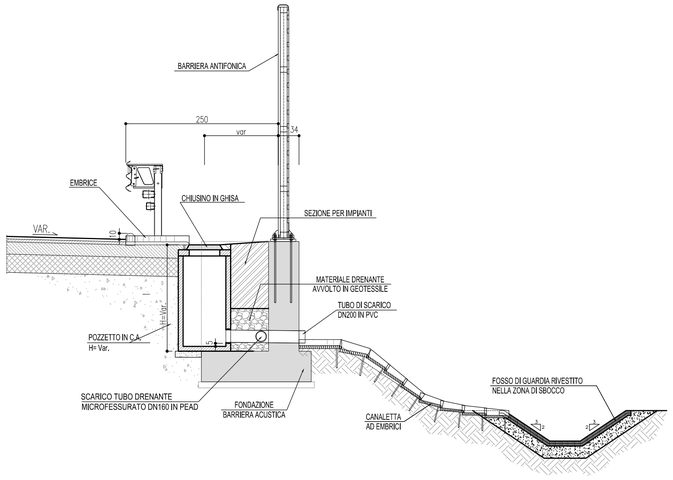

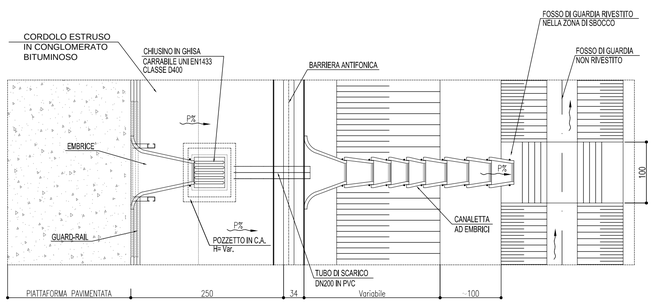

SISTEMA DI DRENAGGIO IN VIADOTTO

scala 1:50

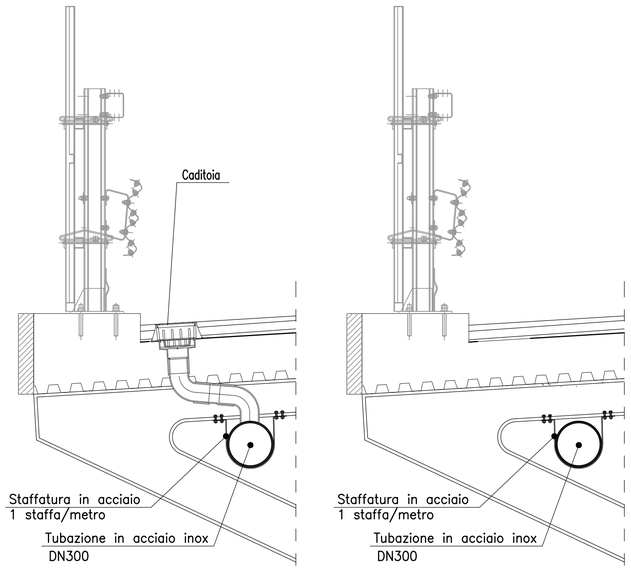

GIUNTO DI DILATAZIONE
scala 1:20

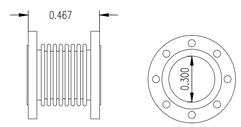

E' prevista la disposizione di un giunto assiale ogni 30 m lungo la condotta principale.

CADITOIA
scala 1:20

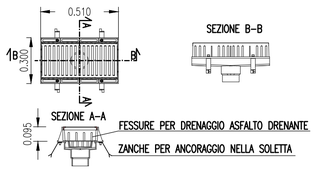

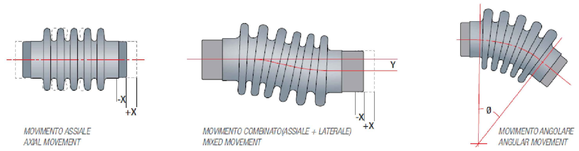

MATRICE DI REVISIONE

REV	DATA	DESCRIZIONE MODIFICA

N.B.: LA TAVOLA SOSTITUISCE QUELLA RELATIVA AL CODICE | E | | | | | | | | DEL PROGETTO ESECUTIVO

CONCESSIONI AUTOSTRADALI LOMBARDE — Autostrade Pedemontana Lombarda

COLLEGAMENTO AUTOSTRADALE
DALMINE - COMO - VARESE - VALICO DEL GAGGIOLO E OPERE AD ESSO CONNESSE

CODICE C.U.P. F11B06000270007

TRATTE B1, B2, C, D, TRVA13+14, GREENWAY

AS BUILT

TRATTA B1

IDROLOGIA E IDRAULICA
SMALTIMENTO ACQUE DI PIATTAFORMA
PARTICOLARI DRENAGGIO ACQUE DI PIATTAFORMA
PARTICOLARI DRENAGGIO ACQUE DI PIATTAFORMA VIABILITA' CONNESSA TAV.1

IDENTIFICAZIONE ELABORATO

CODICE PROGETTO: F00107B

WBS								
FASE PROGETTUALE	LOTTO	ZONA	OPERA	TRATTO D'OPERA	AMBITO	TIPO ELABORATO	PROGRESSIVO	REVISIONE
A	1	A0X	TW000	0	IP	PC	007	E

Scala: Varie

DATA	DESCRIZIONE	REV
Gennaio 2016	Emissione	E

IMPRESA

RAGGRUPPAMENTO TEMPORANEO IMPRESE:

Mandataria	Mandante	Mandante	Mandante cooptata
STRABAG A.G.	GLF Grandi Lavori Fincosit S.p.A.	Impresa costruzioni Giuseppe Maltauro S.p.A.	STRABAG S.p.A.

STRABAG — GRANDI LAVORI FINCOSIT — IMPRESA COSTRUZIONI GIUSEPPE MALTAURO — STRABAG

PROGETTISTA - PROGETTO ESECUTIVO DI DETTAGLIO

RAGGRUPPAMENTO TEMPORANEO PROGETTISTI:

Mandataria	Mandante	Mandante	Mandante
3TI PROGETTI ITALIA	GP Ingegneria srl DIREZIONE PROGETTI DI INGEGNERIA	CONSORZIO STABILE ARCHIMEDE	Arch. Salvatore Vermiglio

RESPONSABILE DI PROGETTO ED INCARICATO DELL'INTEGRAZIONE FRA LE VARIE PRESTAZIONI:
Ing. Alberto Cecchini

Dott. Ing. ALBERTO CECCHINI — ORDINE INGEGNERI ROMA — N° 15158

CONCEDENTE

CONCESSIONI AUTOSTRADALI LOMBARDE

CONCESSIONARIO

Autostrade Pedemontane Lombarde — Direttore Tecnico: Ing. Enrico Airini — Referente Tecnico: Ing. Daniel Pacinelli

APPROVATO

Autostrade Pedemontane Lombarde — Il Direttore dei Lavori: Ing. Francesco Domanico

ELABORAZIONE PROGETTUALE

PROGETTISTA:
3TI PROGETTI ITALIA S.p.A

3TI ITALIA S.p.A.
DIRETTORE TECNICO
Ing. Stefano Luca Possati
Ordine degli Ingegneri
Provincia di Roma n. 20809

Redatto: Faccioli — Verificato: Baglivo — Approvato: Possati