TIPOLOGIA E SEZIONE DI POSA DEI POZZETTI IN PEAD

scala 1:50

Pozzetto tipo A: per diametri da DN315 a DN500

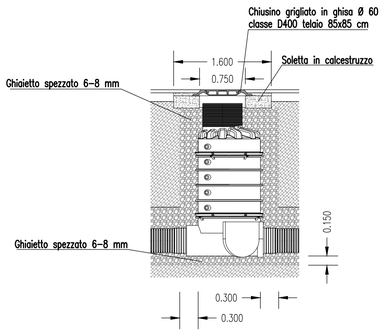

Pozzetto tipo B: per diametri da DN630 a DN1200

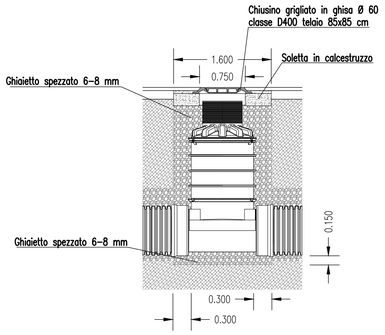

Pozzetto tipo C: per diametri maggiori al DN1200

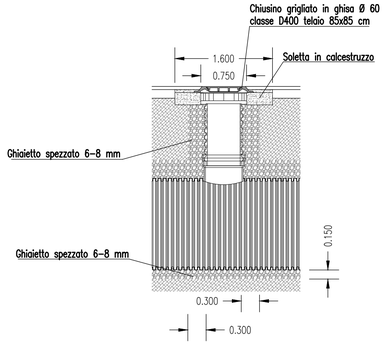

Pozzetti di salto per tubazioni fino al DN630

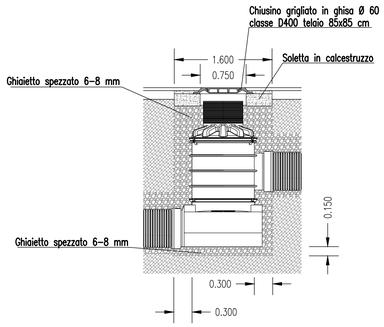

Particolare soletta

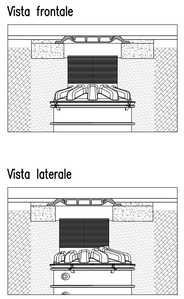

Componenti

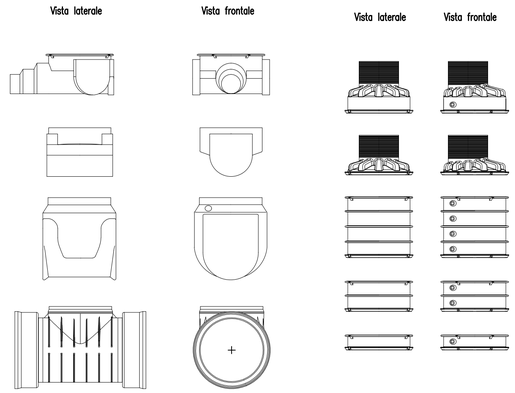

POZZETTO IN CALCESTRUZZO PREFABBRICATO CARRABILE DI I CATEGORIA LUNGO TUBI IN PEAD

scala 1:25

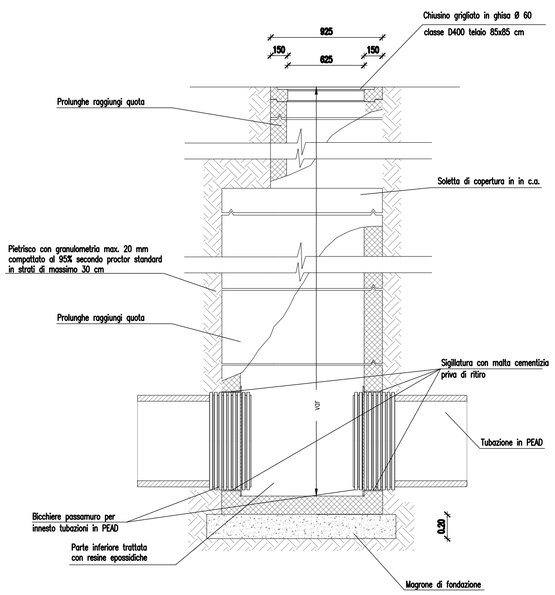

SEZIONE PARZIALE LONGITUDINALE

Dimensioni interne:

per DN 630, 100cm x 100cm

per DN 800, 120cm x 120cm

per DN 1000, 150cm x 150cm

per DN 1200/1500, 200cm x 200cm

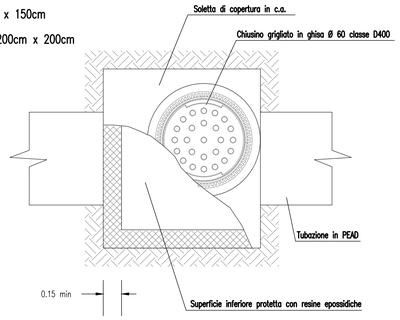

PIANTA

SISTEMA DI DRENAGGIO IN RILEVATO LUNGO I TRATTI IN TERRA RINFORZATA DELLA TRCO06

scala 1:50

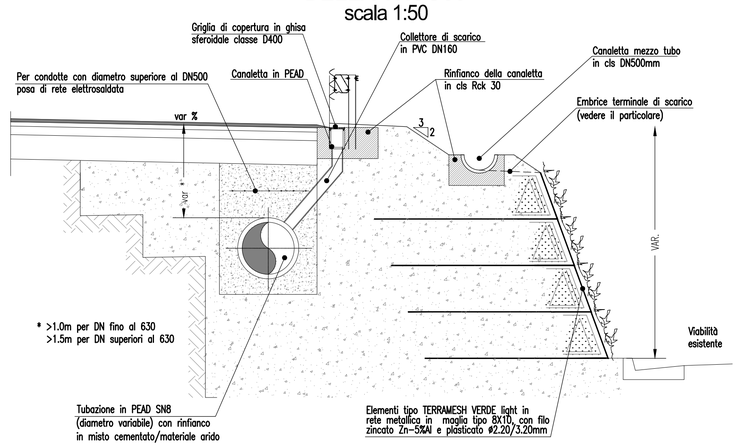

PARTICOLARE CANALETTE DI SCARICO DELLE ACQUE SUL FRONTE DELLA TERRA RINFORZATA

PEZZO SPECIALE DI INVITO

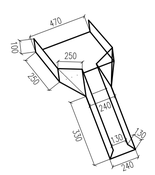

PEZZO SPECIALE DI SCARICO

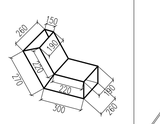

CANALETTA MODULARE

ASSONOMETRIA

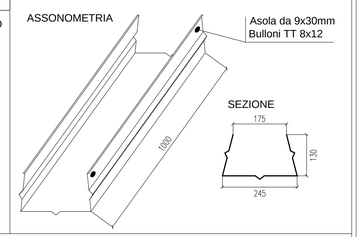

SEZIONE

DATI TECNICI: Spessore canaletta 1mm, carico unitario di snervamento > 235 N/mmq, Zincatura 70.

FOSSI DI GUARDIA RIVESTITO

scala 1:25

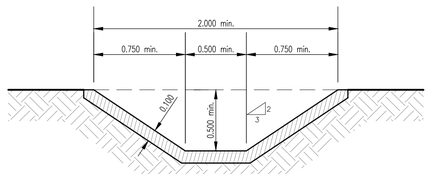

NOTA: SI PREVEDE IL RIVESTIMENTO DEL FOSSO DI GUARDIA PER UN TRATTO DI ALMENO 1.0m IN CORRISPONDENZA DELLO SCARICO DI EMBRICI, TUBI E IMBOCCHI/SBOCCHI DEI TOMBINI. CALCESTRUZZO CLASSE 10/15 MPa (RCK>=15MPA)

PARTICOLARE DISPOSIZIONE CONDOTTE IN CALCESTRUZZO ALL'INTERNO DEI SOTTOPASSI

scala 1:40

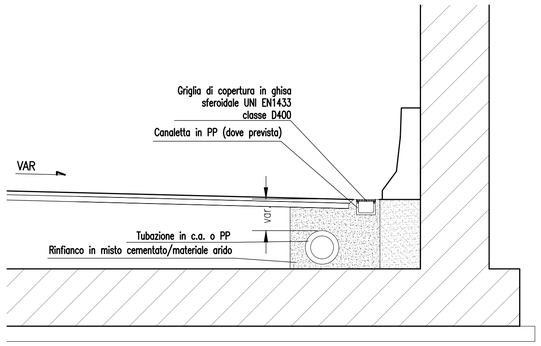

PARTICOLARI DELLO SCARICO DALLA PISTA CICLOPEDONALE IN TRINCEA LUNGO IL MURO

scala 1:50

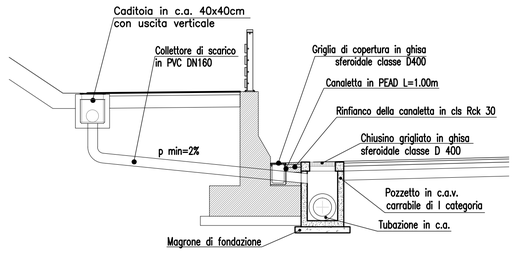

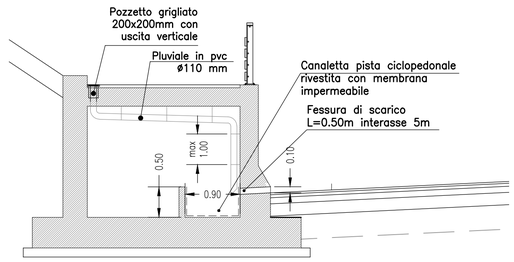

Tipo di giunzione tra tubazione in PEAD - pozzetto in PEAD

Particolare bicchiere corrugato saldato su piatto

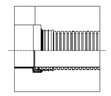

Particolare innesto tubo corrugato con bicchiere e guarnizione su piatto

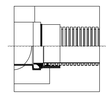

MATRICE DI REVISIONE

REV	DATA	DESCRIZIONE MODIFICA

N.B.: LA TAVOLA SOSTITUISCE QUELLA RELATIVA AL CODICE E DEL PROGETTO ESECUTIVO

CONCESSIONI AUTOSTRADALI LOMBARDE

Autostrade Pedemontana Lombarda

COLLEGAMENTO AUTOSTRADALE

DALMINE - COMO - VARESE - VALICO DEL GAGGIOLO E OPERE AD ESSO CONNESSE

CODICE C.U.P. F11B06000270007

TRATTE B1, B2, C, D, TRVA13+14, GREENWAY

AS BUILT

TRATTA B1

IDROLOGIA E IDRAULICA

SMALTIMENTO ACQUE DI PIATTAFORMA

PARTICOLARI DRENAGGIO ACQUE DI PIATTAFORMA

PARTICOLARI DRENAGGIO ACQUE DI PIATTAFORMA VIABILITA' CONNESSA TAV.3

IDENTIFICAZIONE ELABORATO

CODICE PROGETTO: F00107B

WBS								
FASE PROGETTUALE	LOTTO	ZONA	OPERA	TRATTO D'OPERA	AMBITO	TIPO ELABORATO	PROGRESSIVO	REVISIONE
A	1	A0X	TW000	0	IP	PC	009	E

Scala: varie

DATA	DESCRIZIONE	REV
Gennaio 2016	Emissione	E

CONCEDENTE

CONCESSIONI AUTOSTRADALI LOMBARDE

CONCESSIONARIO

Autostrade Pedemontane Lombarda — Direttore Tecnico: Ing. Enrico Arini; Referente Tecnico: Ing. Daniel Pacinelli

APPROVATO

Autostrade Pedemontane Lombarda — Il Direttore dei Lavori: Ing. Francesco Domanico

IMPRESA

RAGGRUPPAMENTO TEMPORANEO IMPRESE:

Mandataria	Mandante	Mandante	Mandante cooptata
STRABAG A.G.	GLF Grandi Lavori Fincosit S.p.A.	Impresa costruzioni Giuseppe Maltauro S.p.A.	STRABAG S.p.A.

STRABAG — GRANDI LAVORI FINCOSIT — IMPRESA COSTRUZIONI GIUSEPPE MALTAURO — STRABAG

PROGETTISTA - PROGETTO ESECUTIVO DI DETTAGLIO

RAGGRUPPAMENTO TEMPORANEO PROGETTISTI:

Mandataria	Mandante	Mandante	Mandante
3TI PROGETTI ITALIA SOCIETÀ DI INGEGNERIA E ARCHITETTURA S.p.A.	GPI Progettazione srl DIRETTORE PROGETTI DI INGEGNERIA	consorzio cooperlavoro	Arch. Salvatore Vermiglio

RESPONSABILE DI PROGETTO ED INCARICATO DELL'INTEGRAZIONE FRA LE VARIE PRESTAZIONI:

Ing. Alberto Cecchini

Dott. Ing. ALBERTO CECCHINI — ORDINE DEGLI INGEGNERI DELLA PROV. DI ROMA — N. 15158

ELABORAZIONE PROGETTUALE

PROGETTISTA:

3TI PROGETTI ITALIA S.p.A

3TI ITALIA S.p.A.
DIRETTORE TECNICO
Ing. Stefano Luca Possati
Ordine degli Ingegneri
Provincia di Roma n. 20809

Redatto: Faccioli — Verificato: Baglivo — Approvato: Possati