PLANIMETRIA
AREA INTERVENTO: SEZ. 24-29
scala 1:1000

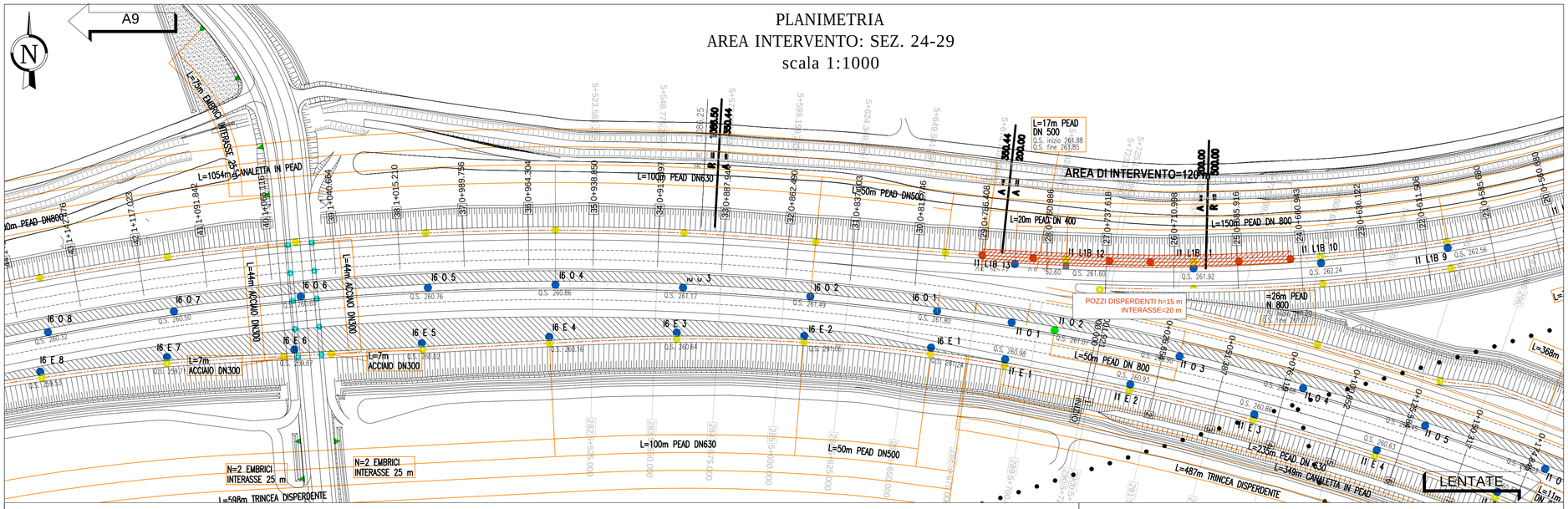

SEZIONE TIPO CON TRINCEA DISPERDENTE
scala 1:100

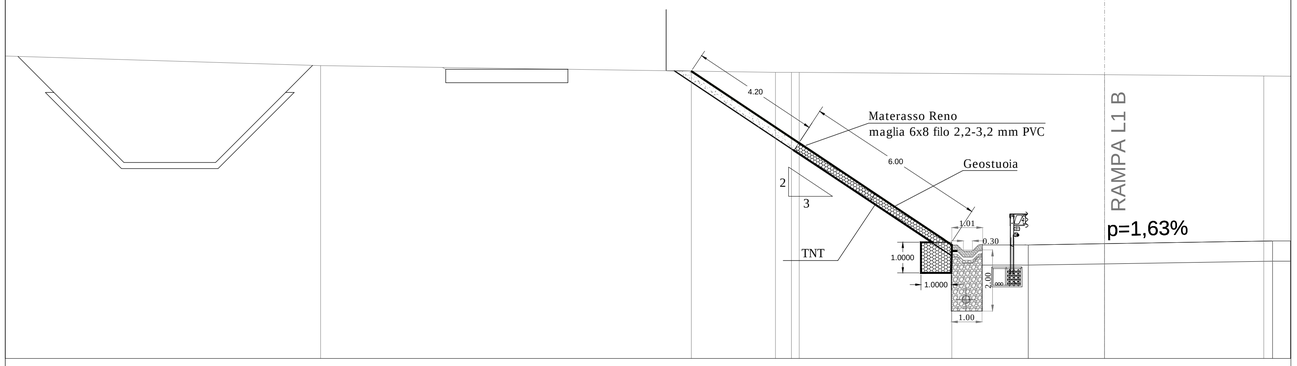

PARTICOLARE SCARICO NELLA TRINCEA DISPERDENTE
scala 1:50

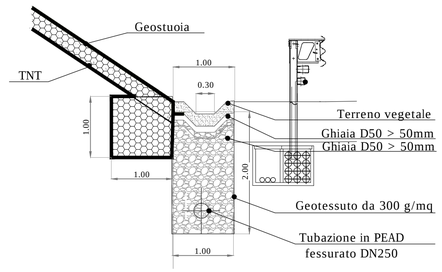

SEZIONE TIPO CON POZZO DISPERDENTE
scala 1:100

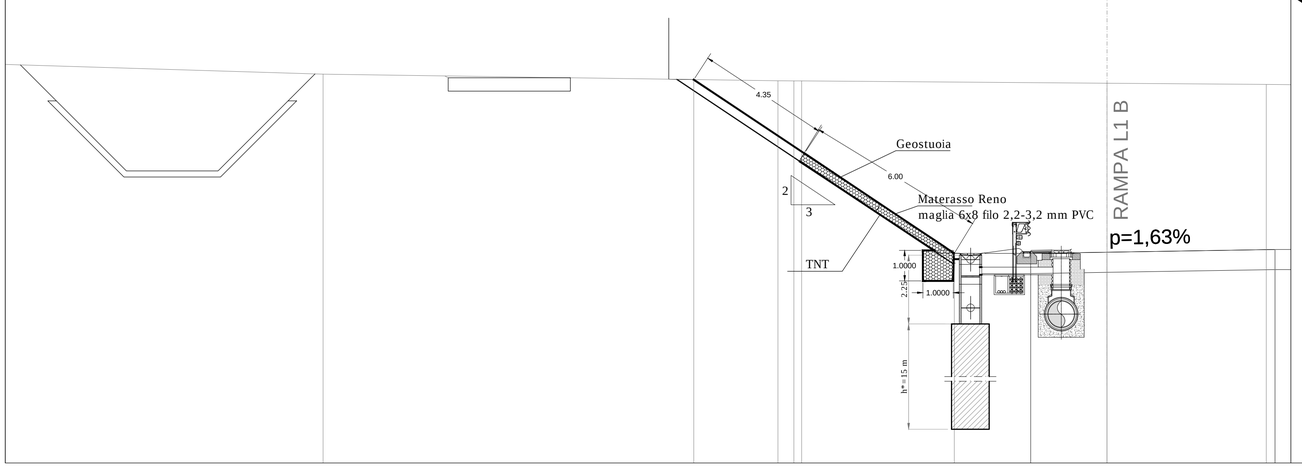

PARTICOLARE SCARICO NEL POZZO DISPERDENTE
scala 1:50

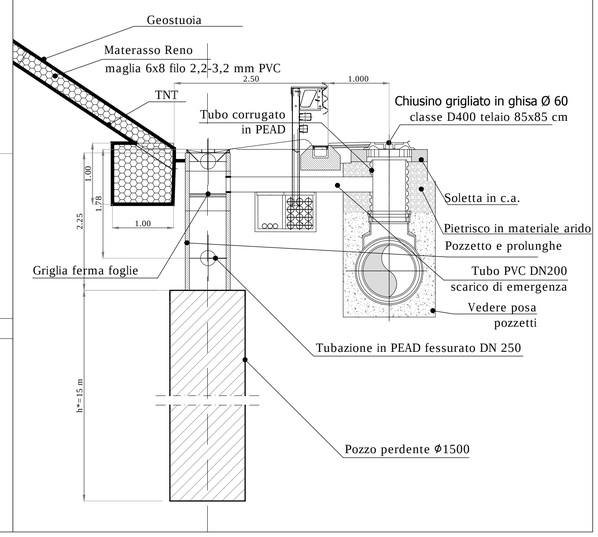

QUADRO DI UNIONE TRATTA B1

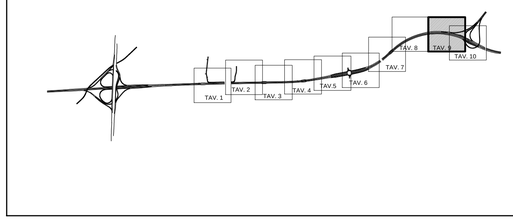

DETTAGLIO MATERASSO RENO sp.30cm

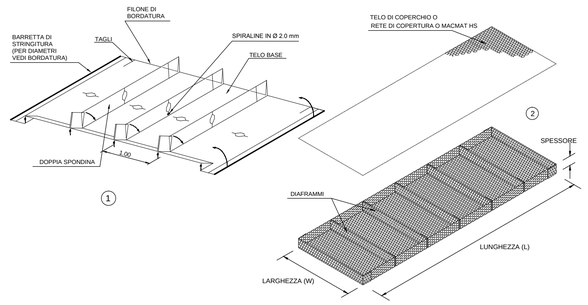

MATRICE DI REVISIONE

REV	DATA	DESCRIZIONE MODIFICA

N.B.: LA TAVOLA SOSTITUISCE QUELLA RELATIVA AL CODICE | E | | | | | | | | DEL PROGETTO ESECUTIVO

CONCESSIONI AUTOSTRADALI LOMBARDE — Autostrada Pedemontana Lombarda

COLLEGAMENTO AUTOSTRADALE
DALMINE - COMO - VARESE - VALICO DEL GAGGIOLO E OPERE AD ESSO CONNESSE
CODICE C.U.P. F11B06000270007

TRATTE B1, B2, C, D, TRVA13+14, GREENWAY

AS BUILT

TRATTA B1

IDROLOGIA E IDRAULICA
SMALTIMENTO ACQUE DI PIATTAFORMA
SVINCOLO - INTERCONNESSIONE EX SS35
RINVENIMENTO FALDA ACQUIFERA RAMPA L1B - INTERVENTI NELLE SEZIONI 24-29

IDENTIFICAZIONE ELABORATO

CODICE PROGETTO: F00107B

WBS							
FASE PROGETTUALE	LOTTO	ZONA	OPERA	TRATTO D'OPERA	AMBITO	TIPO ELABORATO	PROGRESSIVO	REVISIONE
A	1	D02	TW007	0	IP	PZ	013	E

Scala: 1:1000

DATA	DESCRIZIONE	REV
Gennaio 2016	Emissione	E

CONCEDENTE
CONCESSIONI AUTOSTRADALI LOMBARDE

CONCESSIONARIO
Autostrada Pedemontana Lombarda
Direttore Tecnico: Ing. Enrico Arini
Referente Tecnico: Ing. Daniel Pacinelli

APPROVATO
Autostrada Pedemontana Lombarda
Il Direttore dei Lavori: Ing. Francesco Domanico

IMPRESA

RAGGRUPPAMENTO TEMPORANEO IMPRESE:

Mandataria	Mandante	Mandante	Mandante cooptata
STRABAG A.G.	GLF Grandi Lavori Fincosit S.p.A.	Impresa costruzioni Giuseppe Maltauro S.p.A.	STRABAG S.p.A.

STRABAG — GRANDI LAVORI FINCOSIT — IMPRESA COSTRUZIONI GIUSEPPE MALTAURO — STRABAG

PROGETTISTA - PROGETTO ESECUTIVO DI DETTAGLIO

RAGGRUPPAMENTO TEMPORANEO PROGETTISTI:

Mandataria	Mandante	Mandante	Mandante
3TI PROGETTI ITALIA INGEGNERIA INTEGRATA SpA	GP Ingegneria srl GESTIONE PROGETTI DI INGEGNERIA		Arch. Salvatore Vermiglio

RESPONSABILE DI PROGETTO ED INCARICATO DELL'INTEGRAZIONE FRA LE VARIE PRESTAZIONI:
Ing. Alberto Cecchini

ORDINE DEGLI INGEGNERI PROV. ROMA n° 15158 — Dott. Ing. ALBERTO CECCHINI

ELABORAZIONE PROGETTUALE

PROGETTISTA:
3TI PROGETTI ITALIA S.p.A

3TI ITALIA S.p.A.
DIRETTORE TECNICO
Ing. Stefano Luca Possati
Ordine degli Ingegneri
Provincia di Roma n. 20809

Redatto: Festa — Verificato: Baglivo — Approvato: Possati