BRIGLIA CANALE DI GRONDA Pk 0+200 (SEZ. 5)

PROFILO LONGITUDINALE
Scala 1:100

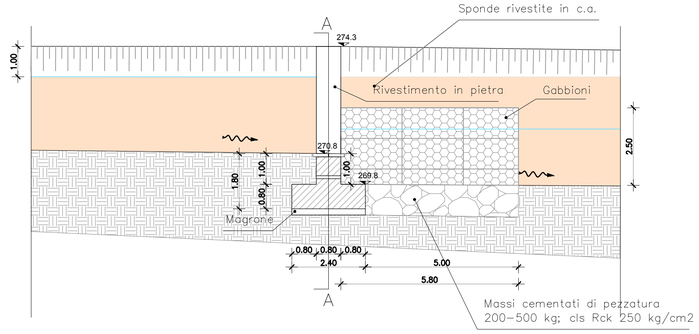

SEZIONE A–A
Scala 1:100

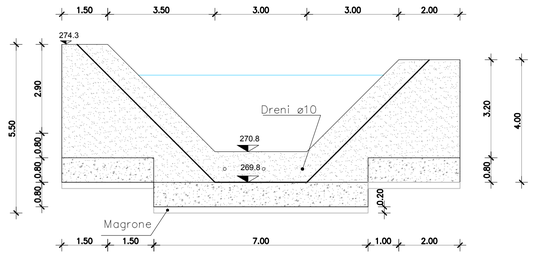

PIANTA
Scala 1:100

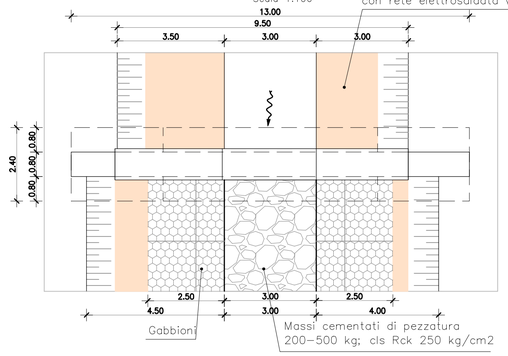

CONFLUENZA CON IL TORRENTE LURA

SEZIONE
Scala 1:200

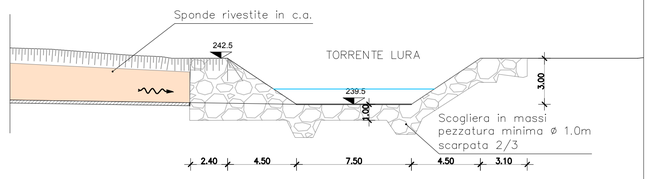

BRIGLIA CANALE DI GRONDA Pk 4+133.27 (SEZ. 84BIS)

PROFILO LONGITUDINALE
Scala 1:100

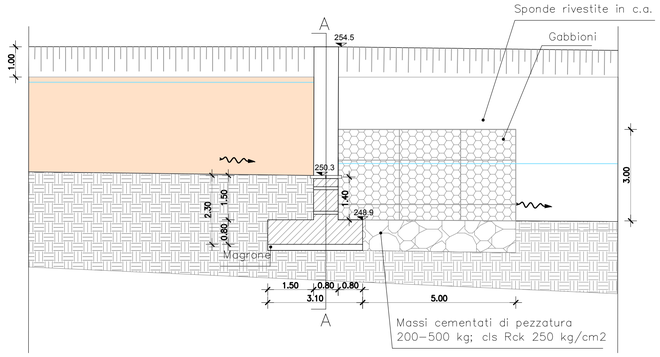

SEZIONE A–A
Scala 1:100

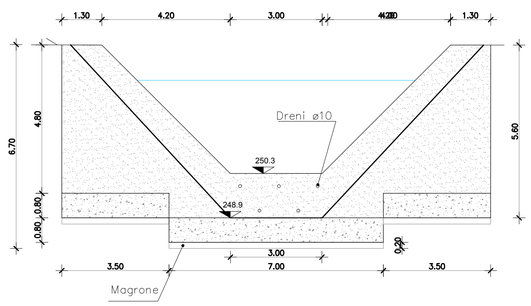

PIANTA
Scala 1:100

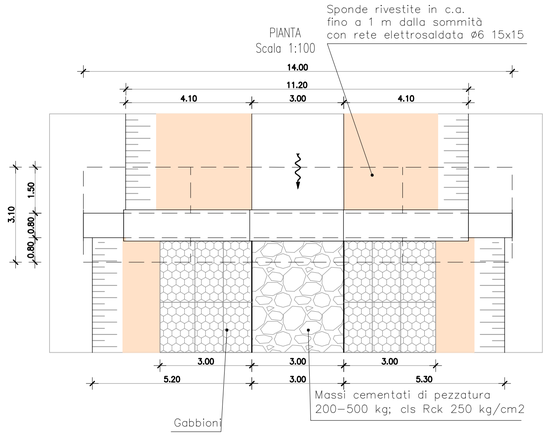

STRALCIO PLANIMETRICO CONFLUENZA LURA

Scala 1:500

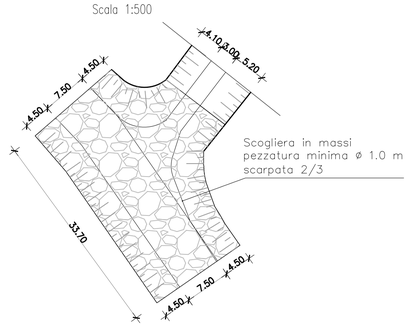

NOTE

PRESCRIZIONI GABBIONI METALLICI

Gabbione a scatola in rete metallica a doppia torsione con maglia esagonale 8x10 e filo 2.7/3.7 mm, tessuta con trafilato di ferro.
Pietrame di riempimento compatto e non gelivo, peso specifico kg 2300÷2800 proveniente da cave. Pezzatura media 50 cm.

BRIGLIA CANALE DI GRONDA Pk 4+183.48 (SEZ. 85BIS)

PROFILO LONGITUDINALE
Scala 1:100

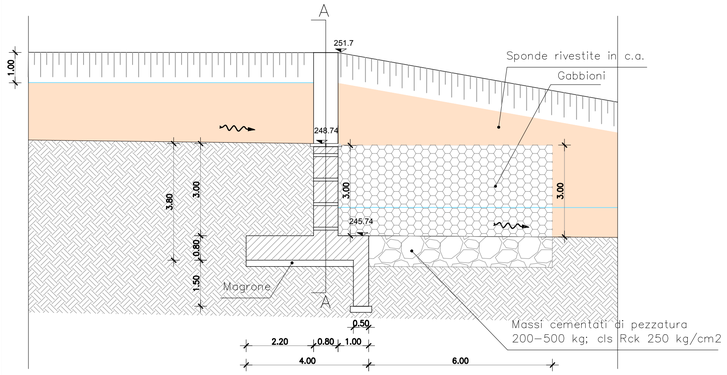

SEZIONE A–A
Scala 1:100

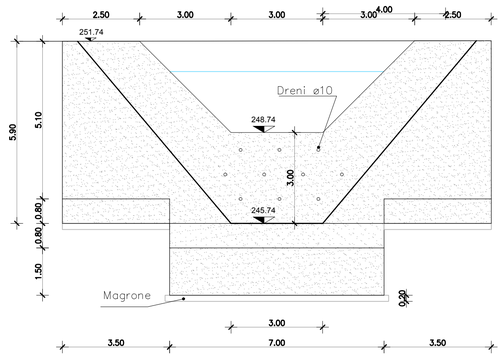

PIANTA
Scala 1:100

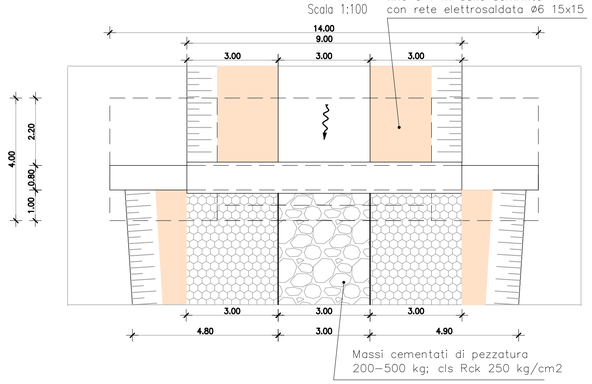

BRIGLIA CANALE DI GRONDA Pk 4+242.52 (SEZ. 86BIS)

PROFILO LONGITUDINALE
Scala 1:100

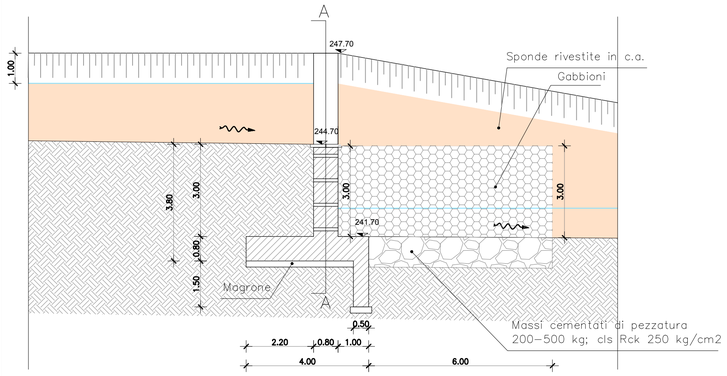

SEZIONE A–A
Scala 1:100

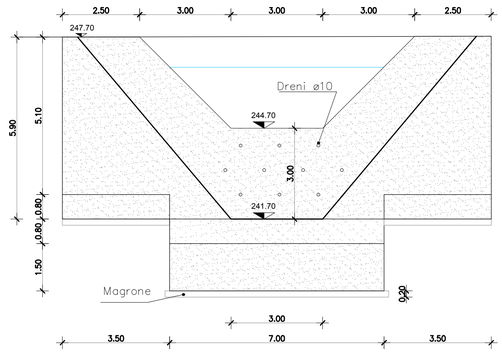

PIANTA
Scala 1:100

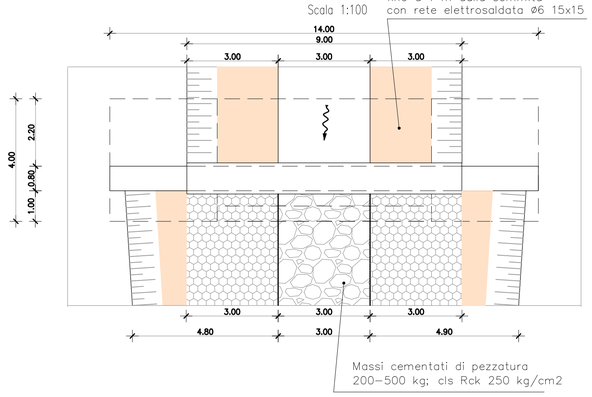

MATRICE DI REVISIONE

REV	DATA	DESCRIZIONE MODIFICA

N.B.: LA TAVOLA SOSTITUISCE QUELLA RELATIVA AL CODICE E DEL PROGETTO ESECUTIVO

CONCESSIONI AUTOSTRADALI LOMBARDE — Autostrade Pedemontane Lombarde

COLLEGAMENTO AUTOSTRADALE
DALMINE - COMO - VARESE - VALICO DEL GAGGIOLO E OPERE AD ESSO CONNESSE
CODICE C.U.P. F11B06000270007

TRATTE B1, B2, C, D, TRVA13+14, GREENWAY

AS BUILT

TRATTA B1
IDROLOGIA E IDRAULICA
SISTEMA DI LAMINAZIONE
BRIGLIE DEL CANALE DI GRONDA
CARPENTERIE E PARTICOLARI

IDENTIFICAZIONE ELABORATO
CODICE PROGETTO: F00107B

FASE PROGETTUALE	LOTTO	ZONA	OPERA	TRATTO D'OPERA	AMBITO	TIPO ELABORATO	PROGRESSIVO	REVISIONE
A	1	A02	TW004	0	3R	PZ	001	E

WBS

Scala: Varie

DATA	DESCRIZIONE	REV
Febbraio 2016	Emissione	E

CONCEDENTE
CONCESSIONI AUTOSTRADALI LOMBARDE

CONCESSIONARIO
Autostrade Pedemontane Lombarde — Direttore Tecnico: Ing. Enrico Arini; Referente Tecnico: Ing. Daniel PACINELLI

APPROVATO
Autostrade Pedemontane Lombarde — Il Direttore dei Lavori: Ing. Francesco Domanico

IMPRESA
RAGGRUPPAMENTO TEMPORANEO IMPRESE:

Mandataria	Mandante	Mandante	Mandante cooptata
STRABAG A.G.	GLF Grandi Lavori Fincosit S.p.A.	Impresa costruzioni Giuseppe Maltauro S.p.A.	STRABAG S.p.A.

STRABAG — GRANDI LAVORI FINCOSIT — MALTAURO — STRABAG

PROGETTISTA - PROGETTO ESECUTIVO DI DETTAGLIO
RAGGRUPPAMENTO TEMPORANEO PROGETTISTI:

Mandataria	Mandante	Mandante	Mandante
3TI PROGETTI ITALIA INGEGNERIA INTEGRATA S.p.A.	GP Ingegneria – GESTIONE PROGETTI DI INGEGNERIA		Arch. Salvatore Vermiglio

RESPONSABILE DI PROGETTO ED INCARICATO DELL'INTEGRAZIONE FRA LE VARIE PRESTAZIONI:
Ing. Alberto Cecchini

ELABORAZIONE PROGETTUALE
PROGETTISTA:
3TI PROGETTI ITALIA S.p.A

3TI ITALIA S.p.A.
DIRETTORE TECNICO
Ing. Stefano Luca Possati
Ordine degli Ingegneri
Provincia di Roma n. 20809

Redatto: Di Sanzo — Verificato: Baglivo — Approvato: Possati