PARTICOLARE 1: MANUFATTO DI SCARICO DELL'IMPIANTO DI TRATTAMENTO V6

SEZIONE A1-A1
scala 1:50

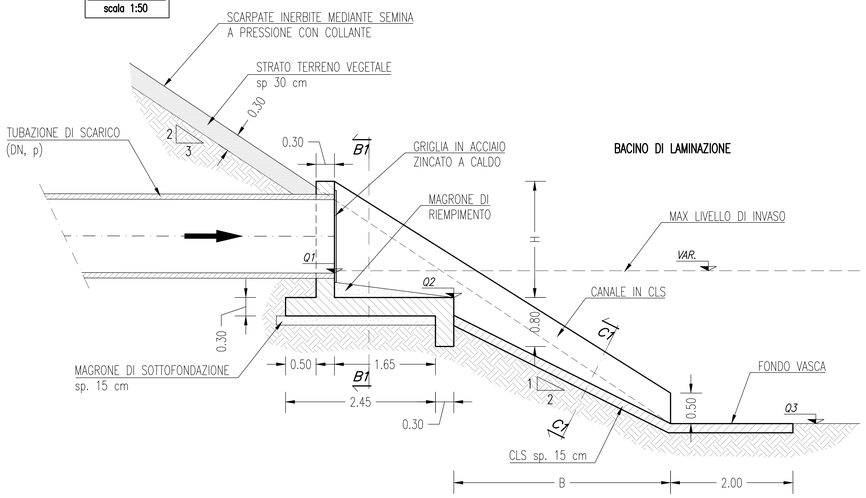

SEZIONE B1-B1
scala 1:50

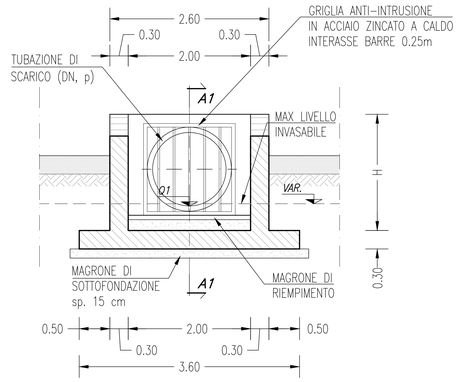

SEZIONE C1-C1
scala 1:50

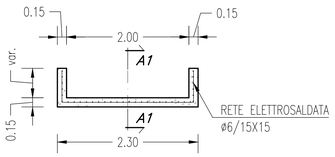

Tratta	Impianto	Progressiva	DN	p	H	B	Q1	Q2	Q3
		km	m	%	m	m	m s.m.m.	m s.m.m.	m s.m.m.
B1	V6	4+200	1200s	0.5	1.90	2.22	249.58	249.18	248.00

PARTICOLARE 2: RECAPITO TUBAZIONE DI MANDATA IMPIANTO " V6 " NEL CANALE DI SCARICO

scala 1:50

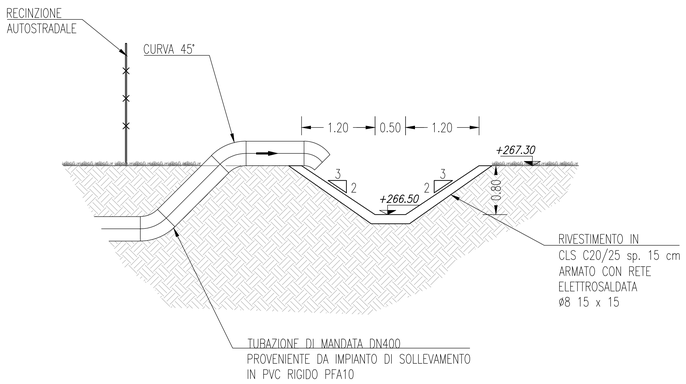

NOTE GENERALI

- LE QUOTE ALTIMETRICHE SONO ESPRESSE IN METRI
- TUTTE LE MISURE SONO ESPRESSE IN METRI
- TUTTI GLI ANGOLI SONO ESPRESSI IN GRADI CENTESIMALI
- PER TUTTE LE VASCHE, POZZETTI ED ORGANI ACCESSORI E' NECESSARIO ESEGUIRE LE OPPORTUNE PROVE DI TENUTA IDRAULICA
- TUTTE LE VASCHE, I POZZETTI E LE OPERE ACCESSORIE DEVONO ESSERE IDONEI A SOPPORTARE CARICHI STRADALI PESANTI

CARATTERISTICHE MATERIALI

CLS GETTATO IN OPERA

CLS PER SOLETTE E PARETI VERTICALI	C25/30
Classe di Esposizione Ambientale	XC2
RAPPORTO ACQUA/CEMENTO MAX	0.60
DIAMETRO INERTE MAX (mm)	32
CLASSE DI CONSISTENZA (SLUMP)	S4
CONTENUTO CEMENTO (min)	300 Kg/mc
COPRIFERRO NOMINALE (mm)	50
CLS PER MAGRO	C12/15
CONTENUTO CEMENTO (min)	150 Kg/mc
CLS PER RIEMPIMENTI E PENDENZE	C20/25
CONTENUTO CEMENTO (min)	280 Kg/mc

ELEMENTI PREFABBRICATI:
POZZETTI – VASCA DI ACCUMULO PRIMA PIOGGIA – VASCA PER SVERSAMENTI ACCIDENTALI

CLS PER SOLETTE E PARETI VERTICALI	C50/60
Classe di Esposizione Ambientale	XA2
RAPPORTO ACQUA/CEMENTO MAX	0.60
DIAMETRO INERTE MAX (mm)	32
CLASSE DI CONSISTENZA (SLUMP)	S5
CONTENUTO CEMENTO (min)	320 Kg/mc
COPRIFERRO NOMINALE (mm)	50

ACCIAI (SECONDO NTC 2008)

Acciaio per cemento armato	B450C fyk > 4500 daN/cmq ftk > 5400 daN/cmq (ft/fy)k > 1.15 < 1.35 (fy/fy nom)k < 1.25
Reti elettrosaldate	B450A

TUBAZIONI

in polietilene PEAD SN4 corrugato a doppia parete
diametro esterno nominale 160÷1200 mm
liscio internamente corrugato esternamente

in polietilene PEAD SN4 spiralato a profilo di parete strutturato
diametro interno nominale 1200÷1800 mm
liscio internamente spiralato esternamente

MATRICE DI REVISIONE

REV	DATA	DESCRIZIONE MODIFICA

N.B.: LA TAVOLA SOSTITUISCE QUELLA RELATIVA AL CODICE | E | | | | | | | | DEL PROGETTO ESECUTIVO

CONCESSIONI AUTOSTRADALI LOMBARDE
Autostrada Pedemontana Lombarda

COLLEGAMENTO AUTOSTRADALE
DALMINE - COMO - VARESE - VALICO DEL GAGGIOLO E OPERE AD ESSO CONNESSE

CODICE C.U.P. F11B06000270007

TRATTE B1, B2, C, D, TRVA13+14, GREENWAY

AS BUILT

TRATTA B1

IDROLOGIA E IDRAULICA
SISTEMA DI LAMINAZIONE E DEPURAZIONE ACQUE DI PRIMA PIOGGIA
BACINI DI LAMINAZIONE
PARTICOLARI

IDENTIFICAZIONE ELABORATO

CODICE PROGETTO: F00107B

WBS								
FASE PROGETTUALE	LOTTO	ZONA	OPERA	TRATTO D'OPERA	AMBITO	TIPO ELABORATO	PROGRESSIVO	REVISIONE
A	1	A0X	TW000	0	IP	TP	005	m

Scala: 1:50

DATA	DESCRIZIONE	REV
Gennaio 2016	Emissioni	E

CONCEDENTE

CONCESSIONI AUTOSTRADALI LOMBARDE

CONCESSIONARIO

Autostrada Pedemontana Lombarda
Direttore Tecnico: Ing. Enrico Arini
Referente Tecnico: Ing. Daniel Pacinelli

APPROVATO

Autostrada Pedemontana Lombarda
Il Direttore dei Lavori: Ing. Francesco Domanico

IMPRESA

RAGGRUPPAMENTO TEMPORANEO IMPRESE:

Mandataria	Mandante	Mandante	Mandante cooptata
STRABAG A.G.	GLF Grandi Lavori Fincosit S.p.A.	Impresa costruzioni Giuseppe Maltauro S.p.A.	STRABAG S.p.A.

STRABAG — GRANDI LAVORI FINCOSIT — IMPRESA COSTRUZIONI GIUSEPPE MALTAURO — STRABAG

PROGETTISTA - PROGETTO ESECUTIVO DI DETTAGLIO

RAGGRUPPAMENTO TEMPORANEO PROGETTISTI:

Mandataria	Mandante	Mandante	Mandante
3TI PROGETTI ITALIA	GP Ingegneria srl GESTIONE PROGETTI DI INGEGNERIA	Consorzio Cooperativa Costruzioni	Arch. Salvatore Vermiglio

RESPONSABILE DI PROGETTO ED INCARICATO DELL'INTEGRAZIONE FRA LE VARIE PRESTAZIONI:
Ing. Alberto Cecchini

Dott. Ing. ALBERTO CECCHINI — Ordine degli Ingegneri della Provincia di Como n° 1518

ELABORAZIONE PROGETTUALE

PROGETTISTA:
3TI PROGETTI ITALIA S.p.A

3TI ITALIA S.p.A.
DIRETTORE TECNICO
Ing. Stefano Luca Possati
Ordine degli Ingegneri
Provincia di Roma n. 20809

Redatto: ECU — Verificato: Baglivo — Approvato: Possati