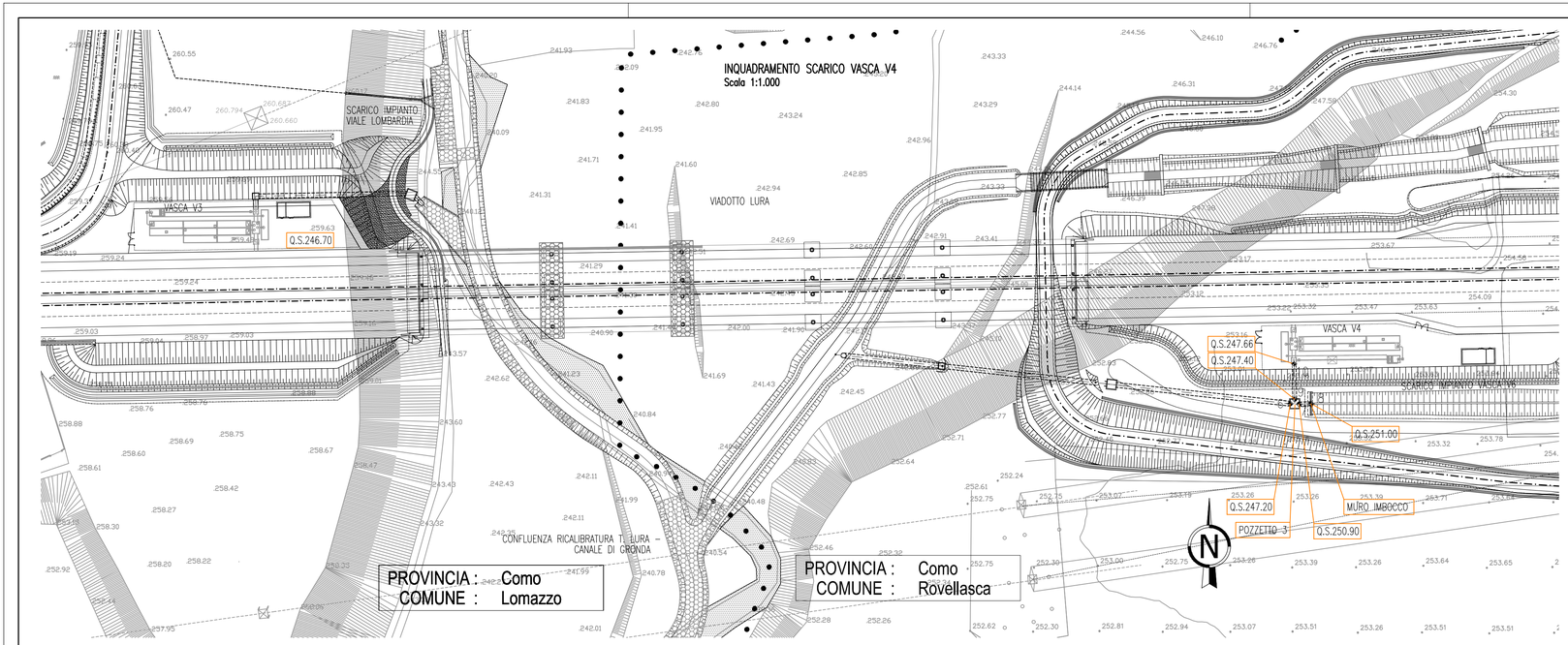

	COORDINATE		QUOTA
	X	Y	SCORRIMENTO
6	138084,143	245302,444	247,20
7	138087,144	245302,334	250,90
8	138091,143	245302,462	251,00
9	138085,637	245303,959	247,40
10	138085,432	245315,921	247,66
19	138083,900	245300,692	
20	138087,400	245300,724	
21	138087,387	245304,225	
22	138083,887	245304,192	
23	138090,858	245298,483	
24	138091,158	245298,484	
25	138091,128	245306,484	
26	138090,828	245306,483	

SEZIONE LONGITUDINALE TRATTO 6 – 8 – 9
Scala 1:100

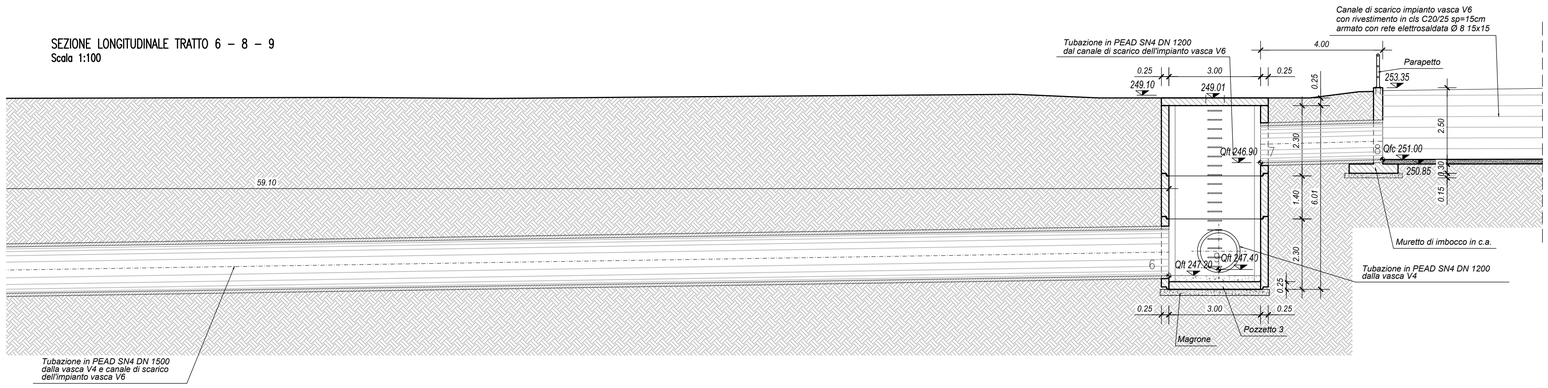

POZZETTO 3
PIANTA
Scala 1:50

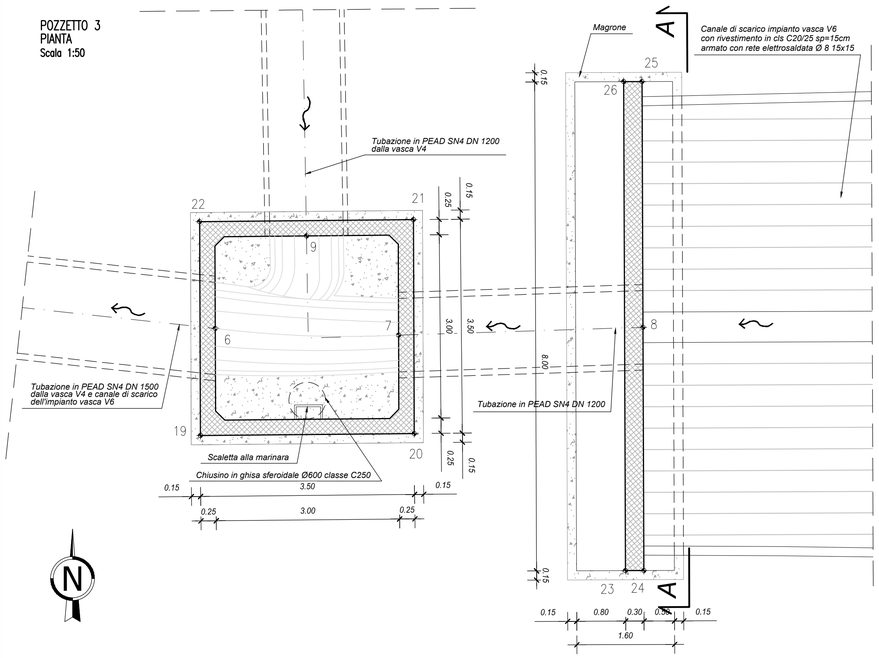

PROSPETTO URO DI IMBOCCO
SEZIONE A–A
Scala 1:50

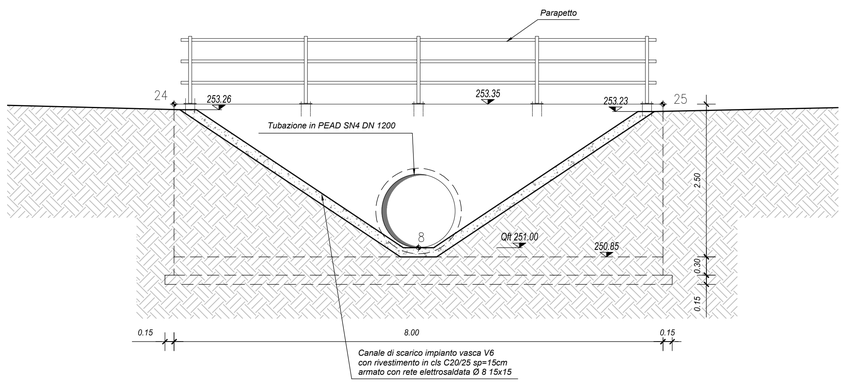

QUADRO D'UNIONE

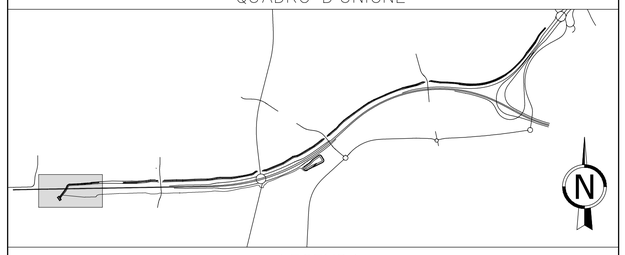

LEGENDA

Alveo trapezoidale regolarizzato con rivestimeno in c.a. (hmin=300cm) e banca ecologica (30 cm di terreno vegetale semplicemente inerbito).

Salto di fondo in calcestruzzo

MATRICE DI REVISIONE

REV	DATA	DESCRIZIONE MODIFICA

N.B.: LA TAVOLA SOSTITUISCE QUELLA RELATIVA AL CODICE E DEL PROGETTO ESECUTIVO

CONCESSIONI AUTOSTRADALI LOMBARDE — Autostrada Pedemontana Lombarda

COLLEGAMENTO AUTOSTRADALE
DALMINE - COMO - VARESE - VALICO DEL GAGGIOLO E OPERE AD ESSO CONNESSE
CODICE C.U.P. F11B06000270007

TRATTE B1, B2, C, D, TRVA13+14, GREENWAY

AS BUILT

TRATTA B1
IDROLOGIA ED IDRAULICA
AUTORIZZAZIONE SCARICHI LURA
CONFIGURAZIONE EXPO 2015
SCARICO IMPIANTO V4 - PIANTA, SEZIONI E PARTICOLARI

IDENTIFICAZIONE ELABORATO
CODICE PROGETTO: F00107B

FASE PROGETTUALE	LOTTO	ZONA	OPERA	TRATTO D'OPERA	AMBITO	TIPO ELABORATO	PROGRESSIVO	REVISIONE
A	1	A02	TW004	0	IP	PZ	002	E

Scala: varie

DATA	DESCRIZIONE	REV
Gennaio 2016	Emissione	E

CONCEDENTE
CONCESSIONI AUTOSTRADALI LOMBARDE

CONCESSIONARIO
Autostrada Pedemontana Lombarda — Direttore Tecnico: Ing. Enrico Airiti; Referente Tecnico: Ing. Daniel Pacinelli

APPROVATO
Autostrada Pedemontana Lombarda — Il Direttore dei Lavori: Ing. Francesco Domanico

IMPRESA
RAGGRUPPAMENTO TEMPORANEO IMPRESE:

Mandataria	Mandante	Mandante	Mandante cooptata
STRABAG A.G.	GLF Grandi Lavori Fincosit S.p.A.	Impresa costruzioni Giuseppe Maltauro S.p.A.	STRABAG S.p.A.

STRABAG — GRANDI LAVORI FINCOSIT — MALTAURO — STRABAG

PROGETTISTA - PROGETTO ESECUTIVO DI DETTAGLIO
RAGGRUPPAMENTO TEMPORANEO PROGETTISTI:

Mandataria	Mandante	Mandante	Mandante
3TI PROGETTI ITALIA	GP Ingegneria srl		Arch. Salvatore Vermiglio

RESPONSABILE DI PROGETTO ED INCARICATO DELL'INTEGRAZIONE FRA LE VARIE PRESTAZIONI:
Ing. Alberto Cecchini

ELABORAZIONE PROGETTUALE
PROGETTISTA:
3TI PROGETTI ITALIA S.p.A

3TI ITALIA S.p.A.
DIRETTORE TECNICO
Ing. Stefano Luca Possati
Ordine degli Ingegneri
Provincia di Roma n. 20809

Redatto: Festa — Verificato: Baglivo — Approvato: Possati